3	KATALOG ELEMENATA KONTAKTNE MREŽE MONOFAZNOG SISTEMA 25 kV, 50 Hz	-	100100

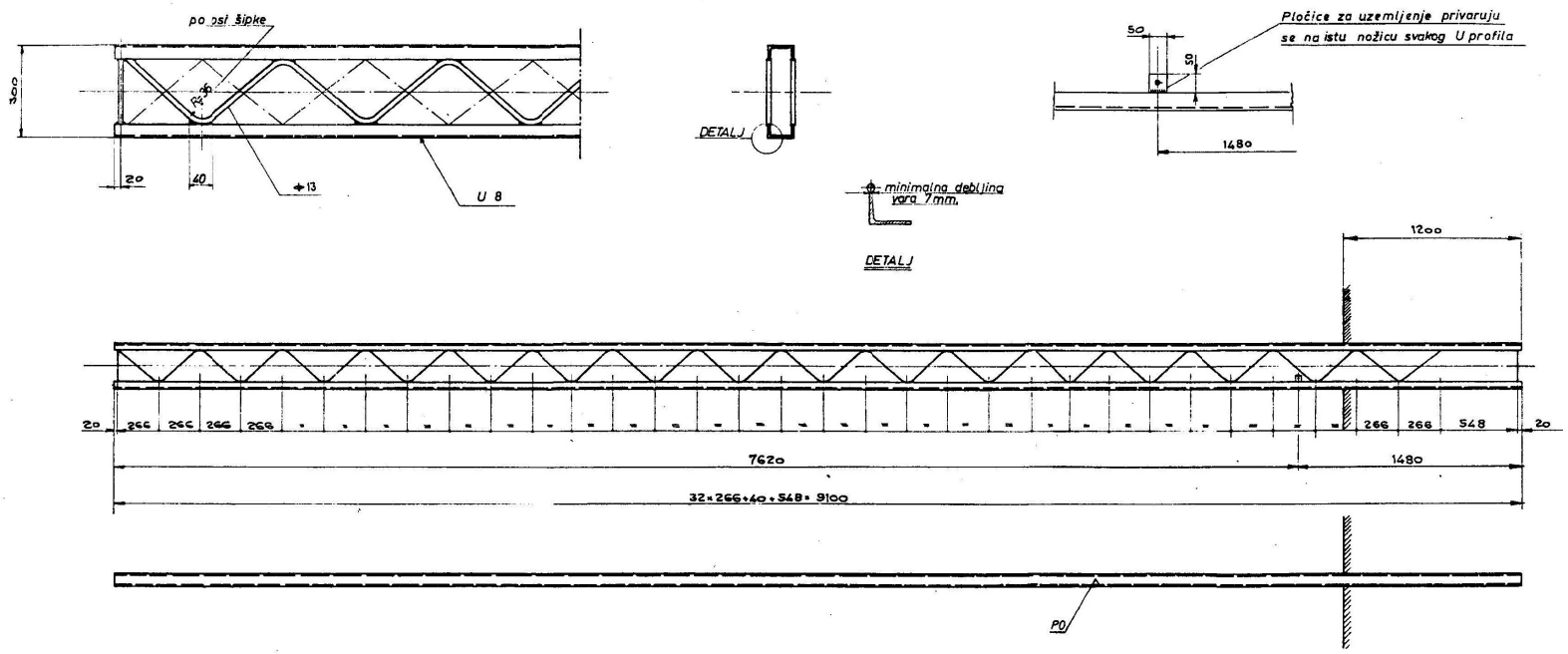

OBRADA:

DELOVI SKLOPA:
- U nosači 8, prema JUS C.B3.141 (2 kom.).
- Okrugli čelik Ø 13, prema JUS C.B3.411.
- Pločica za uzemljenje 50x50x6 od čeličnog lima (2 kom.).

NAPOMENA:
- Klasa varova prema JUS C.T3.010
  - za sučeone spojeve C,
  - za ugaone spojeve D.

POVRŠINSKA OBRADA:
- Vruće pocinkovano 610 g/m² Zn 98,5 prema JUS C.E1.020

PROIZVODNA OZNAKA (PO) UTISNUTA: xx U8/aa (h=10 mm)

2000 (1000)

SKLOP BEZ DETALJA

Č.0361	JUS C.B0.500	-	190
Materijal	Standard	Obrada	Masa (kg)

Integral Topola

21.09.95

0 1 2 3 4 5

Konzolni stub od 2U profila U8

100100

3	KATALOG ELEMENATA KONTAKTNE MREŽE MONOFAZNOG SISTEMA 25 kV, 50 Hz	-	100200

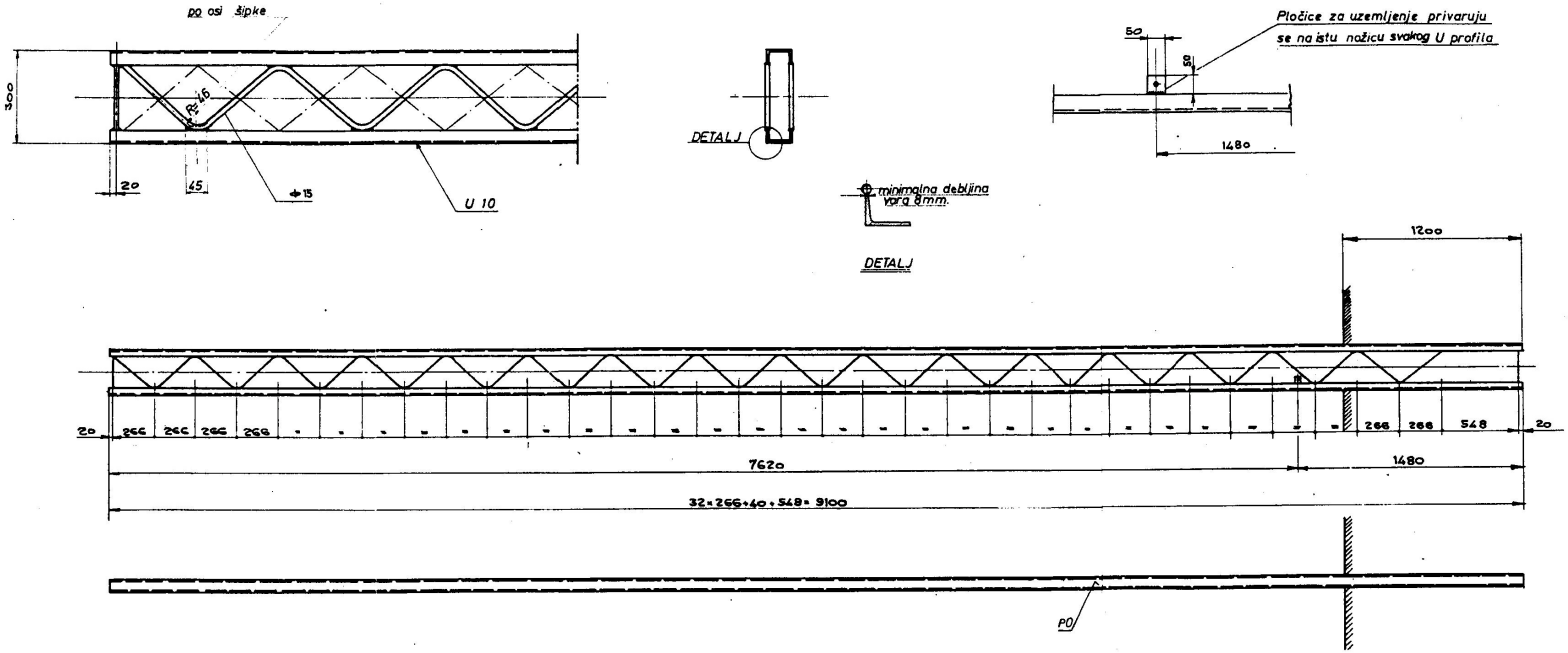

OBRADA:

DELOVI SKLOPA:
- U nosači 10, prema JUS C.B3.141 (2 kom.).
- Okrugli čelik Ø 15, prema JUS C.B3.411.
- Pločica za uzemljenje 50x50x6 od čeličnog lima (2 kom.).

NAPOMENA:
- Klasa varova prema JUS C.T3.010
  - za sučeone spojeve C,
  - za ugaone spojeve D.

POVRŠINSKA OBRADA:
- Vruće pocinkovano 610 g/m² Zn 98,5 prema JUS C.E1.020

PROIZVODNA OZNAKA (PO) UTISNUTA: xx U10/aa (h=10 mm).

ZAJEDNICA JUGOSLOVENSKIH ŽELEZNICA
KATALOG ELEMENATA KONTAKTNE MREŽE MONOFAZNOG SISTEMA 25 kV, 50 Hz
Ovaj crtež je usvojen za proizvodnju i primenu na Jugoslovenskim železnicama
Overava:
ZJŽ br. 77/96
25. januara 1996.

2000 (1000)

SKLOP BEZ DETALJA

Č.0361	JUS C.B0.500	-	235
Materijal	Standard	Obrada	Masa (kg)

Integral Topola

Konzolni stub od 2U profila U10

21.09.95					
0	1	2	3	4	5

100200

3	KATALOG ELEMENATA KONTAKTNE MREŽE MONOFAZNOG SISTEMA 25 kV, 50 Hz	-	100300

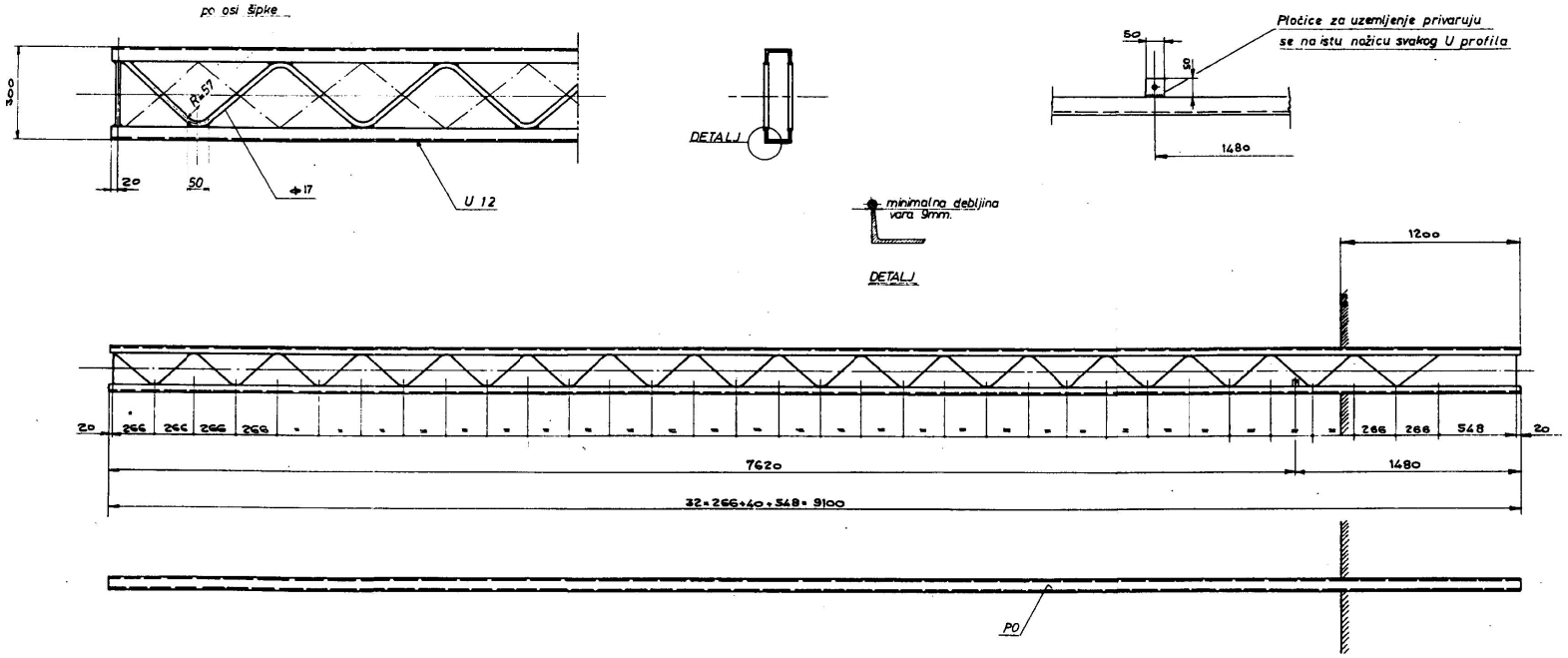

OBRADA:

DELOVI SKLOPA:
- U nosači 12, prema JUS C.B3.141 (2 kom.).
- Okrugli čelik Ø 17, prema JUS C.B3.411.
- Pločica za uzemljenje 50x50x6 od čeličnog lima (2 kom.).

NAPOMENA:
- Klasa varova prema JUS C.T3.010
  - za sučeone spojeve C,
  - za ugaone spojeve D.

POVRŠINSKA OBRADA:
- Vruće pocinkovano 610 g/m² Zn 98,5 prema JUS C.E1.020

PROIZVODNA OZNAKA (PO) UTISNUTA: xx U12/aa (h=10 mm)

2000 (1000)

SKLOP BEZ DETALJA

Č.0361	JUS C.B0.500	-	290
Materijal	Standard	Obrada	Masa (kg)

Integral Topola

21.09.95

0 1 2 3 4 5

Konzolni stub od 2U profila U12

100300

3	KATALOG ELEMENATA KONTAKTNE MREŽE MONOFAZNOG SISTEMA 25 kV, 50 Hz	-	100400

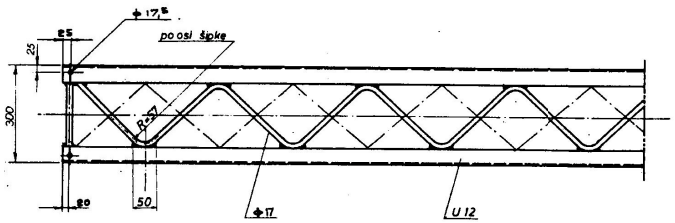

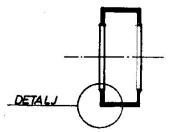

DETALJ

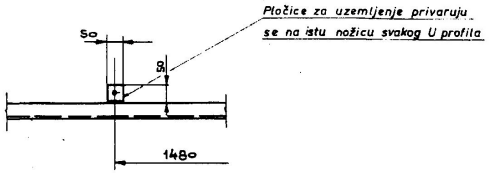

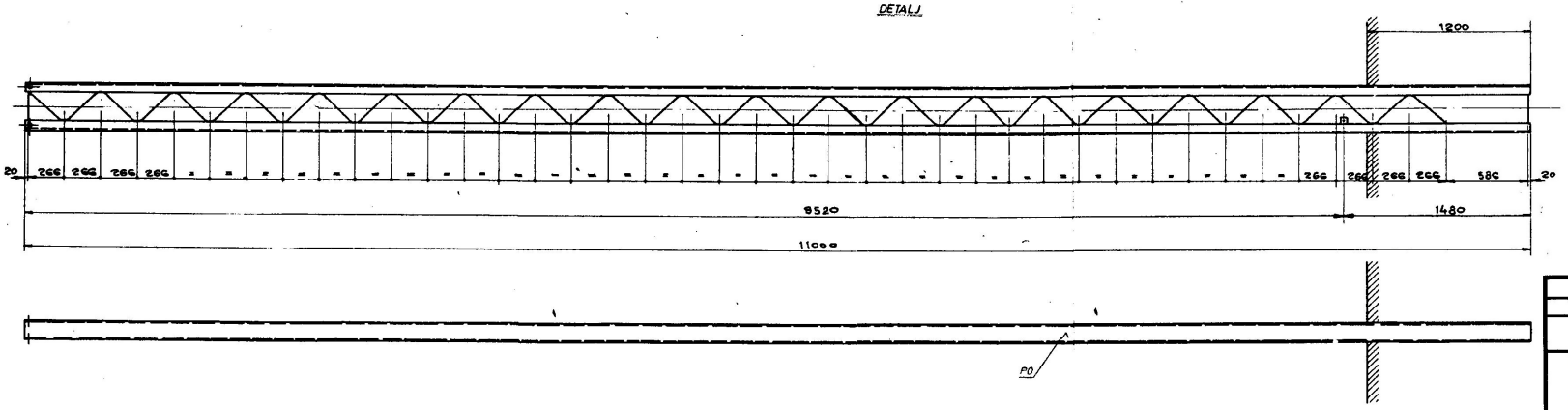

OBRADA:

DELOVI SKLOPA:
- U nosači 12, prema JUS C.B3.141 (2 kom.).
- Okrugli čelik Ø 17, prema JUS C.B3.411.
- Pločica za uzemljenje 50x50x6 od čeličnog lima (2 kom.).

NAPOMENA:
- Klasa varova prema JUS C.T3.010
  - za sučeone spojeve C,
  - za ugaone spojeve D.

POVRŠINSKA OBRADA:
- Vruće pocinkovano 610 g/m² Zn 98,5 prema JUS C.E1.020

PROIZVODNA OZNAKA (PO) UTISNUTA: xx U12V/aa)h=10 mm).

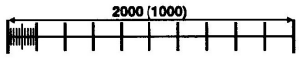

SKLOP BEZ DETALJA

Č.0361	JUS C.B0.500	-	350
Materijal	Standard	Obrada	Masa (kg)

Integral Topola

Konzolni stub od 2U profila U12V

21.09.95

0 1 2 3 4 5

100400

3	KATALOG ELEMENATA KONTAKTNE MREŽE MONOFAZNOG SISTEMA 25 kV, 50 Hz	-	100500

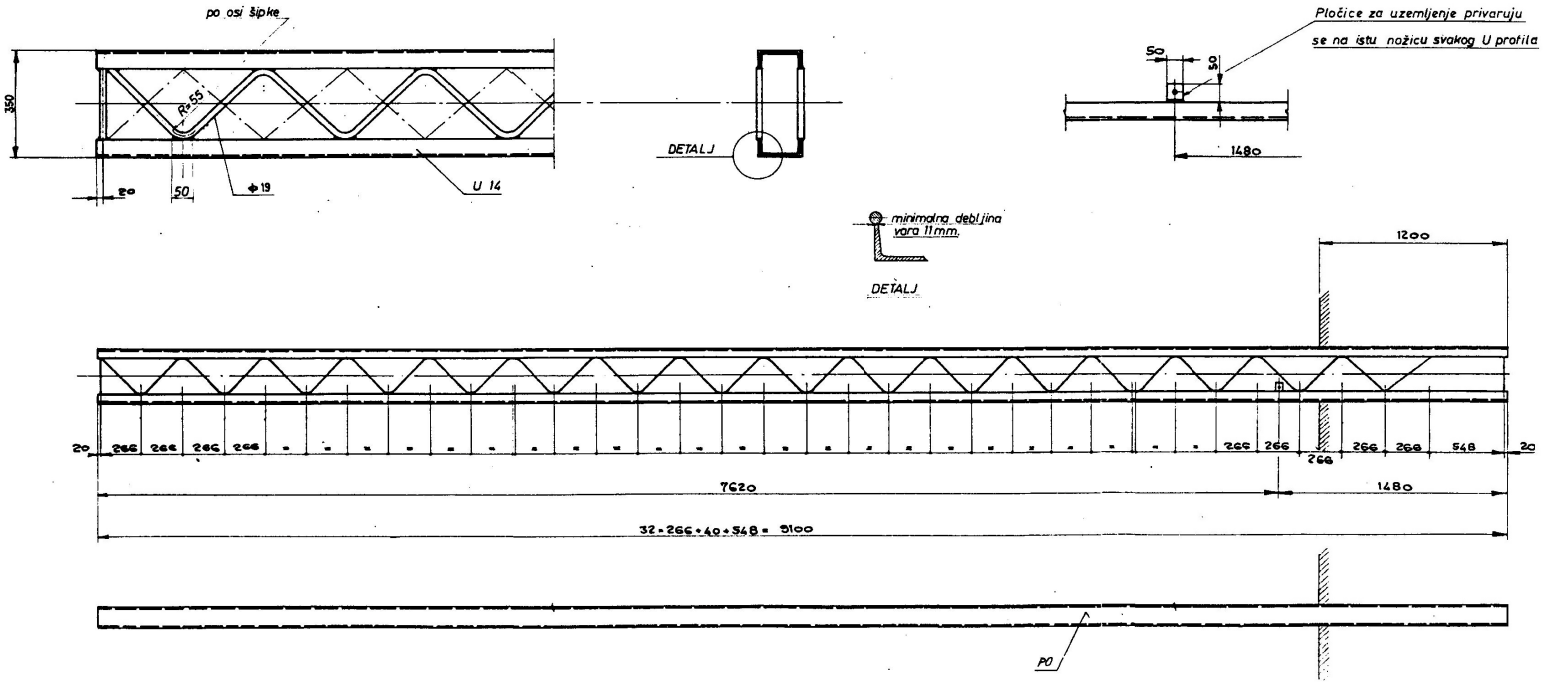

OBRADA:

DELOVI SKLOPA:
- U nosači 14, prema JUS C.B3.141 (2 kom.).
- Okrugli čelik Ø 19, prema JUS C.B3.411.
- Pločica za uzemljenje 50x50x6 od čeličnog lima (2 kom.).

NAPOMENA:
- Klasa varova prema JUS C.T3.010
  - za sučeone spojeve C,
  - za ugaone spojeve D.

POVRŠINSKA OBRADA:
- Vruće pocinkovano 610 g/m² Zn 98,5 prema JUS C.E1.020

PROIZVODNA OZNAKA (PO) UTISNUTA: xx U14/aa (h=10 mm).

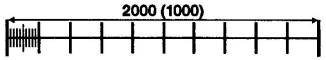

SKLOP BEZ DETALJA

Č.0361	JUS C.B0.500	-	355
Materijal	Standard	Obrada	Masa (kg)

Integral Topola

Konzolni stub od 2U profila U14

21.09.95

0 1 2 3 4 5

100500

3	KATALOG ELEMENATA KONTAKTNE MREŽE MONOFAZNOG SISTEMA 25 kV, 50 Hz	-	100600

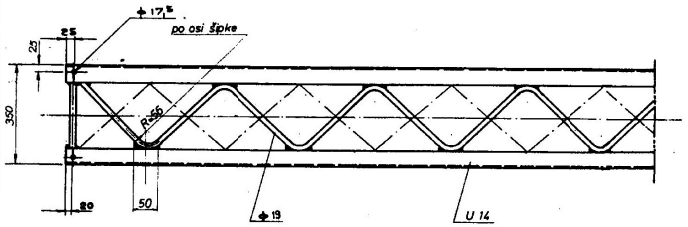

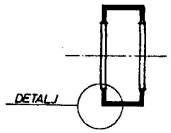

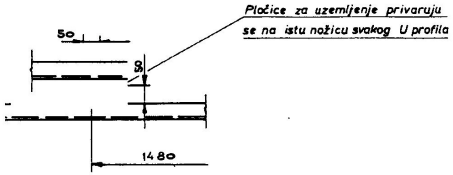

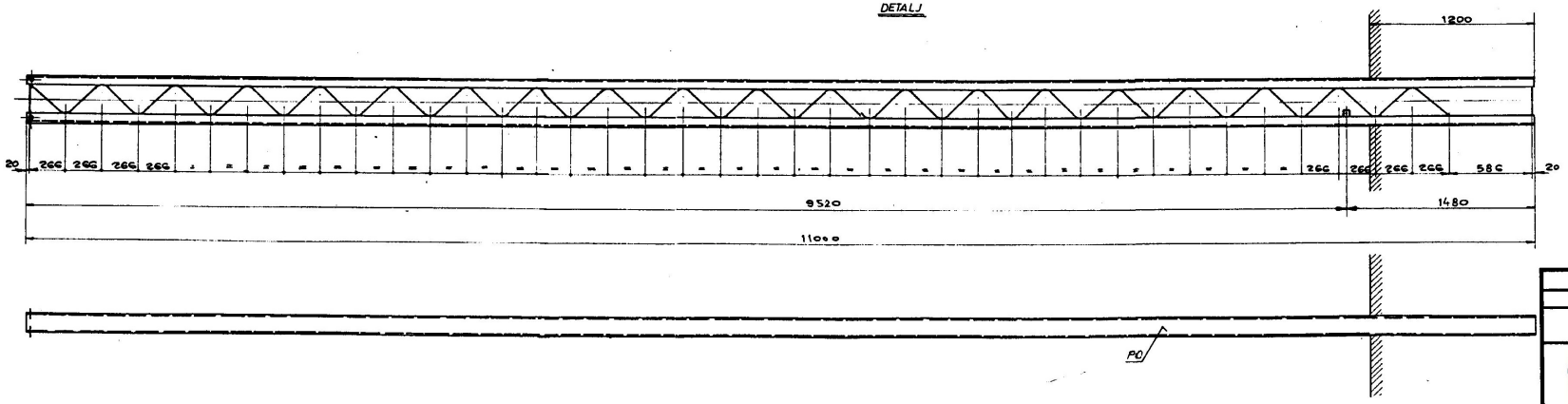

OBRADA:

DELOVI SKLOPA:
- U nosači 14, prema JUS C.B3.141 (2 kom.).
- Okrugli čelik Ø 19 prema JUS C.B3.411.
- Pločica za uzemljenje 50x50x6 od čeličnog lima (2 kom.).

NAPOMENA:
- Klasa varova prema JUS C.T3.010
  - za sučeone spojeve C,
  - za ugaone spojeve D.

POVRŠINSKA OBRADA:
- Vruće pocinkovano 610 g/m² Zn 98,5 prema JUS C.E1.020

PROIZVODNA OZNAKA (PO) UTISNUTA: xx U14V/aa (h=10 mm).

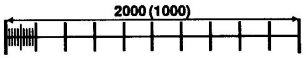

SKLOP BEZ DETALJA

Č.0361	JUS C.B0.500	-	430
Materijal	Standard	Obrada	Masa (kg)

Integral Topola

Konzolni stub od 2U profila U14V

21.09.95

0 1 2 3 4 5

100600

3	KATALOG ELEMENATA KONTAKTNE MREŽE MONOFAZNOG SISTEMA 25 kV, 50 Hz	-	100700

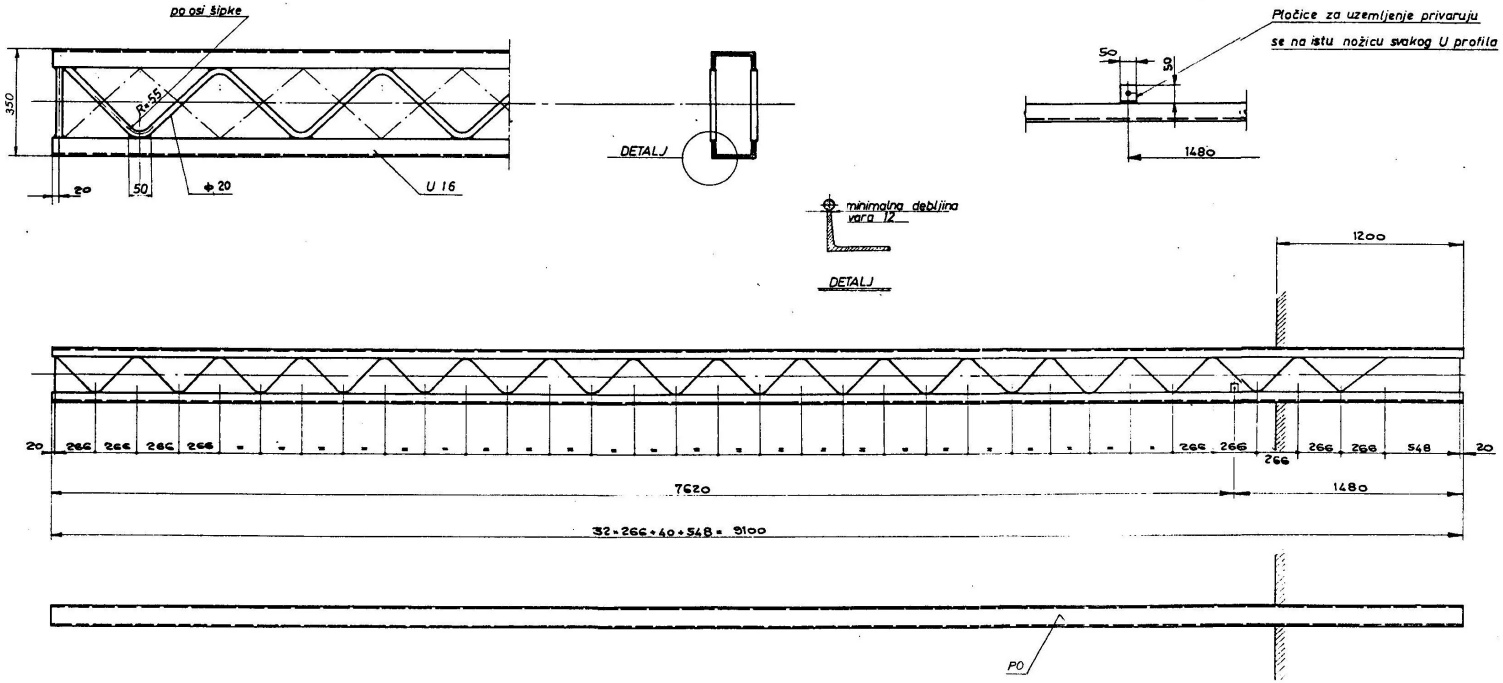
po osi šipke
350
R=55
20
50
⌀20
U 16
DETALJ
minimalna debljina vara 12
DETALJ
Pločice za uzemljenje privaruju se na istu nožicu svakog U profila
50
9
1480
1200
20
266
266
266

3	KATALOG ELEMENATA KONTAKTNE MREŽE MONOFAZNOG SISTEMA 25 kV, 50 Hz	-	100800

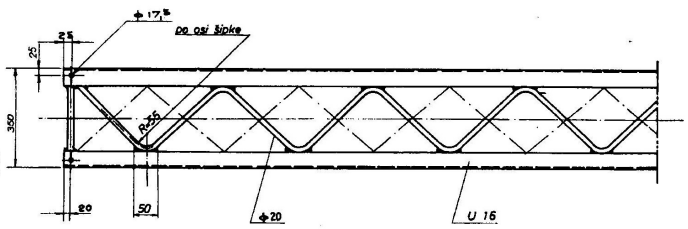

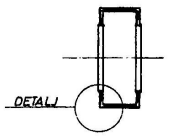

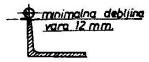

DETALJ

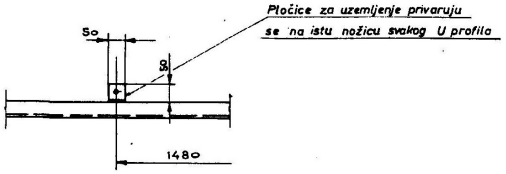

OBRADA:

DELOVI SKLOPA:
- U nosači 16, prema JUS C.B3.141 (2 kom.).
- Okrugli čelik Ø 20, prema JUS C.B3.411.
- Pločica za uzemljenje 50x50x6 od čeličnog lima (2 kom.).

NAPOMENA:
- Klasa varova prema JUS C.T3.010
  - za sučeone spojeve C,
  - za ugaone spojeve D.

POVRŠINSKA OBRADA:
- Vruće pocinkovano 610 g/m² Zn 98,5 prema JUS C.E1.020

PROIZVODNA OZNAKA (PO) UTISNUTA: xx U16V/aa (h=10 mm).

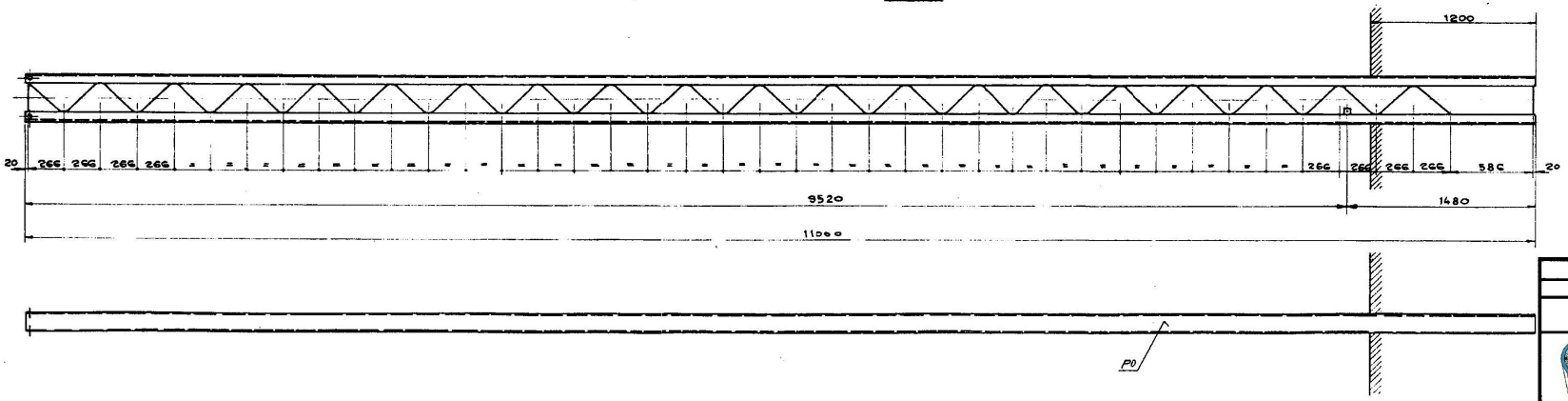

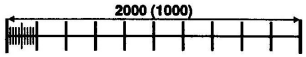

SKLOP BEZ DETALJA

Č.0361	JUS C.B0.500	-	495
Materijal	Standard	Obrada	Masa (kg)

Integral Topola

Konzolni stub od 2U profila U16V

21.09.95					
0	1	½	3	4	5

100800

3	KATALOG ELEMENATA KONTAKTNE MREŽE MONOFAZNOG SISTEMA 25 kV, 50 Hz	-	100900

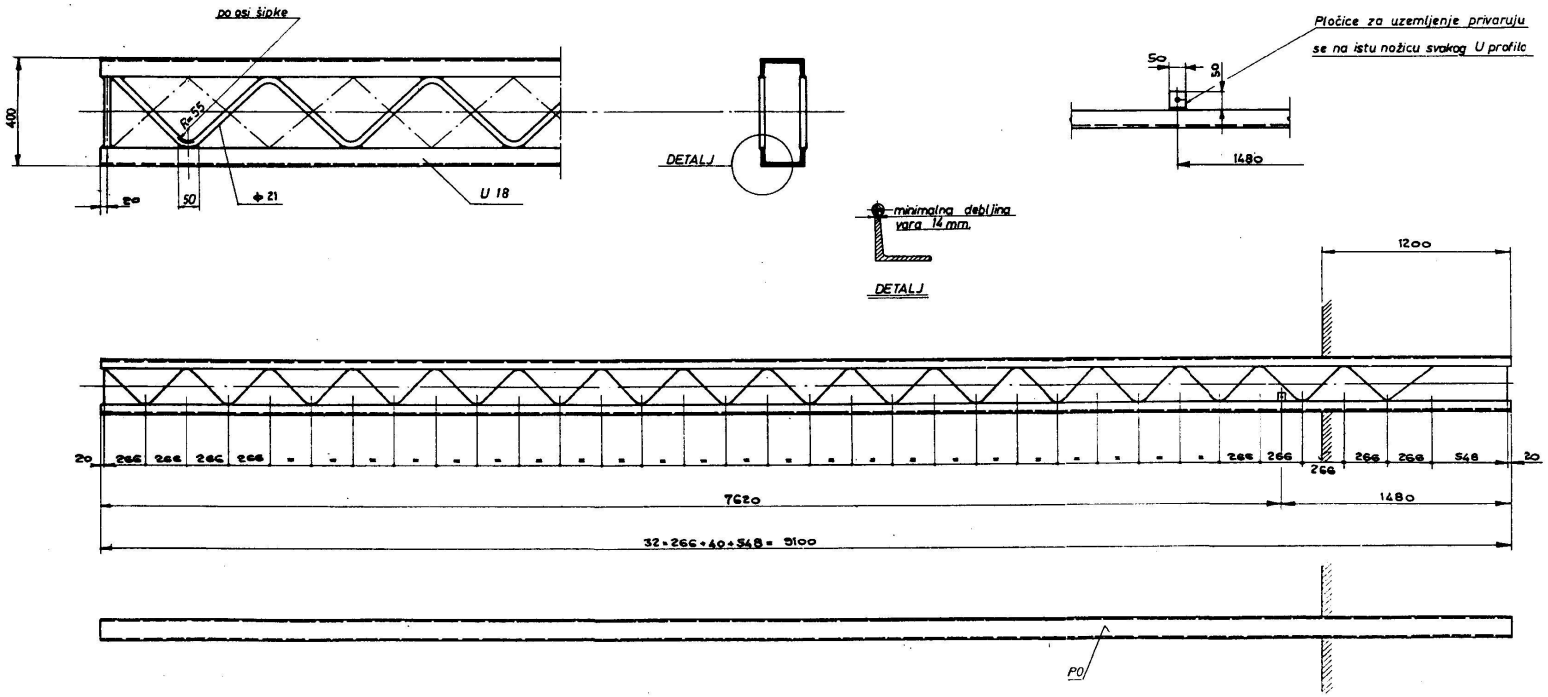
po osi šipke
400
R=55
50
50
Φ 21
U 18
DETALJ
minimalna debljina vara 14 mm.
DETALJ
Pločice za uzemljenje privaruju se na istu nožicu svakog U profila
50
50
1480
1200
20
266
266
266

3	KATALOG ELEMENATA KONTAKTNE MREŽE MONOFAZNOG SISTEMA 25 kV, 50 Hz	-	101100

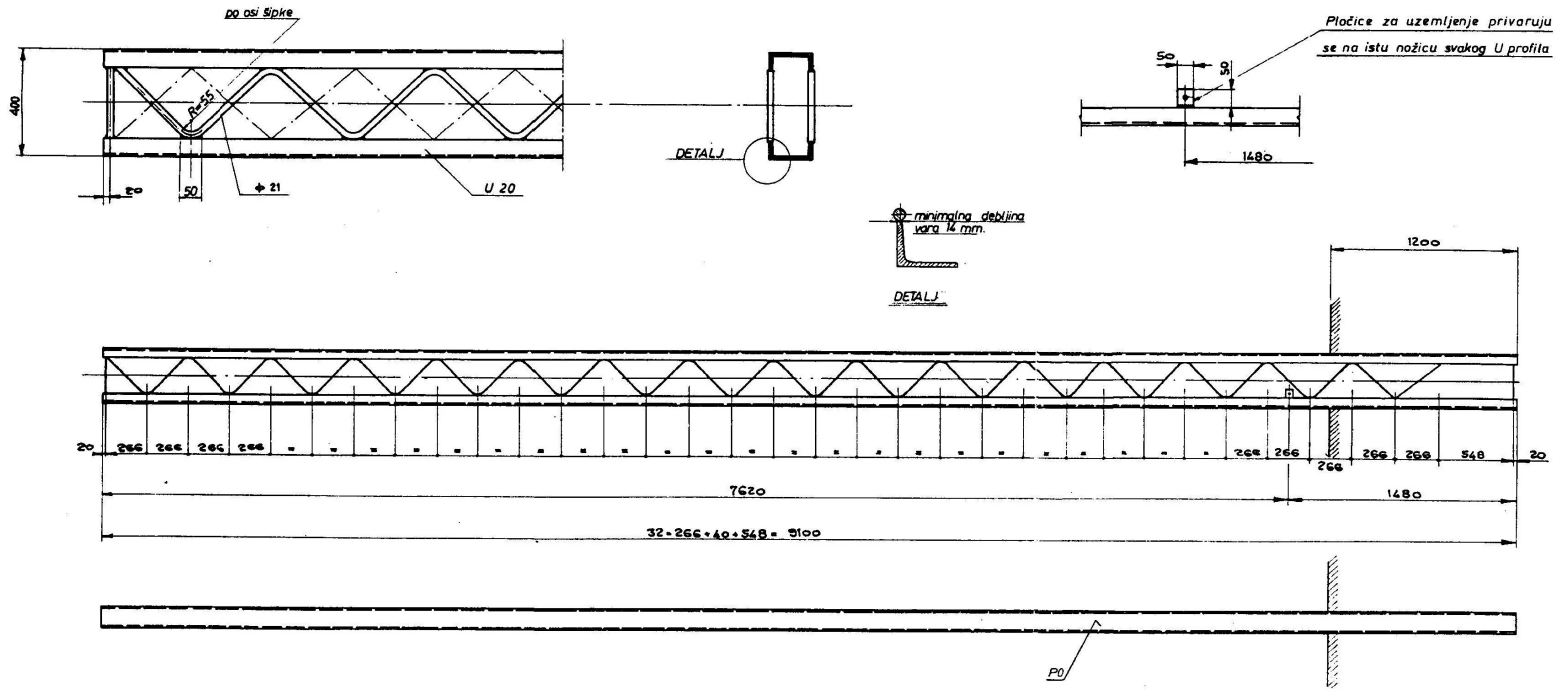
po osi šipke
400
R=55
20
50
⌀ 21
U 20
DETALJ
Pločice za uzemljenje privaruju se na istu nožicu svakog U profila
50
9
1480
minimalna debljina varа 14 mm.
DETALJ
1200
20
266
266
266

3	KATALOG ELEMENATA KONTAKTNE MREŽE MONOFAZNOG SISTEMA 25 kV, 50 Hz	-	101200

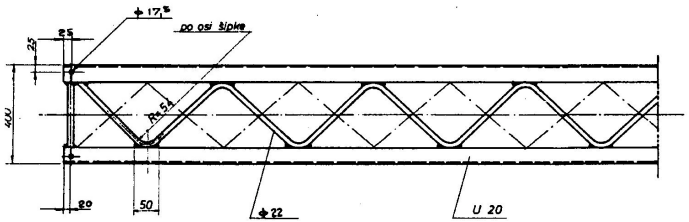

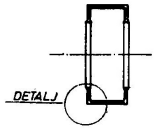

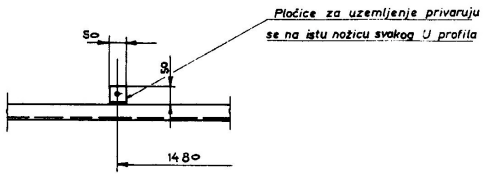

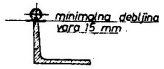

DETALJ

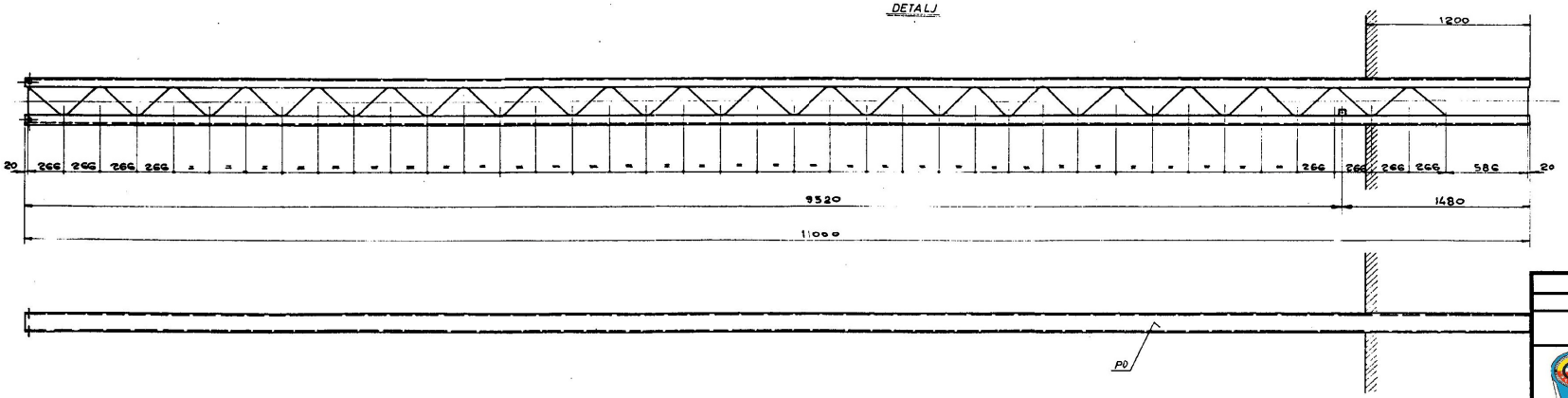

OBRADA:

DELOVI SKLOPA:
- U nosači 20, prema JUS C.B3.141 (2 kom.).
- Okrugli čelik Ø 22, prema JUS C.B3.411.
- Pločica za uzemljenje 50x50x6 od čeličnog lima (2 kom.).

NAPOMENA:
- Klasa varova prema JUS C.T3.010
  - za sučeone spojeve C,
  - za ugaone spojeve D.

POVRŠINSKA OBRADA:
- Vruće pocinkovano 610 g/m² Zn 98,5 prema JUS C.E1.020

PROIZVODNA OZNAKA (PO) UTISNUTA: xx U20V/aa (h=10 mm).

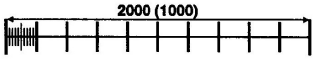

SKLOP BEZ DETALJA

Č.0361	JUS C.B0.500	-	660
Materijal	Standard	Obrada	Masa (kg)

Integral Topola

Konzolni stub od 2U profila U20V

21.09.95

0	1	2	3	4	5

101200

3	KATALOG ELEMENATA KONTAKTNE MREŽE MONOFAZNOG SISTEMA 25 kV, 50 Hz	-	102800

OBRADA:

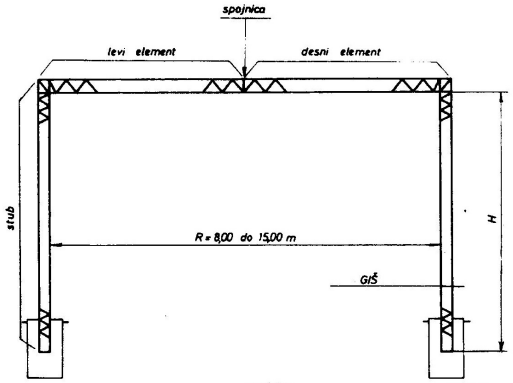

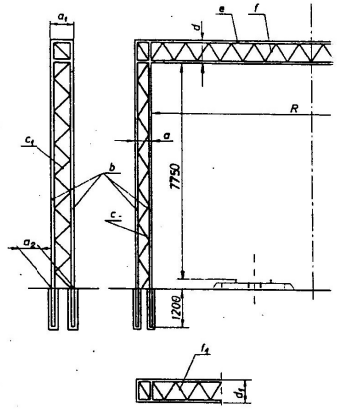

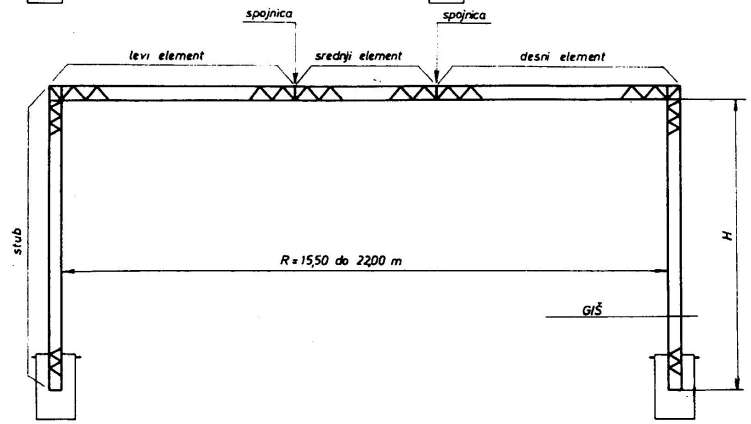

SPECIFIKACIJA PREČKE PO RASPONIMA R

RASPON PORTALA R [m]	ELEMENTI PREČKE						SPOJNICA A [kom.]
	levi		srednji		desni		
	poz.	ozn.	poz.	ozn.	poz.	ozn.	
8,00	6	G10	-	-	6	G10	1
9,50	6	G10	-	-	7	G9	1
10,50	6	G10	-	-	8	G0	1
11,00	7	G9	-	-	7	G9	1
11,50	6	G10	-	-	10	G1	1
12,00	7	G9	-	-	8	G0	1
12,50	7	G9	-	-	9	G2	1
13,00	8	G0	-	-	8	G0	1
13,50	8	G0	-	-	9	G2	1
14,00	9	G2	-	-	9	G2	1
14,50	9	G2	-	-	10	G1	1
15,00	10	G1	-	-	10	G1	1
15,50	9	G2	11	G7	9	G2	2
16,00	9	G2	11	G7	10	G1	2
16,50	10	G1	11	G7	10	G1	2
17,00	9	G2	12	G6	9	G2	2
17,50	9	G2	12	G6	10	G1	2
18,00	10	G1	12	G6	10	G1	2
18,50	9	G2	13	G5	9	G2	2
19,00	9	G2	13	G5	10	G1	2
19,50	10	G1	13	G5	10	G1	2
20,00	9	G2	14	G4	9	G2	2
20,50	9	G2	14	G4	10	G1	2
21,00	10	G1	14	G4	10	G1	2
21,50	9	G2	15	G3	9	G2	2
22,00	10	G1	15	G3	9	G2	2

NAPOMENE:

- Izgled, mesto i način pričvršćenja tablice za obeležavanje portala definisani su na crtežu TR9-501.
- U okviru ovog kataloga ne nalaze se crteži detalja, pa će se za pobrojane detalje koristiti crteži pod navedenim brojevima iz starog Kataloga.
- U crtežima detalja naznačene su navrtke M16x16 i M20x20 koje nisu u skladu sa JUS, pa ih svuda treba zameniti navrtkama M16x13 i M20x16.

MATERIJAL:

- Čelik Č.0361 prema JUS C.B0.500 za sve L profile, okrugle šipke i limove.
- Asortiman spojnih elemenata (bez količina):
  - Vijci sa šestostranom glavom:
    - M16x35/25 - 302803
    - M16x40/25 - 128204
    - M16x45/25 - 102825
    - M16x50/25 - 102826
  - Šestostrane navrtke M16x13 - 300604
  - Elastične podloške B16 - 114404
- Vijci, navrtke i elastične podloške - materijal i izrada prema Spisku spojnih elemenata iz ovog Kataloga. Količine su za svaki element portala navedene u crtežima detalja starog Kataloga.

- Klasa varova prema JUS C.T3.010
  - za sučsone spojeve C,
  - za ugsone spojeve D.

POVRŠINSKA OBRADA:

- Vruće pocinkovano
  - *za sve profile, šipke i limove* 610 g/m^2 Zn 98,5
  - *za sve spojne elemente* 380 g/m^2 Zn 98,5

prema JUS C.E1.020

PROIZVODNA OZNAKA (PO) UTISNUTA NA SPOLJNJU POVRŠINU JEDNOG L PROFILA SA SPOLJNJE STRANE SVAKOG STUBA NA VISINI 3000 mm IZNAD DONJEG KRAJA: xx tip stuba iz tabele DIMENZIJE STUBOVA .../aa

SPECIFIKACIJA STUBOVA PO VISINAMA H

VISINA H	Standardni stubovi		Ojačani stubovi		Stubovi za zatezanje bez sidra	
	A	poz.	AG	poz.	AR	poz.
7850	M0	1	-	-	-	-
8250	M1	2	M1	17	M1	21
8650	M2	3	M2	18	M2	22
9050	M3	4	M3	19	M3	23
9450	M4	5	M4	20	M4	24

DIMENZIJE STUBOVA I PREČKI PO TIPOVIMA, SASTAV KONSTRUKCIJA I PRIMENJENI ELEMENTI

Element	Tip / Dimenzije	A	AG	AR
Stub	a	400	400	400
	a_1	480	480	480
	a_2	480	480	1100
	b	L60x60x6	L65x65x7	L80x80x10
	c	Ø16	Ø16	Ø16
	c_1	Ø16	Ø16	L45x45x5
Prečka	d	480	480	480
	d_1	480	480	480
	e	L60x60x6	L60x60x6	L60x60x6
	f	Ø16	Ø16	Ø16
	f_1	Ø16	Ø16	Ø16

SKLOP BEZ DETALJA

Poz.	Naziv detalja	H	L	Masa	Broj detalja
24	Stub AR/M4	9450	-	660,40	102824
23	Stub AR/M3	9050	-	633,60	102823
22	Stub AR/M2	8650	-	612,20	102822
21	Stub AR/M1	8250	-	585,00	102821
20	Stub AG/M4	9450	-	388,10	102820
19	Stub AG/M3	9050	-	372,60	102819
18	Stub AG/M2	8650	-	357,10	102818
17	Stub AG/M1	8250	-	341,20	102817
16	Spojnica A	-	-	15,00	102816
15	Prečka A/G3	-	7500	228,60	102815
14	Prečka A/G4	-	6000	182,80	102814
13	Prečka A/G5	-	4500	137,10	102813
12	Prečka A/G6	-	3000	91,30	102812
11	Prečka A/G7	-	1500	45,50	102811
10	Prečka A/G1	-	7500	268,30	102810
9	Prečka A/G2	-	7000	253,60	102809
8	Prečka A/G0	-	6500	238,90	102808
7	Prečka A/G9	-	5500	209,50	102807
6	Prečka A/G10	-	4000	161,90	102806
5	Stub A/M4	9450	-	335,40	102805
4	Stub A/M3	9050	-	322,20	102804
3	Stub A/M2	8650	-	308,60	102803
2	Stub A/M1	8250	-	295,00	102802
1	Stub A/M0	7850	-	281,50	102801

Integral Topola

Kruti portal A

21.09.95

0	1	2	3	4	5

102800

OBRADA:

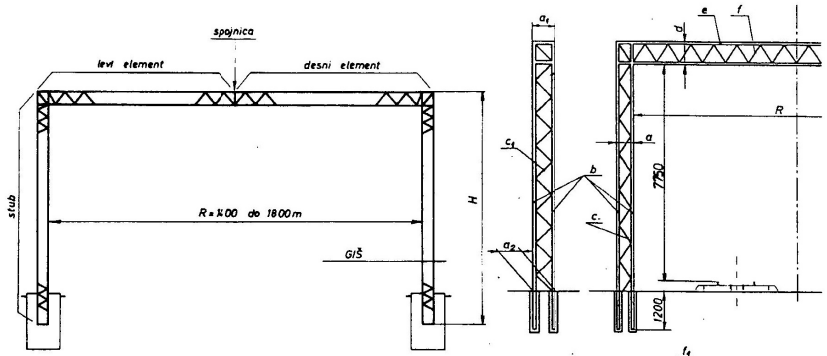

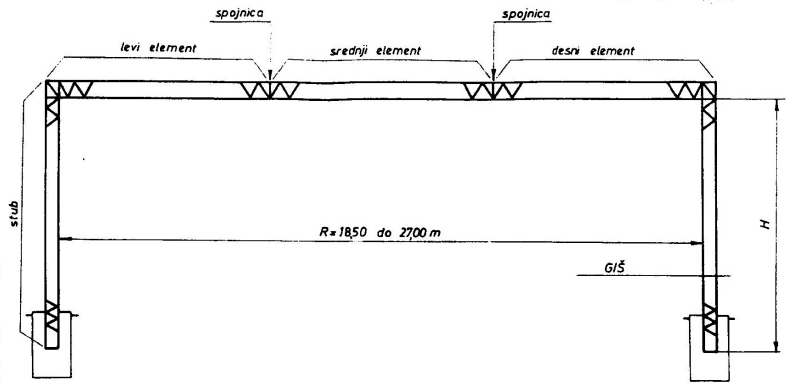

RASPON PORTALA R [m]	ELEMENTI PREČKE						SPOJNICA B [kom.]
	levi		srednji		desni		
	poz.	ozn.	poz.	ozn.	poz.	ozn.	
14,00	6	G0	-	-	6	G0	1
14,50	6	G0	-	-	7	G9	1
15,00	7	G9	-	-	7	G9	1
15,50	6	G0	-	-	8	G2	1
16,00	7	G9	-	-	8	G2	1
16,50	7	G9	-	-	9	G1	1
17,00	8	G2	-	-	8	G2	1
17,50	8	G2	-	-	9	G1	1
18,00	9	G1	-	-	9	G1	1
18,50	8	G2	10	G8	8	G2	2
19,00	9	G1	10	G8	8	G2	2
19,50	9	G1	10	G8	9	G1	2
20,00	8	G2	11	G7	8	G2	2
20,50	9	G1	11	G7	8	G2	2
21,00	9	G1	11	G7	9	G1	2
21,50	8	G2	12	G6	8	G2	2
22,00	9	G1	12	G6	8	G2	2
22,50	9	G1	12	G6	9	G1	2
23,00	8	G2	13	G5	8	G2	2
23,50	9	G1	13	G5	8	G2	2
24,00	9	G1	13	G5	9	G1	2
24,50	8	G2	14	G4	8	G2	2
25,00	9	G1	14	G4	8	G2	2
25,50	9	G1	14	G4	9	G1	2
26,00	8	G2	15	G3	8	G2	2
26,50	9	G1	15	G3	8	G2	2
27,00	9	G1	15	G3	9	G1	2

SPECIFIKACIJA STUBOVA PO VISINAMA H

VISINA H	Standardni stubovi		Ojačani stubovi		Stubovi za zatezanje bez sidra	
	B	poz.	BG	poz.	BR	poz.
7850	M0	1	-	-	-	-
8250	M1	2	M1	17	M1	21
8650	M2	3	M2	18	M2	22
9050	M3	4	M3	19	M3	23
9450	M4	5	M4	20	M4	24

NAPOMENE:
- Izgled, mesto i način pričvršćenja tablice za obeležavanje portala definisani su na crtežu TR9-501.
- U okviru ovog kataloga ne nalaze se crteži detalja, pa će se za pobrojane detalje koristiti crteži pod navedenim brojevima iz starog Kataloga.
- U crtežima detalja naznačene su navrtke M16x16 i M20x20 koje nisu u skladu sa JUS, pa ih svuda treba zameniti navrtkama M16x13 i M20x16.

MATERIJAL:
- Čelik Č.0361 prema JUS C.B0.500 za sve L profile, okrugle šipke i limove.
- Asortiman spojnih elemenata (bez količina):
  - Vijci sa šestostranom glavom:
    - M16x35/25 - 302803
    - M16x40/25 - 128204
    - M16x45/25 - 102825
    - M16x50/25 - 102826
  - Šestostrane navrtke M16x13 - 300604
  - Elastične podloške B16 - 114404
- Vijci, navrtke i elastične podloške - materijal i izrada prema Spisku spojnih elemenata iz ovog Kataloga. Količine su za svaki element portala navedene u crtežima detalja starog Kataloga.

- Klasa varova prema JUS C.T3.010
  - za sučeone spojeve C,
  - za ugaone spojeve D.

POVRŠINSKA OBRADA:
- Vruće pocinkovano
  - *za sve profile, šipke i limove* 610 g/m^2 98,5
  - *za sve spojne elemente* 380 g/m^2 98,5

prema JUS C.E1.020 2.

PROIZVODNA OZNAKA (PO) UTISNUTA NA SPOLJNJU POVRŠINU JEDNOG L PROFILA SA SPOLJNJE STRANE SVAKOG STUBA NA VISINI 3000 mm IZNAD DONJEG KRAJA: xx tip stuba iz tabele DIMENZIJE STUBOVA .../aa

DIMENZIJE STUBOVA I PREČKI PO TIPOVIMA, SASTAV KONSTRUKCIJA I PRIMENJENI ELEMENTI

Element	Tip / Dimenzije	B	BG	BR
Stub	a	500	500	500
	a_1	700	700	700
	a_2	700	700	1200
	b	L70x70x7	L70x70x9	L90x90x11
	c	Ø18	Ø18	Ø18
	c_1	L45x45x5	L45x45x5	L50x50x5
Prečka	d	700	700	700
	d_1	700	700	700
	e	L70x70x7	L70x70x7	L70x70x7
	f	Ø18	Ø18	Ø18
	f_1	L45x45x5	L45x45x5	L45x45x5

SKLOP BEZ DETALJA

Poz.	Naziv detalja	H	L	Masa	Broj detalja
24	Stub BR/M4	9450	-	802,70	102924
23	Stub BR/M3	9050	-	776,00	102923
22	Stub BR/M2	8650	-	742,70	102922
21	Stub BR/M1	8250	-	715,70	102921
20	Stub BG/M4	9450	-	696,30	102920
19	Stub BG/M3	9050	-	546,90	102919
18	Stub BG/M2	8650	-	524,90	102918
17	Stub BG/M1	8250	-	502,50	102917
16	Spojnica B	-	-	34,80	102916
15	Prečka B/G3	-	9000	448,30	102915
14	Prečka B/G4	-	7500	373,40	102914
13	Prečka B/G5	-	6000	298,40	102913
12	Prečka B/G6	-	4500	223,50	102912
11	Prečka B/G7	-	3000	148,50	102911
10	Prečka B/G8	-	1500	73,60	102910
9	Prečka B/G1	-	9000	530,90	102909
8	Prečka B/G2	-	8500	508,00	102908
7	Prečka B/G9	-	7500	457,80	102907
6	Prečka B/G0	-	7000	434,20	102906
5	Stub B/M4	9450	-	482,10	102905
4	Stub B/M3	9050	-	463,10	102904
3	Stub B/M2	8650	-	444,00	102903
2	Stub B/M1	8250	-	423,80	102902
1	Stub B/M0	7850	-	405,90	102901

Integral Topola

Kruti portal B

21.09.95

0 1 2 3 4 5

102900

OBRADA:

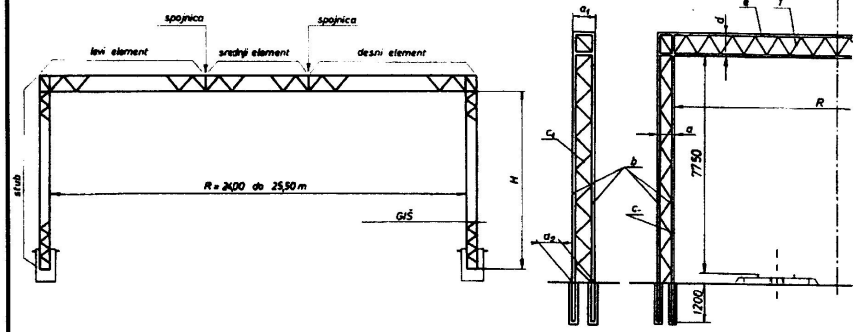

RASPON PORTALA R [m]	ELEMENTI PREČKE								SPOJNICA C [kom.]
	levi element		srednji element				desni element		
			levi		desni				
	poz.	ozn.	poz.	ozn.	poz.	ozn.	poz.	ozn.	
24,00	7	G1		9*	G7*		7	G1	2
24,50	6	G2		11*	G5*		6	G2	2
25,00	7	G1		11*	G5*		6	G2	2
25,50	7	G1		11*	G5*		7	G1	2
26,00	6	G2	8	G8	8	G8	6	G2	3
26,50	7	G1	8	G8	8	G8	6	G2	3
27,00	7	G1	8	G8	8	G8	7	G1	3
27,50	6	G2	8	G8	10	G6	6	G2	3
28,00	7	G1	8	G8	10	G6	6	G2	3
28,50	7	G1	8	G8	10	G6	7	G1	3
29,00	6	G2	10	G6	10	G6	6	G2	3
29,50	7	G1	10	G6	10	G6	6	G2	3
30,00	7	G1	10	G6	10	G6	7	G1	3
30,50	6	G2	12	G4	10	G6	6	G2	3
31,00	7	G1	12	G4	10	G6	6	G2	3
31,50	7	G1	12	G4	10	G6	7	G1	3
32,00	6	G2	12	G4	12	G4	6	G2	3
32,50	7	G1	12	G4	12	G4	6	G2	3
33,00	7	G1	12	G4	12	G4	7	G1	3
33,50	6	G2	13	G3	12	G4	6	G2	3
34,00	7	G1	13	G3	12	G4	6	G2	3
34,50	7	G1	13	G3	12	G4	7	G1	3
35,00	6	G2	13	G3	13	G3	6	G2	3
35,50	7	G1	13	G3	13	G3	6	G2	3
36,00	7	G1	13	G3	13	G3	7	G1	3

* SREDNJI ELEMENT OD JEDNOG DELA

NAPOMENE:
- Izgled, mesto i način pričvršćenja tablice za obeležavanje portala definisani su na crtežu TR9-501.
- U okviru ovog kataloga ne nalaze se crteži detalja, pa će se za pobrojane detalje koristiti crteži pod navedenim brojevima iz starog Kataloga.
- U crtežima detalja naznačene su navrtke M16x16 i M20x20 koje nisu u skladu sa JUS, pa ih svuda treba zameniti navrtkama M16x13 i M20x16.

MATERIJAL:
- Čelik Č.0361 prema JUS C.B0.500 za sve L profile, okrugle šipke i limove.
- Asortiman spojnih elemenata (bez količina):
  - Vijci sa šestostranom glavom:
    - M16x35/25 - 302803
    - M16x40/25 - 128204
    - M16x45/25 - 102825
    - M16x50/25 - 102826
    - M16x55/25 - 103023
  - Šestostrane navrtke M16x13 - 300604
  - Elastične podloške B16 - 114404
- Vijci, navrtke i elastične podloške - materijal i izrada prema Spisku spojnih elemenata iz ovog Kataloga. Količine su za svaki element portala navedene u crtežima detalja starog Kataloga.

- Klasa varova prema JUS C.T3.010
  - za sučeone spojeve C,
  - za ugaone spojeve D.

POVRŠINSKA OBRADA:
- Vruće pocinkovano
  - *za sve profile, šipke i limove* 610 g/m^2 Zn 98,5
  - *za sve spojne elemente* 380 g/m^2 Zn 98,5

prema JUS C.E1.020

PROIZVODNA OZNAKA (PO) UTISNUTA NA SPOLJNJU POVRŠINU JEDNOG L PROFILA SA SPOLJNJE STRANE SVAKOG STUBA NA VISINI 3000 mm IZNAD DONJEG KRAJA: xx tip stuba iz tabele DIMENZIJE STUBOVA ... /aa

DIMENZIJE STUBOVA I PREČKI PO TIPOVIMA, SASTAV KONSTRUKCIJA I PRIMENJENI ELEMENTI

Element	Tip / Dimenzije	C_k	CG	CR
Stub	a	600	600	600
	a_1	920	920	920
	a_2	920	920	1300
	b	L80x80x10	L80x80x10	L100x100x10
	c	L45x45x5	L45x45x5	L45x45x5
	c_1	L45x45x6	L45x45x6	L55x55x6
Prečka	d	920	920	920
	d_1	920	920	920
	e	L80x80x10	L80x80x10	L80x80x10
	f	L50x50x5	L50x50x5	L50x50x5
	f_1	L45x45x5	L45x45x5	L45x45x5

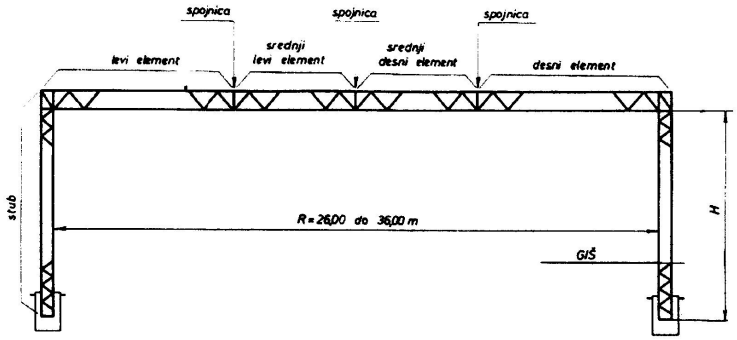

SPECIFIKACIJA STUBOVA PO VISINAMA H

VISINA H	Standardni stubovi		Ojačani stubovi		Stubovi za zatezanje bez sidra	
	C	poz.	CG	poz.	CR	poz.
7850	M0	1	-	-	-	-
8250	M1	2	M1	15	M1	19
8650	M2	3	M2	16	M2	20
9050	M3	4	M3	17	M3	21
9450	M4	5	M4	18	M4	22

SKLOP BEZ DETALJA

Poz.	Naziv detalja	H	L	Masa	Broj detalja
22	Stub CR/M4	9450	-	908,60	103022
21	Stub CR/M3	9050	-	879,20	103021
20	Stub CR/M2	8650	-	839,80	103020
19	Stub CR/M1	8250	-	810,30	103019
18	Stub CG/M4	9450	-	731,70	103018
17	Stub CG/M3	9050	-	707,10	103017
16	Stub CG/M2	8650	-	677,80	103016
15	Stub CG/M1	8250	-	653,20	103015
14	Spojnica C	-	-	68,00	103014
13	Prečka C/G3	-	9000	612,80	103013
12	Prečka C/G4	-	7500	510,60	103012
11	Prečka C/G5	-	7500	510,60	103011
10	Prečka C/G6	-	6000	408,40	103010
9	Prečka C/G7	-	6000	408,40	103009
8	Prečka C/G8	-	4500	306,40	103008
7	Prečka C/G1	-	9000	778,60	103007
6	Prečka C/G2	-	8500	750,60	103006
5	Stub C/M4	9450	-	731,70	103005
4	Stub C/M3	9050	-	707,10	103004
3	Stub C/M2	8650	-	677,80	103003
2	Stub C/M1	8250	-	653,20	103002
1	Stub C/M0	7850	-	625,40	103001

Integral Topola

21.09.95

Kruti portal C

0	1	2	3	4	5

103000

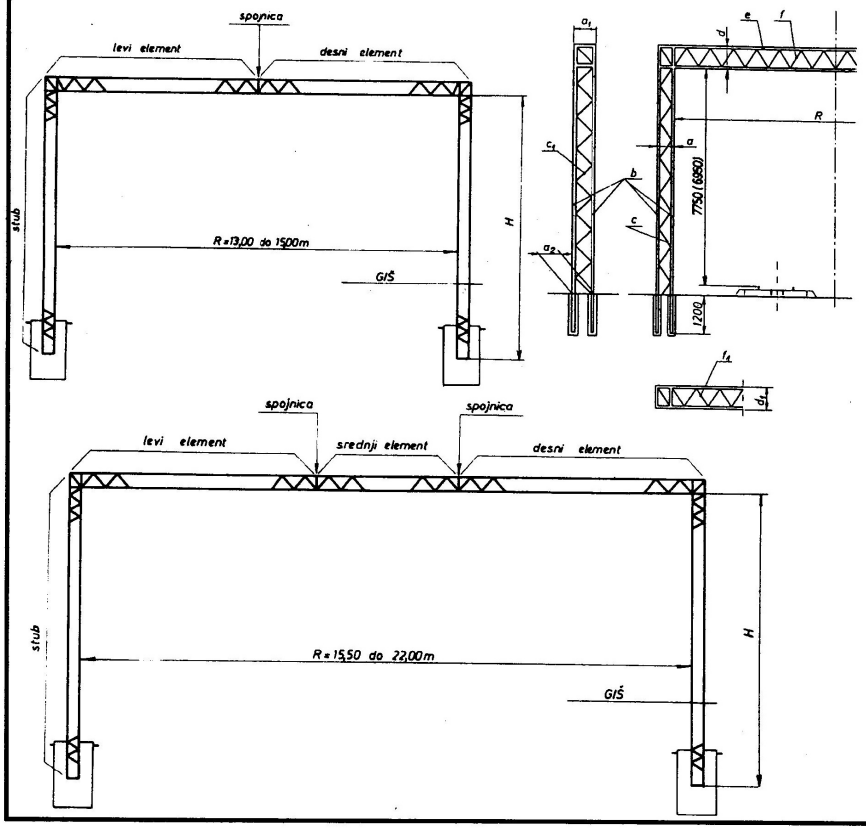

SPECIFIKACIJA PREČKE PO RASPONIMA R

RASPON PORTALA R [m]	ELEMENTI PREČKE						SPOJNICA A1 [kom.]
	levi		srednji		desni		
	poz.	ozn.	poz.	ozn.	poz.	ozn.	
13,00	7	G0	-	-	7	G0	1
13,50	7	G0	-	-	8	G2	1
14,00	8	G2	-	-	8	G2	1
14,50	9	G1	-	-	8	G2	1
15,00	9	G1	-	-	9	G1	1
15,50	8	G2	10	G7	8	G2	2
16,00	8	G2	10	G7	9	G1	2
16,50	9	G1	10	G7	9	G1	2
17,00	8	G2	11	G6	8	G2	2
17,50	8	G2	11	G6	9	G1	2
18,00	9	G1	11	G6	9	G1	2
18,50	8	G2	12	G5	8	G2	2
19,00	8	G2	12	G5	9	G1	2
19,50	9	G1	12	G5	9	G1	2
20,00	8	G2	13	G4	8	G2	2
20,50	8	G2	13	G4	9	G1	2
21,00	9	G1	13	G4	9	G1	2
21,50	8	G2	14	G3	8	G2	2
22,00	9	G1	14	G3	8	G2	2

SPECIFIKACIJA STUBOVA PO VISINAMA H

VISINA H	Standardni stubovi		Ojačani stubovi	
	A1	poz.	A1G	poz.
7450	M6	1	M6	16
7850	M5	2	M5	17
8250	M1	3	M1	18
8650	M2	4	M2	19
9050	M3	5	M3	20
9450	M4	6	M4	21

NAPOMENE:

- Izgled, mesto i način pričvršćenja tablice za obeležavanje portala definisani su na crtežu TR9-501.
- U okviru ovog kataloga ne nalaze se crteži detalja, pa će se za pobrojane detalje koristiti crteži pod navedenim brojevima iz starog Kataloga.
- U crtežima detalja naznačene su navrtke M16x16 i M20x20 koje nisu u skladu sa JUS, pa ih svuda treba zameniti navrtkama M16x13 i M20x16.

MATERIJAL:

- Čelik Č.0361 prema JUS C.B0.500 za sve L profile, okrugle šipke i limove.
- Asortiman spojnih elemenata (bez količina):
  - Vijci sa šestostranom glavom:
    - M16x35/25 - 302803
    - M16x40/25 - 128204
    - M16x45/25 - 102825
    - M16x50/25 - 102826
  - Šestostrane navrtke M16x13 - 300604
  - Elastične podloške B16 - 114404
- Vijci, navrtke i elastične podloške - materijal i izrada prema Spisku spojnih elemenata iz ovog Kataloga. Količine su za svaki element portala navedene u crtežima detalja starog Kataloga.
- Klasa varova prema JUS C.T3.010
  - za sučeone spojeve C,
  - za ugaone spojeve D.

POVRŠINSKA OBRADA:

- Vruće pocinkovano
  - *za sve profile, šipke i limove* 610 g/m^2 Zn 98,5
  - *za sve spojne elemente* 380 g/m^2 Zn 98,5

prema JUS C.E1.020

PROIZVODNA OZNAKA (PO) UTISNUTA NA SPOLJNJU POVRŠINU JEDNOG L PROFILA SA SPOLJNJE STRANE SVAKOG STUBA NA VISINI 3000 mm IZNAD DONJEG KRAJA: xx tip stuba iz tabele DIMENZIJE STUBOVA ... /aa

DIMENZIJE STUBOVA I PREČKI PO TIPOVIMA, SASTAV KONSTRUKCIJA I PRIMENJENI ELEMENTI

Element	Tip / Dimenzije	A1	A1G
Stub	a	430	430
	a_1	1000	1000
	a_2	1000	1000
	b	L75x75x10	L80x80x10
	c	Ø16	Ø16
	c_1	L45x45x5	L45x45x5
Prečka	d	510	510
	d_1	1000	1000
	e	L75x75x10	L75x75x10
	f	Ø16	Ø16
	f_1	L50x50x6	L50x50x6

OBRADA:

SKLOP BEZ DETALJA

Poz.	Naziv detalja	H	L	Masa	Broj detalja
21	Stub A1G/M4	9450	-	693,70	103121
20	Stub A1G/M3	9050	-	665,90	103120
19	Stub A1G/M2	8650	-	643,20	103119
18	Stub A1G/M1	8250	-	615,30	103118
17	Stub A1G/M5	7850	-	587,40	103117
16	Stub A1G/M6	7450	-	565,20	103116
15	Spojnica A1	-	-	37,90	103115
14	Prečka A1/G3	-	7500	444,60	103114
13	Prečka A1/G4	-	6000	355,10	103113
12	Prečka A1/G5	-	4500	266,10	103112
11	Prečka A1/G6	-	3000	177,10	103111
10	Prečka A1/G7	-	1500	87,80	103110
9	Prečka A1/G1	-	7500	578,40	103109
8	Prečka A1/G2	-	7000	551,80	103108
7	Prečka A1/G0	-	6500	520,40	103107
6	Stub A1/M4	9450	-	660,10	103106
5	Stub A1/M3	9050	-	634,00	103105
4	Stub A1/M2	8650	-	612,50	103104
3	Stub A1/M1	8250	-	585,70	103103
2	Stub A1/M5	7850	-	559,00	103102
1	Stub A1/M6	7450	-	538,00	103101

Integral Topola

Kruti portal A1

21.09.95

0 1 2 3 4 5

103100

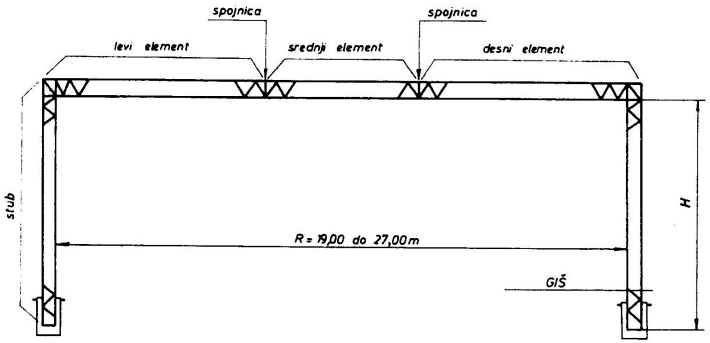

RASPON PORTALA R [m]	ELEMENTI PREČKE						SPOJNICA B1 [kom.]
	levi		srednji		desni		
	poz.	ozn.	poz.	ozn.	poz.	ozn.	
19,00	8	G1	9	G8	7	G2	2
19,50	8	G1	9	G8	8	G1	2
20,00	7	G2	10	G7	7	G2	2
20,50	8	G1	10	G7	7	G2	2
21,00	8	G1	10	G7	8	G1	2
21,50	7	G2	11	G6	7	G2	2
22,00	8	G1	11	G6	7	G2	2
22,50	8	G1	11	G6	8	G1	2
23,00	7	G2	12	G5	7	G2	2
23,50	8	G1	12	G5	7	G2	2
24,00	8	G1	12	G5	8	G1	2
24,50	7	G2	13	G4	7	G2	2
25,00	8	G1	13	G4	7	G2	2
25,50	8	G1	13	G4	8	G1	2
26,00	7	G2	14	G3	7	G2	2
26,50	8	G1	14	G3	7	G2	2
27,00	8	G1	14	G3	8	G1	2

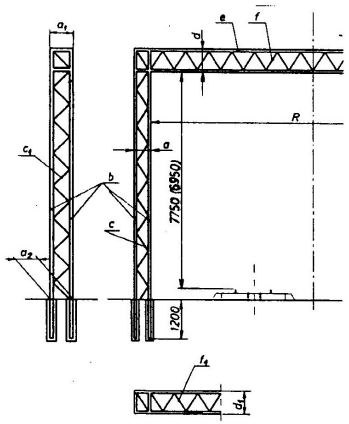

SPECIFIKACIJA STUBOVA PO VISINAMA H

VISINA H	Standardni stubovi		Ojačani stubovi	
	B1	poz.	B1G	poz.
7450	M6	1	M6	16
7850	M5	2	M5	17
8250	M1	3	M1	18
8650	M2	4	M2	19
9050	M3	5	M3	20
9450	M4	6	M4	21

NAPOMENE:

- Izgled, mesto i način pričvršćenja tablice za obeležavanje portala definisani su na crtežu TR9-501.
- U okviru ovog kataloga ne nalaze se crteži detalja, pa će se za pobrojane detalje koristiti crteži pod navedenim brojevima iz starog Kataloga.
- U crtežima detalja naznačene su navrtke M16x16 i M20x20 koje nisu u skladu sa JUS, pa ih svuda treba zameniti navrtkama M16x13 i M20x16.

MATERIJAL:

- Čelik Č.0361 prema JUS C.B0.500 za sve L profile, okrugle šipke i limove.
- Asortiman spojnih elemenata (bez količina):
  - Vijci sa šestostranom glavom:
    - M20x45/30 - 139706
    - M20x50/30 - 138503
    - M20x55/30 - 103222
    - M20x60/30 - 138504
  - Šestostrane navrtke M20x16 - 301011
  - Elastične podloške B20 - 301012
- Vijci, navrtke i elastične podloške - materijal i izrada prema Spisku spojnih elemenata iz ovog Kataloga. Količine su za svaki element portala navedene u crtežima detalja starog Kataloga.

- Klasa varova prema JUS C.T3.010
  - za sučeone spojeve **C**,
  - za ugaone spojeve **D**.

POVRŠINSKA OBRADA:

- Vruće pocinkovano
  - *za sve profile, šipke i limove* 610 g/m^2 Zn 98,5
  - *za sve spojne elemente* 380 g/m^2 Zn 98,5

prema JUS C.E1.020

PROIZVODNA OZNAKA (PO) UTISNUTA NA SPOLJNJU POVRŠINU JEDNOG L PROFILA SA SPOLJNJE STRANE SVAKOG STUBA NA VISINI 3000 mm IZNAD DONJEG KRAJA: xx tip stuba iz tabele DIMENZIJE STUBOVA ... /aa

DIMENZIJE STUBOVA I PREČKI PO TIPOVIMA, SASTAV KONSTRUKCIJA I PRIMENJENI ELEMENTI

Element	Tip / Dimenzije	B1	B1G
Stub	a	520	520
	a_1	1200	1200
	a_2	1200	1200
	b	L80x80x12	L90x90x11
	c	Ø18	Ø18
	c_1	L50x50x6	L55x55x6
Prečka	d	720	720
	d_1	1200	1200
	e	L80x80x12	L80x80x12
	f	Ø18	Ø18
	f_1	L55x55x6	L55x55x6

3	KATALOG ELEMENATA KONTAKTNE MREŽE MONOFAZNOG SISTEMA 25 kV, 50 Hz	-	103200

OBRADA:

SKLOP BEZ DETALJA

Poz.	Naziv detalja	H	L	Maaa	Broj detalja
21	Stub B1G/M4	9450	-	879,40	103221
20	Stub B1G/M3	9050	-	851,70	103220
19	Stub B1G/M2	8650	-	814,70	103219
18	Stub B1G/M1	8250	-	786,90	103218
17	Stub B1G/M5	7850	-	749,40	103217
16	Stub B1G/M6	7450	-	721,80	103216
15	Spojnica B1	-	-	67,00	103215
14	Prečka B1/G3	-	9000	732,20	103214
13	Prečka B1/G4	-	7500	609,50	103213
12	Prečka B1/G5	-	6000	487,40	103212
11	Prečka B1/G6	-	4500	364,80	103211
10	Prečka B1/G7	-	3000	242,30	103210
9	Prečka B1/G1	-	1500	120,00	103209
8	Prečka B1/G2	-	9000	915,90	103208
7	Prečka B1/G0	-	8500	882,30	103207
6	Stub B1/M4	9450	-	853,70	103206
5	Stub B1/M3	9050	-	827,20	103205
4	Stub B1/M2	8650	-	790,90	103204
3	Stub B1/M1	8250	-	763,90	103203
2	Stub B1/M5	7850	-	727,60	103202
1	Stub B1/M6	7450	-	700,70	103201

Integral Topola

21.09.95

Kruti portal B1

0	1	2	3	4	5

103200

3	KATALOG ELEMENATA KONTAKTNE MREŽE MONOFAZNOG SISTEMA 25 kV, 50 Hz	-	103300

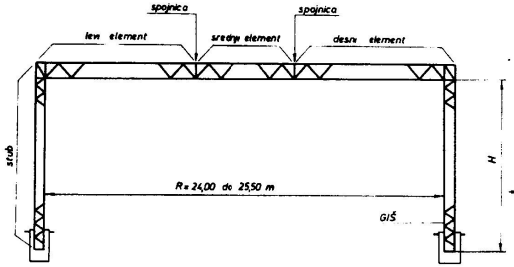

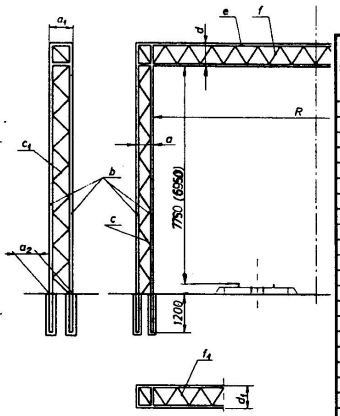

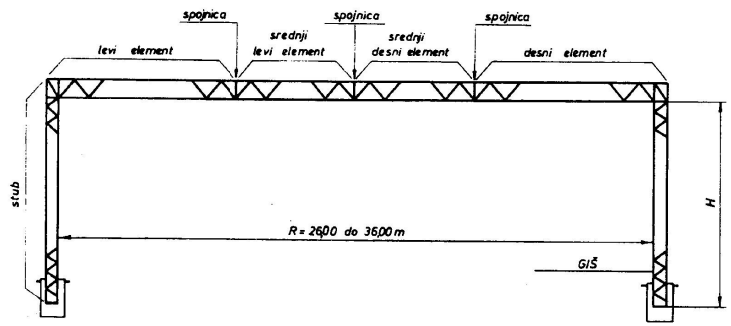

RASPON PORTALA R [m]	ELEMENTI PREČKE								SPOJNICA C1 [kom.]
	levi element		srednji element				desni element		
			levi		desni				
	poz.	ozn.	poz.	ozn.	poz.	ozn.	poz.	ozn.	
24,00	8	G1		10*	G7*		8	G1	2
24,50	7	G2		12*	G5*		7	G2	2
25,00	8	G1		12*	G5*		7	G2	2
25,50	8	G1		12*	G5*		8	G1	2
26,00	7	G2	9	G8	9	G8	7	G2	3
26,50	8	G1	9	G8	9	G8	7	G2	3
27,00	8	G1	9	G8	9	G8	8	G1	3
27,50	7	G2	9	G8	11	G6	7	G2	3
28,00	8	G1	9	G8	11	G6	7	G2	3
28,50	8	G1	9	G8	11	G6	8	G1	3
29,00	7	G2	11	G6	11	G6	7	G2	3
29,50	8	G1	11	G6	11	G6	7	G2	3
30,00	8	G1	11	G6	11	G6	8	G1	3
30,50	7	G2	13	G4	11	G6	7	G2	3
31,00	8	G1	13	G4	11	G6	7	G2	3
31,50	8	G1	13	G4	11	G6	8	G1	3
32,00	7	G2	13	G4	13	G4	7	G2	3
32,50	7	G2	13	G4	13	G4	8	G1	3
33,00	8	G1	13	G4	13	G4	8	G1	3
33,50	7	G2	14	G3	13	G4	7	G2	3
34,00	8	G1	14	G3	13	G4	7	G2	3
34,50	8	G1	14	G3	13	G4	8	G1	3
35,00	7	G2	14	G3	14	G3	7	G2	3
35,50	8	G1	14	G3	14	G3	7	G2	3
36,00	8	G1	14	G3	14	G3	8	G1	3

* SREDNJI ELEMENT OD JEDNOG DELA

NAPOMENE:
- Izgled, mesto i način pričvršćenja tablice za obeležavanje portala definisani su na crtežu TR9-501.
- U okviru ovog kataloga ne nalaze se crteži detalja, pa će se za pobrojane detalje koristiti crteži pod navedenim brojevima iz starog Kataloga.
- U crtežima detalja naznačene su navrtke M16x16 i M20x20 koje nisu u skladu sa JUS, pa ih svuda treba zameniti navrtkama M16x13 i M20x16.

MATERIJAL:
- Čelik Č.0361 prema JUS C.B0.500 za sve L profile, okrugle šipke i limove.
- Asortiman spojnih elemenata (bez količina):
  - Vijci sa šestostranom glavom:
    - M20x45/30 - 139706
    - M20x50/30 - 138503
    - M20x55/30 - 103222
    - M20x60/30 - 138504
    - M20x65/30 - 103322
  - Šestostrane navrtke M20x16 - 301011
  - Elastične podloške B20 - 301012
- Vijci, navrtke i elastične podloške - materijal i izrada prema Spisku spojnih elemenata iz ovog Kataloga. Količine su za svaki element portala navedene u crtežima detalja starog Kataloga.
- Klasa varova prema JUS C.T3.010
  - za sučecne spojeve C,
  - za ugaone spojeve D.

POVRŠINSKA OBRADA:
- Vruće pocinkovano
  - *za sve profile, šipke i limove* 610 g/m^2 Zn 98,5
  - *za sve spojne elemente* 380 g/m^2 Zn 98,5

prema JUS C.E1.020

PROIZVODNA OZNAKA (PO) UTISNUTA NA SPOLJNJU POVRŠINU JEDNOG L PROFILA SA SPOLJNJE STRANE SVAKOG STUBA NA VISINI 3000 mm IZNAD DONJEG KRAJA: xx tip stuba iz tabele DIMENZIJE STUBOVA ... /aa

SPECIFIKACIJA STUBOVA PO VISINAMA H

VISINA H	Standardni stubovi		Ojačani stubovi	
	C1	poz.	C1G	poz.
7450	M6	1	M6	16
7850	M5	2	M5	17
8250	M1	3	M1	18
8650	M2	4	M2	19
9050	M3	5	M3	20
9450	M4	6	M4	21

DIMENZIJE STUBOVA I PREČKI PO TIPOVIMA, SASTAV KONSTRUKCIJA I PRIMENJENI ELEMENTI

Element	Tip / Dimenzije	C1	C1G
Stub	e	650	650
	a_1	1400	1400
	a_2	1400	1400
	b	L100x100x10	L100x100x12
	c	L45x45x5	L45x45x5
	c_1	L55x55x6	L55x55x6
Prečka	d	950	950
	d_1	1400	1400
	e	L100x100x10	L100x100x10
	f	L50x50x5	L50x50x5
	f_1	L60x60x6	L60x60x6

OBRADA:

SKLOP BEZ DETALJA

Poz.	Naziv detalja	H	L	Masa	Broj detalja
21	Stub C1G/M4	9450	-	1092,80	103321
20	Stub C1G/M3	9050	-	1058,20	103320
19	Stub C1G/M2	8650	-	1012,80	103319
18	Stub C1G/M1	8250	-	978,40	103318
17	Stub C1G/M5	7850	-	943,70	103317
16	Stub C1G/M6	7450	-	901,90	103316
15	Spojnica C1	-	-	109,00	103315
14	Prečka C1/G3	-	9000	829,40	103314
13	Prečka C1/G4	-	7500	690,00	103313
12	Prečka C1/G5	-	7500	690,00	103312
11	Prečka C1/G6	-	6000	552,10	103311
10	Prečka C1/G7	-	6000	552,10	103310
9	Prečka C1/G8	-	4500	417,80	103309
8	Prečka C1/G1	-	9000	1075,00	103308
7	Prečka C1/G2	-	8500	1041,00	103307
6	Stub C1/M4	9450	-	970,20	103306
5	Stub C1/M3	9050	-	939,60	103305
4	Stub C1/M2	8650	-	898,50	103304
3	Stub C1/M1	8250	-	868,00	103303
2	Stub C1/M5	7850	-	838,20	103302
1	Stub C1/M6	7450	-	800,70	103301

Integral Topola

21.09.95

Kruti portal C1

0	1	2	3	4	5

103300

3	KATALOG ELEMENATA KONTAKTNE MREŽE MONOFAZNOG SISTEMA 25 kV, 50 Hz	-	103400

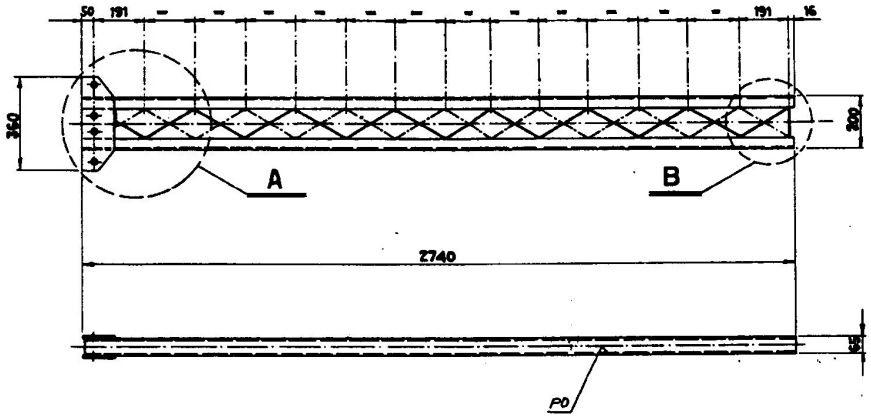

OBRADA:

DELOVI SKLOPA:
- U nosači 6,5 prema JUS C.B3.141 (2 kom.).
- Okrugli čelik Ø 13, prema JUS C.B3.411.
- Pričvrsne ploče 360x130x8 od čeličnog lima (2 kom.).

NAPOMENA:
- Klasa varova prema JUS C.T3.010
  - za sučeone spojeve C,
  - za ugaone spojeve D.

POVRŠINSKA OBRADA:
- Vruće pocinkovano 610 g/m² Zn 98,5 prema JUS C.E1.020

PROIZVODNA OZNAKA (PO) UTISNUTA: xx 65/aa (h=10 mm).

DETALJ A

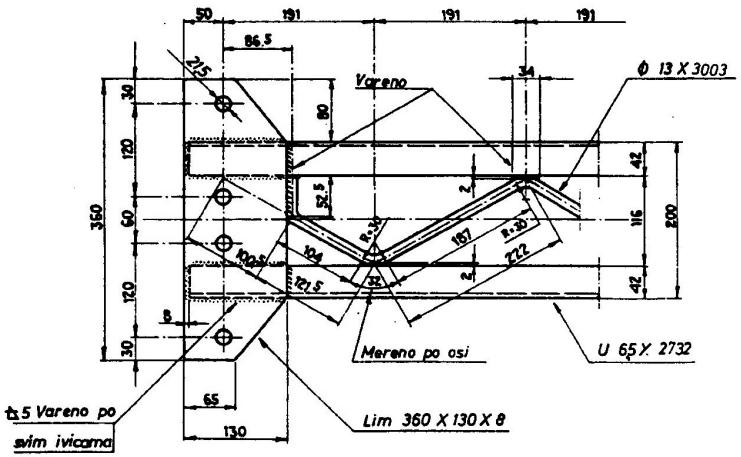

DETALJ B

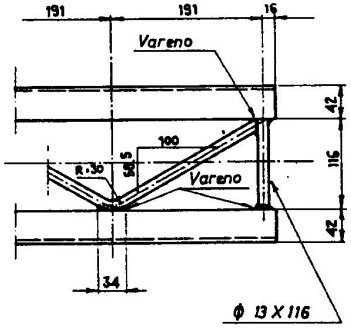

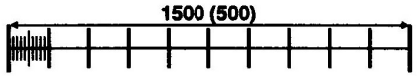

SKLOP BEZ DETALJA

Č.0361	JUS C.B0.500	-	50,50
Materijal	Standard	Obrada	Masa (kg)

Integral Topola

21.09.95

0 1 2 3 4 5

Nosač opreme 65 na krutom portalu

103400

3	KATALOG ELEMENATA KONTAKTNE MREŽE MONOFAZNOG SISTEMA 25 kV, 50 Hz	-	103500

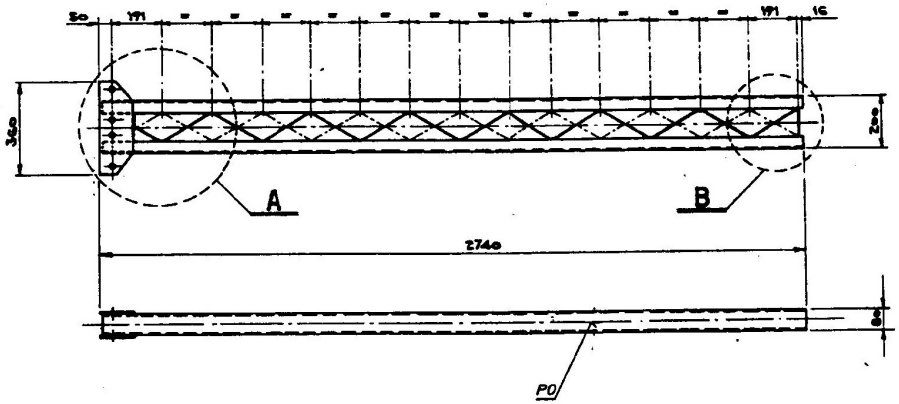

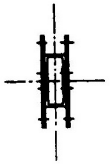

DETALJ A

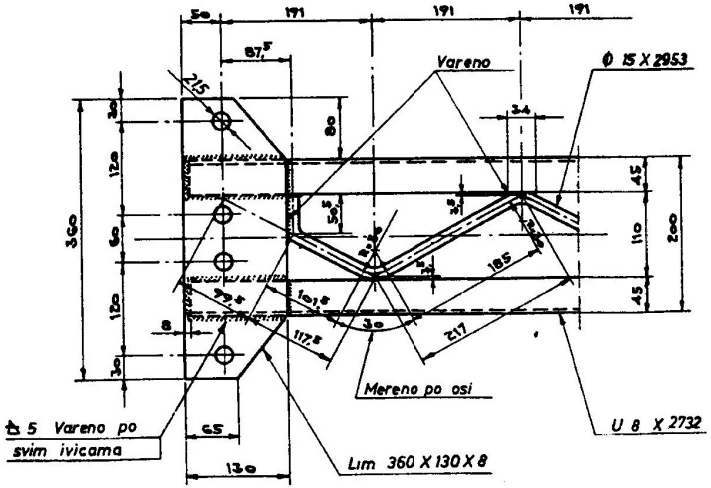

DETALJ B

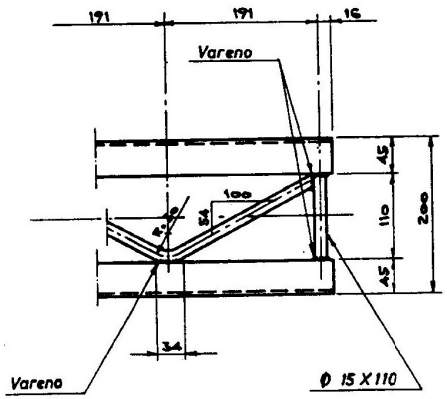

OBRADA:

DELOVI SKLOPA:
- U nosači 8, prema JUS C.B3.141 (2 kom.).
- Okrugli čelik Ø 15, prema JUS C.B3.411.
- Pričvrsne ploče 360x130x8 od čeličnog lima (2 kom.).

NAPOMENE:
- Ovaj nosač se može primeniti i kao nosač potpornog izolatora, kada potporni izolator nije u vertikalnoj osi stuba portala, već treba da se nalazi izmešten na prečki krutog portala. U tom slučaju on se postavlja na prečku portala, zajedno sa svojim odgovarajućim pričvrsnikom, naglavce.
- Klasa varova prema JUS C.T3.010
  - za sučeone spojeve C,
  - za ugaone spojeve D.

POVRŠINSKA OBRADA:
- Vruće pocinkovano 610 g/m² Zn 98,5 prema JUS C.E1.020

PROIZVODNA OZNAKA (PO) UTISNUTA: xx 80/aa (h=10 mm).

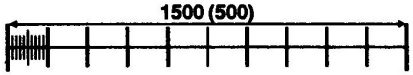

SKLOP BEZ DETALJA

Č.0361	JUS C.B0.500	-	51,00
Materijal	Standard	Obrada	Masa (kg)

Integral Topola

Nosač opreme 80 na krutom portalu

21.09.95

0 1 2 3 4 5

103500

3	KATALOG ELEMENATA KONTAKTNE MREŽE MONOFAZNOG SISTEMA 25 kV, 50 Hz	-	103600

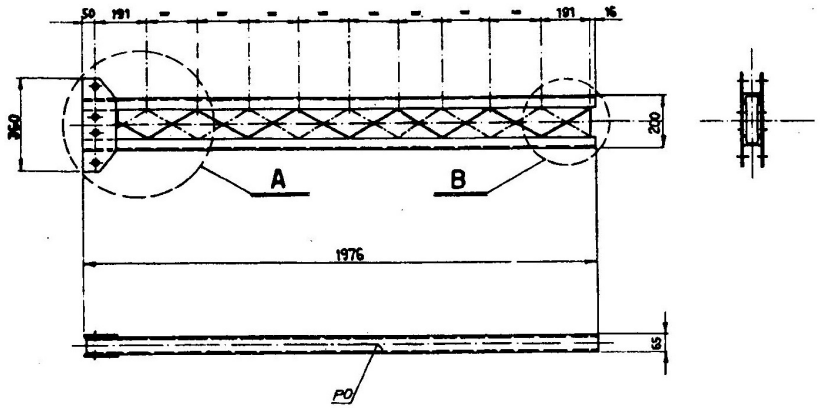

OBRADA:

DELOVI SKLOPA:
- U nosači 6,5 prema JUS C.B3.141 (2 kom.).
- Okrugli čelik Ø 13, prema JUS C.B3.411.
- Pričvrsne ploče 360x130x8 od čeličnog lima (2 kom.).

NAPOMENA:
- Klasa varova prema JUS C.T3.010
  - za sučeone spojeve C,
  - za ugaone spojeve D.

POVRŠINSKA OBRADA:
- Vruće pocinkovano 610 g/m² Zn 98,5 prema JUS C.E1.020

PROIZVODNA OZNAKA (PO) UTISNUTA: xx 65K/aa (h=10 mm).

DETALJ A

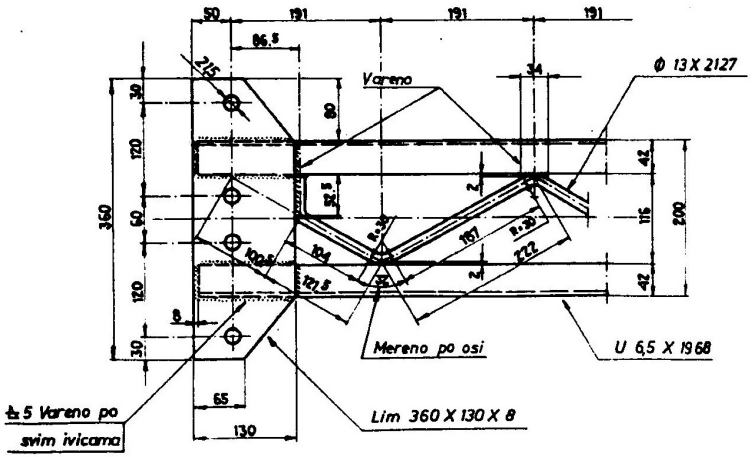

DETALJ B

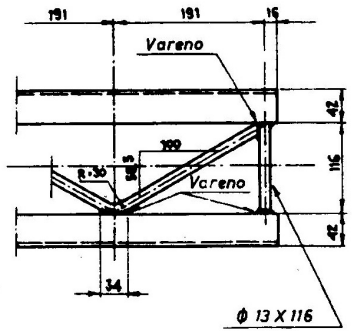

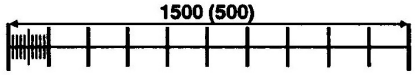

SKLOP BEZ DETALJA

Č.0361	JUS C.B0.500	-	37,80
Materijal	Standard	Obrada	Masa (kg)

Integral Topola

NOSAČ OPREME 65K
NA KRUTOM PORTALU

21.09.95

0	1	2	3	4	5

103600

3	KATALOG ELEMENATA KONTAKTNE MREŽE MONOFAZNOG SISTEMA 25 kV, 50 Hz	-	104000

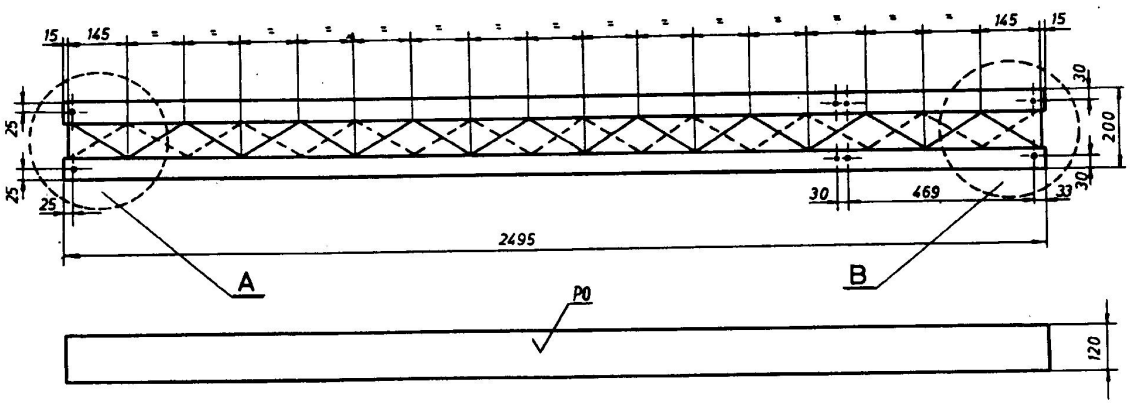

OBRADA:

DELOVI SKLOPA:
- U nosači 12, prema JUS C.B3.141 (2 kom.).
- Okrugli čelik Ø 14, prema JUS C.B3.411.

NAPOMENA:
- Klasa varova prema JUS C.T3.010
  - za sučeone spojeve C,
  - za ugaone spojeve D.

POVRŠINSKA OBRADA:
- Vruće pocinkovano 610 g/m² Zn 98,5 prema JUS C.E1.020

PROIZVODNA OZNAKA (PO) UTISNUTA: xx A/aa (h=10 mm).

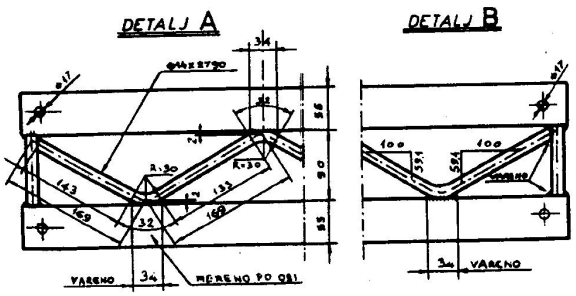

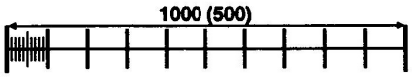

SKLOP BEZ DETALJA

Č.0361	JUS C.B0.500	-	75,50
Materijal	Standard	Obrada	Masa (kg)

Integral Topola

Nosač obilaznog voda na krutom portalu A

21.09.95

0 1 2 3 4 5

104000

3	KATALOG ELEMENATA KONTAKTNE MREŽE MONOFAZNOG SISTEMA 25 kV, 50 Hz	-	104100

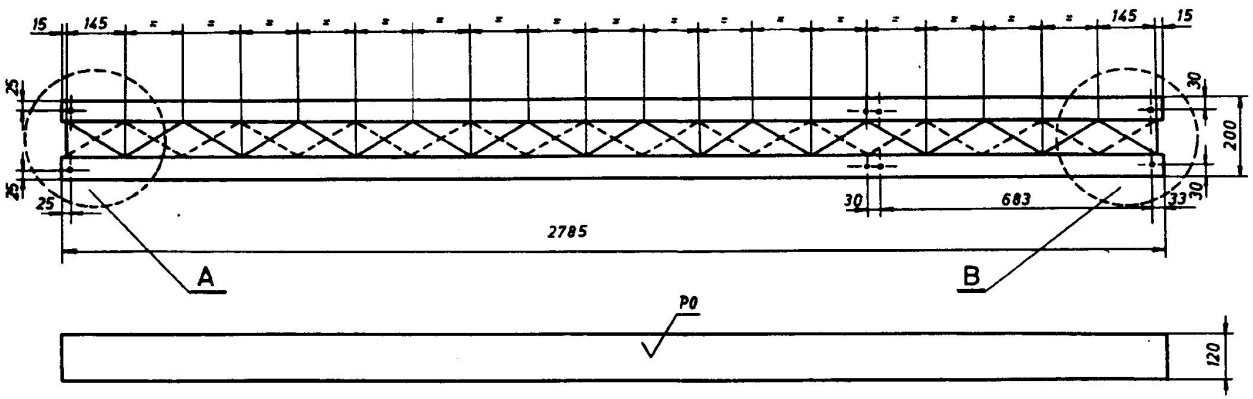

OBRADA:

DELOVI SKLOPA:
- U nosači 12, prema JUS C.B3.141 (2 kom.).
- Okrugli čelik Ø 14, prema JUS C.B3.411.

NAPOMENA:
- Klasa varova prema JUS C.T3.010
  - za sučeone spojeve C,
  - za ugaone spojeve D.

POVRŠINSKA OBRADA:
- Vruće pocinkovano 610 g/m² Zn 98,5 prema JUS C.E1.020

PROIZVODNA OZNAKA (PO) UTISNUTA: xx B/aa (h=10 mm).

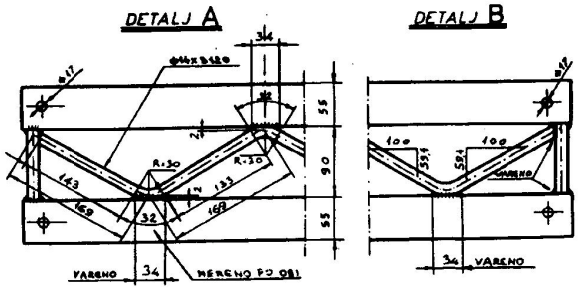

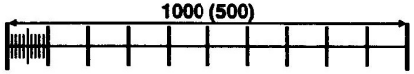

SKLOP BEZ DETALJA

Č.0361	JUS C.B0.500	-	84,00
Materijal	Standard	Obrada	Masa (kg)

Integral Topola

Nosač obilaznog voda na krutom portalu B

21.09.95

0	1	2	3	4	5

104100

3	KATALOG ELEMENATA KONTAKTNE MREŽE MONOFAZNOG SISTEMA 25 kV, 50 Hz	-	104200

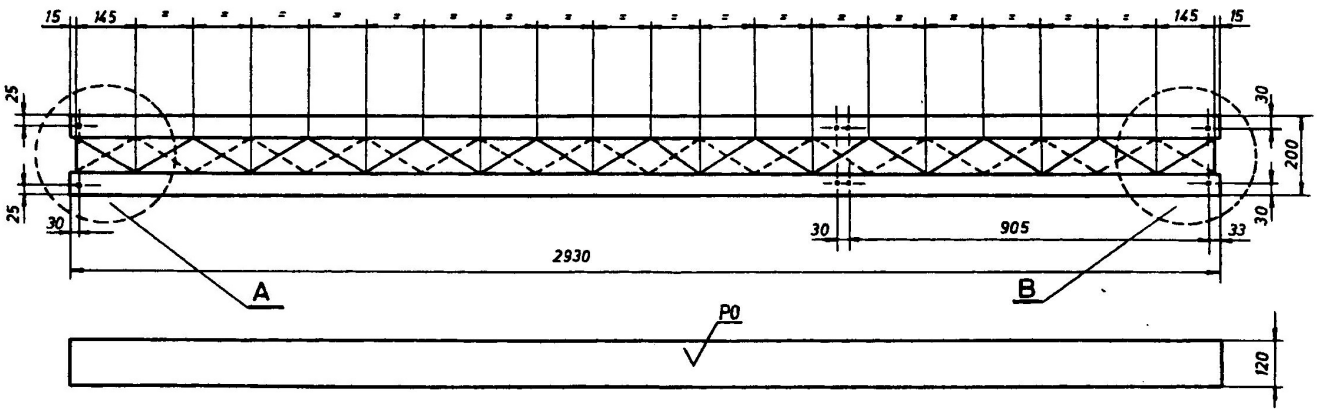

OBRADA:

DELOVI SKLOPA:
- U nosači 12, prema JUS C.B3.141 (2 kom.).
- Okrugli čelik Ø 14, prema JUS C.B3.411.

NAPOMENA:
- Klasa varova prema JUS C.T3.010
  - za sučeone spojeve C,
  - za ugaone spojeve D.

POVRŠINSKA OBRADA:
- Vruće pocinkovano 610 g/m² Zn 98,5 prema JUS C.E1.020

PROIZVODNA OZNAKA (PO) UTISNUTA: xx C/aa (h=10 mm).

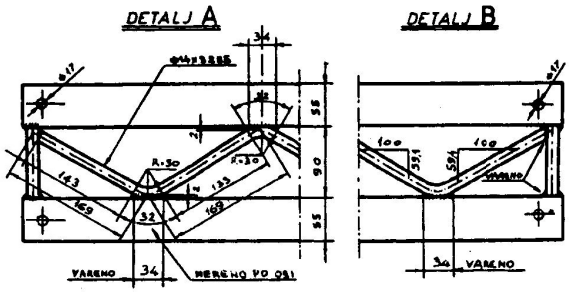

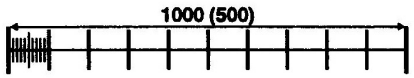

SKLOP BEZ DETALJA

Č.0361	JUS C.B0.500	-	88,50
Materijal	Standard	Obrada	Masa (kg)

Integral Topola

Nosač obilaznog voda na krutom portalu C

21.09.95

0	1	2	3	4	5

104200

3	KATALOG ELEMENATA KONTAKTNE MREŽE MONOFAZNOG SISTEMA 25 kV, 50 Hz	-	104400

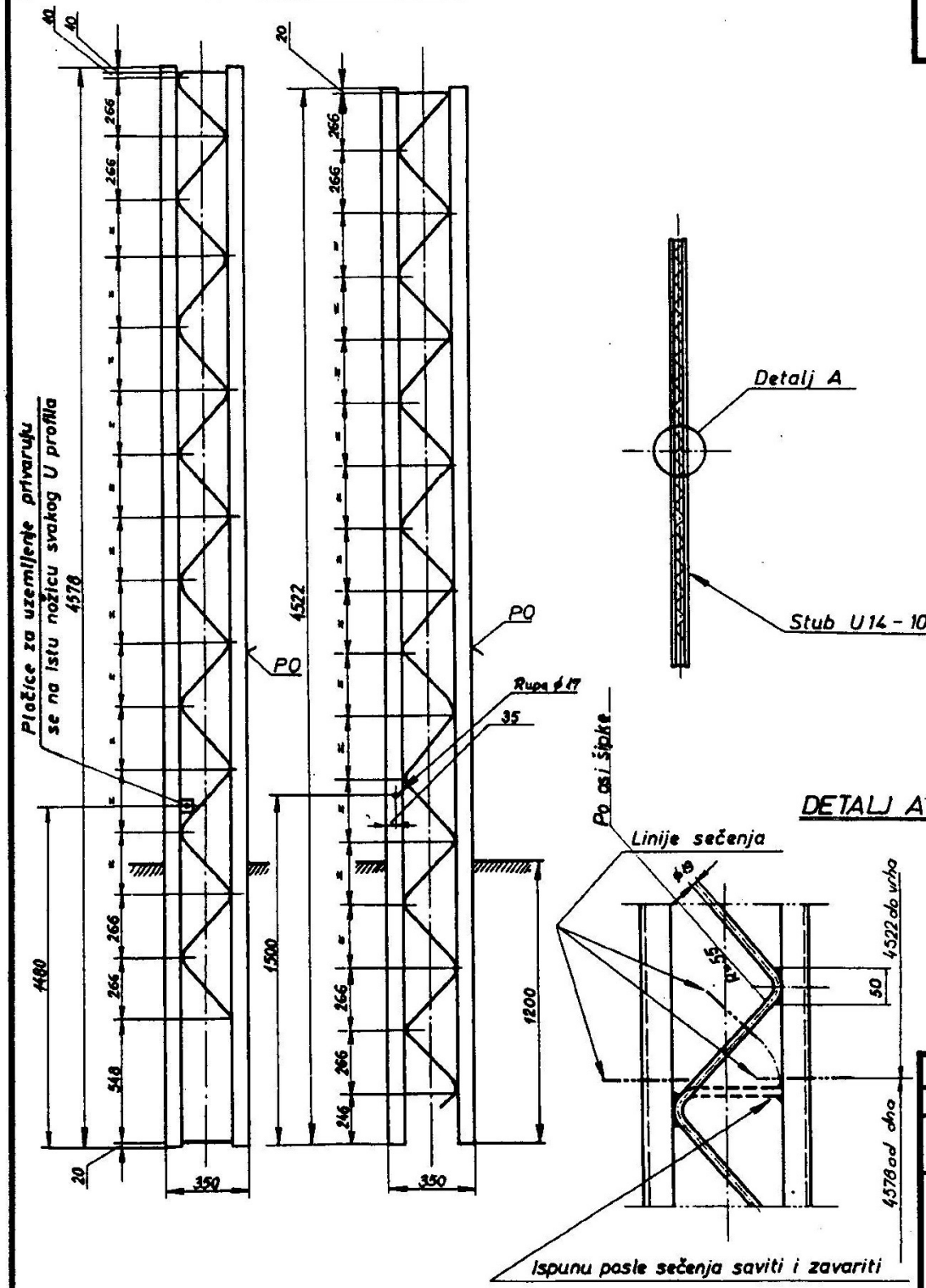

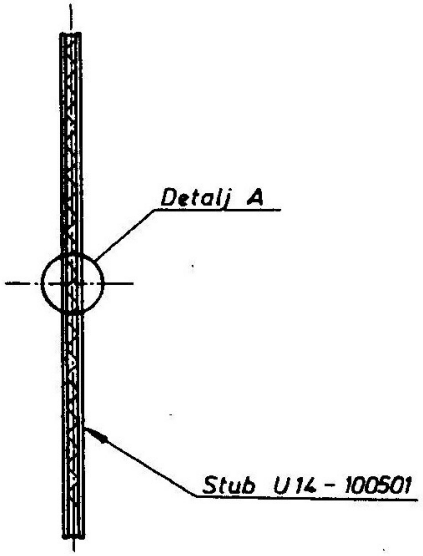

OBRADA:

DELOVI SKLOPA:

- U nosači 14, prema JUS C.B3.141 (2 kom.).
- Okrugli čelik Ø 19, prema JUS C.B3.411.
- Pločica za uzemljenje 50x50x6 od čeličnog lima (2 kom.).

NAPOMENE:

- Ovaj stub se može izrađivati presecanjem konzolnog stuba od 2U profila U14 (100500). Donji deo označava se dodatnim slovom A (104400A), a gornji slovom B (104400B). Primenjuju se ravnopravno.
- Na stubu 104400B treba umesto pločice za uzemljenje izbušiti jednu rupu Ø 17, kako je na crtežu naznačeno.
- Ako se stub 104400 izrađuje nezavisno od stuba 100500, izrađuje se kao 104400A.

POVRŠINSKA OBRADA:

- Vruće pocinkovano 610 g/m^2 Zn 98,5 prema JUS C.E1.020.

PROIZVODNA OZNAKA (PO) UTISNUTA: xx U14A /xx U14B/ (h=10 mm).

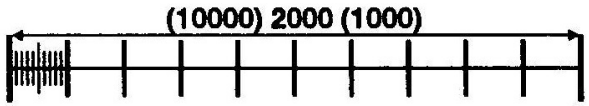

SKLOP BEZ DETALJA

Č.0361	JUS C.B0.500	-	~177
Materijal	Standard	Obrada	Masa (kg)

Integral d.o.o. Topola

21.09.95

0	1	2	3	4	5

Stub za sidrenje od 2U profila U14

104400

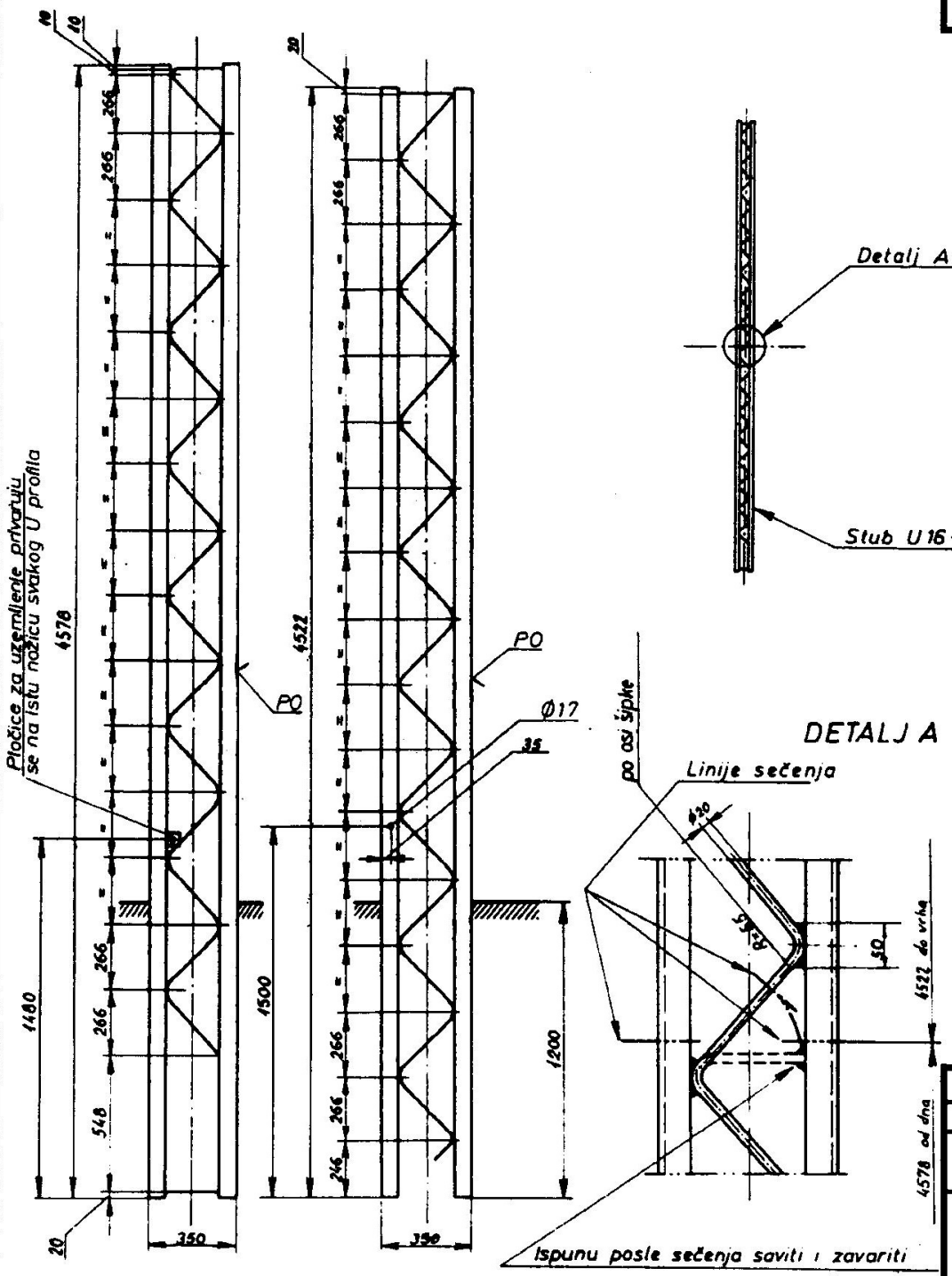

OBRADA:

DELOVI SKLOPA:

- U nosači 16, prema JUS C.B3.141 (2 kom.).
- Okrugli čelik Ø 20, prema JUS C.B3.411.
- Pločica za uzemljenje 50x50x6 od čeličnog lima (2 kom.).

NAPOMENE:

- Ovaj stub se može izrađivati presecanjem konzolnog stuba od 2U profila U16 (100700). Donji deo označava se dodatnim slovom A (104500A), a gornji slovom B (104500B). Primenjuju se ravnopravno.
- Na stubu 104500B treba umesto pločice za uzemljenje izbušiti jednu rupu Ø 17, kako je na crtežu naznačeno.
- Ako se stub 104500 izrađuje nezavisno od stuba 100700, izrađuje se kao 104500A.

POVRŠINSKA OBRADA:

- Vruće pocinkovano 610 g/m² Zn 98,5 prema JUS C.E1.020.

PROIZVODNA OZNAKA (PO) UTISNUTA: xx U16A /xx U16B/ (h=10 mm).

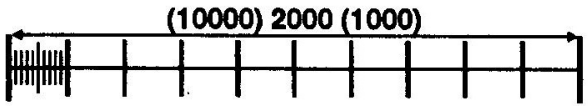

SKLOP BEZ DETALJA

Č.0361	JUS C.B0.500	-	~205
Materijal	Standard	Obrada	Masa (kg)

Integral d.o.o. Topola

21.09.95

0 1 2 3 4 5

Stub za sidrenje od 2U profila U16

104500

3	KATALOG ELEMENATA KONTAKTNE MREŽE MONOFAZNOG SISTEMA 25 kV, 50 Hz	-	106000
		II	106020

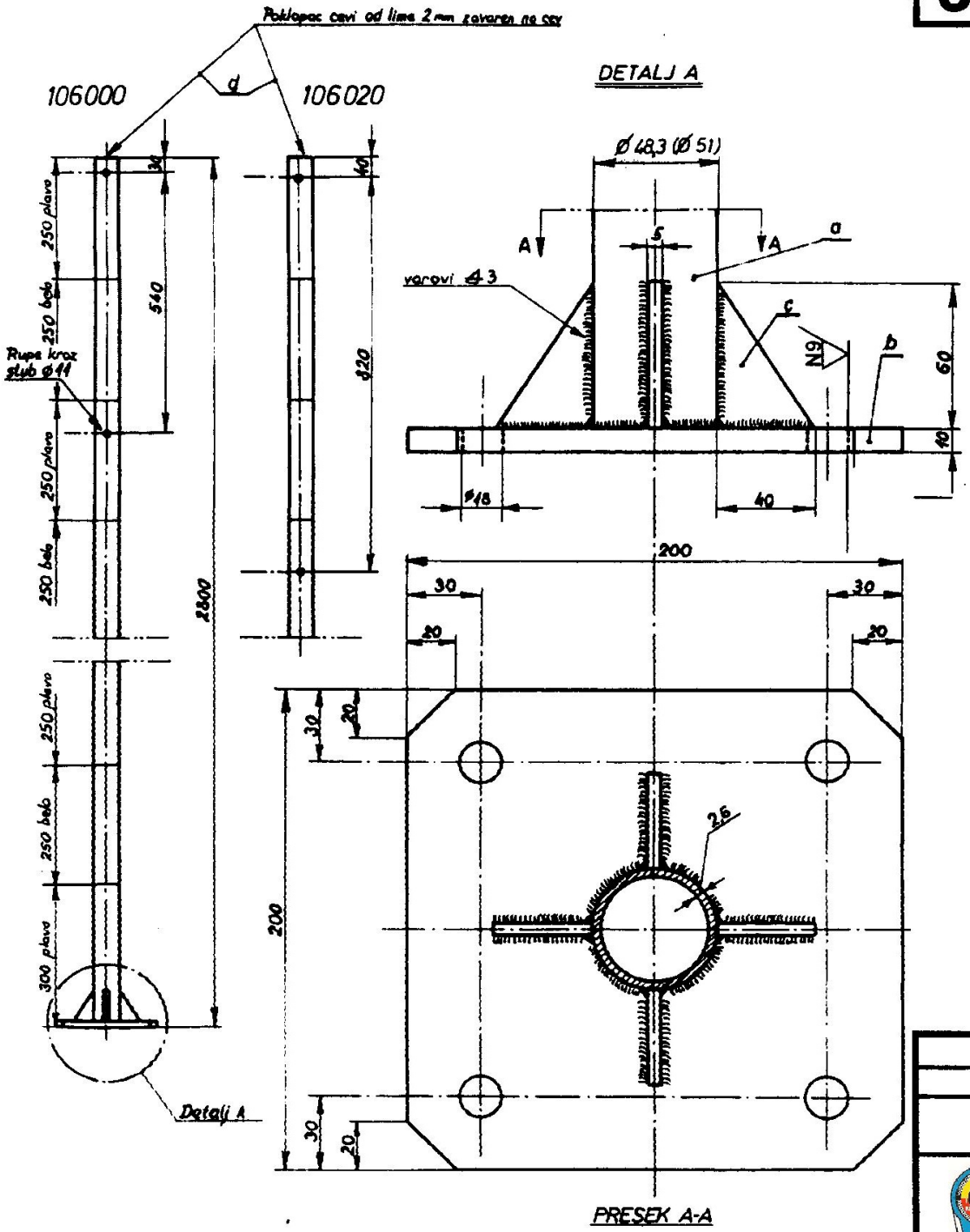

OBRADA: Q / N9

PRIMENA:
- Sklop 106000 se primenjuje za saobraćajni znak Ø 600 mm, a sklop 106020 za saobraćajni znak Ø 900 mm.

DELOVI DETALJA:
a) čelična cev bez šava 48,3 x 2,6 ili 51 x 2,6 prema JUS C.B5.221, 1 kom.
b) postolje 200x200x10, Č.0361 prema JUS C.B0.500, 1 kom.
c) pričvrsna rebra 60x40x5, Č.0361 prema JUS C.B0.500, 4 kom.
d) poklopac cevi, prečnik prema prečniku cevi stuba, debljine 2 mm, Č.0130 prema JUS C.B0.500, 1 kom.

NAPOMENE:
- Var poklopca cevi obrusiti pre nanošenja osnovne boje.
- Elementi (M16) pričvršćenja stuba na temelj pripadaju temelju.

POVRŠINSKA OBRADA:
- Posle čišćenja površine od eventualne primarne korozije i nanošenja osnovne boje, stub obojiti kako je naznačeno na crtežu plavom bojom prema RAL 5017 i belom bojom prema RAL 9016.

PROIZVODNA OZNAKA (PO) UTISNUTA: xx 106000 (h=6 mm).

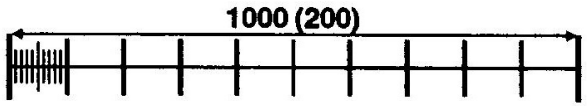

SKLOP BEZ DETALJA

Č.1212	JUS C.B5.021	bešavna cev prema JUS C.B5.221	~12,0
Materijal	Standard	Obrada	Masa (kg)

Integral d.o.o. Topola

Stub saobraćajnog znaka ograničenja visine (I) 600 (II) 900

21.09.95					
0	1	2	3	4	5

106000

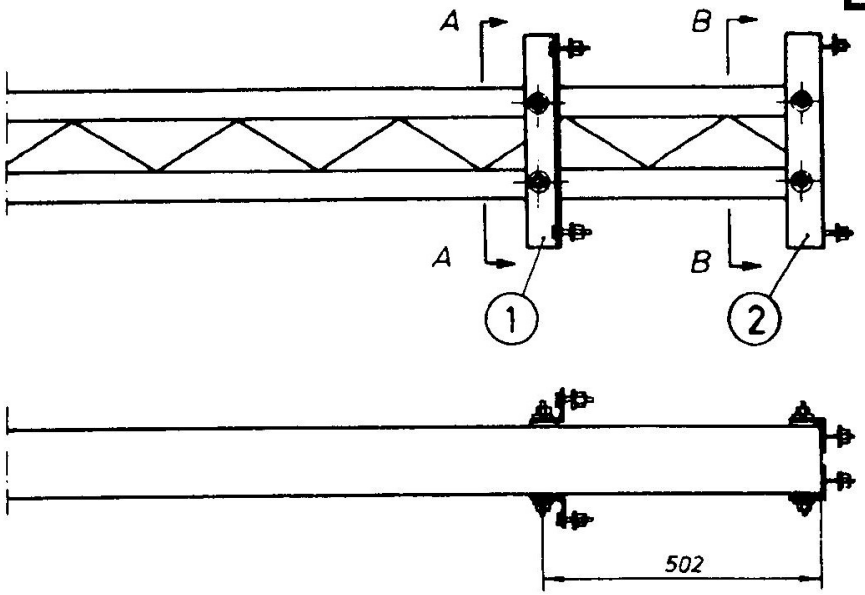

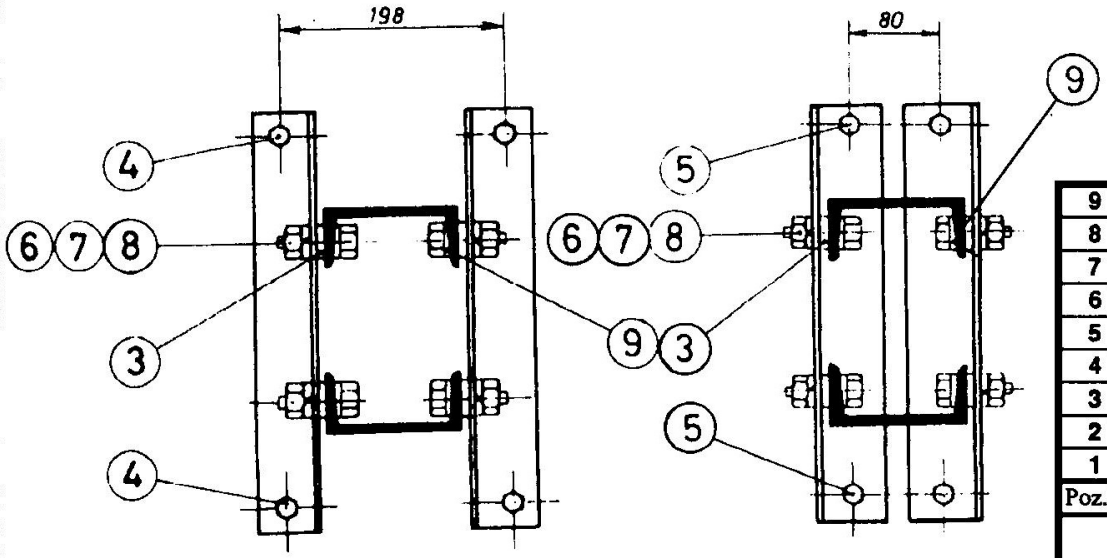

PRESEK A-A

PRESEK B-B

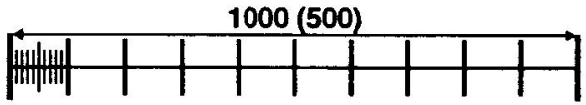

Poz.	Naziv detalja	Materijal	Kol.	Broj detalja
9	Kosa podložna pločica 18	čelik	8	(121103)
8	Elastična podloška B16	čelik	16	(114404)
7	Navrtka M16x13	čelik	16	(300604)
6	Vijak M16x55/35	čelik	8	(304303)
5	Vijak M16x45/30	čelik	4	(135705)
4	Vijak M16x35/25	čelik	4	(302803)
3	Podmetač	čelik	8	138103
2	Gornji ugaonik	čelik	2	138102
1	Donji ugaonik	čelik	2	138101

Intrgral d.o.o. Topola

04.10.91

0 | 1 | 2 | 3 | 4 | 5

Pričvrsnik nosača potpornog izolatora od 2U profila za kruti portal A

138100

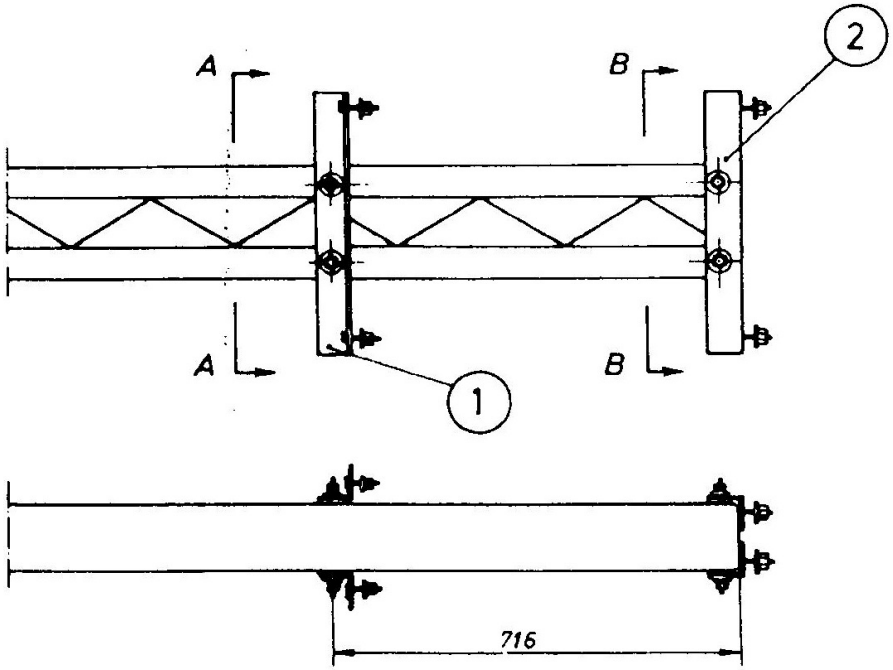

NAPOMENE:

* Detalj 138201 prikazan je na zajedničkom crtežu detalja 138101.

** Detalj 138202 prikazan je na zajedničkom crtežu detalja 138102.

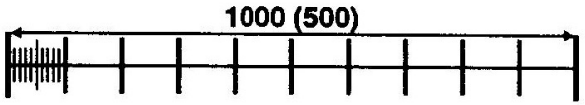

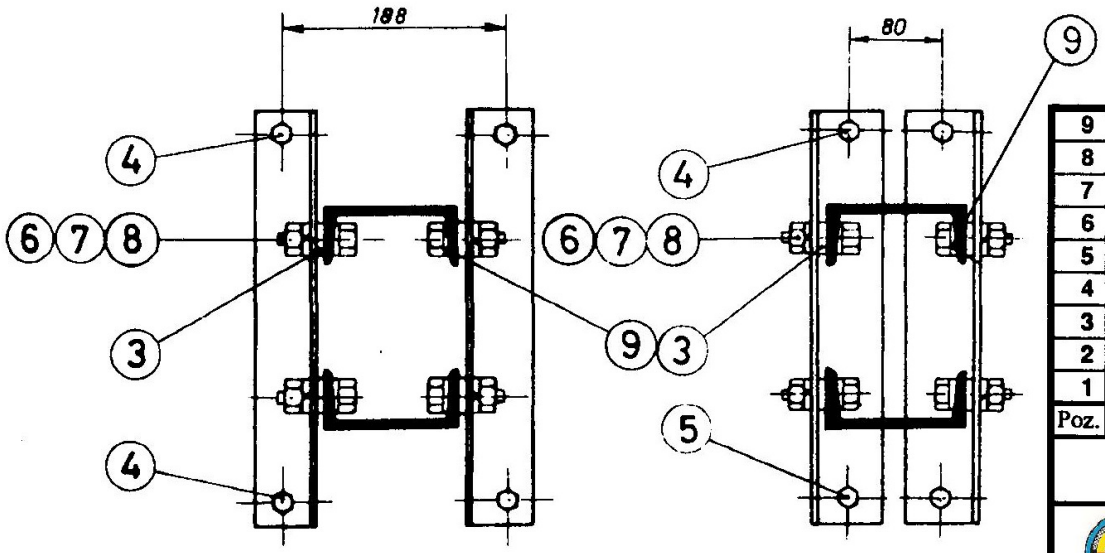

PRESEK A-A

PRESEK B-B

Poz.	Naziv detalja	Materijal	Kol.	Broj detalja
9	Kosa podložna pločica 18	čelik	8	(121103)
8	Elastična podloška B16	čelik	16	(114404)
7	Navrtka M16x13	čelik	16	(300604)
6	Vijak M16x55/35	čelik	8	(304303)
5	Vijak M16x45/30	čelik	2	(135705)
4	Vijak M16x40/25	čelik	6	(128204)
3	Podmetač	čelik	8	138103
2	Gornji ugaonik	čelik	2	138102 **
1	Donji ugaonik	čelik	2	138101 *

Integral d.o.o. Topola

04.10.91

0	1	2	3	4	5

pornog izolatora od 2U profila za kruti portal B

138200

3	KATALOG ELEMENATA KONTAKTNE MREŽE MONOFAZNOG SISTEMA 25 kV, 50 Hz	-	138300
		II	138400

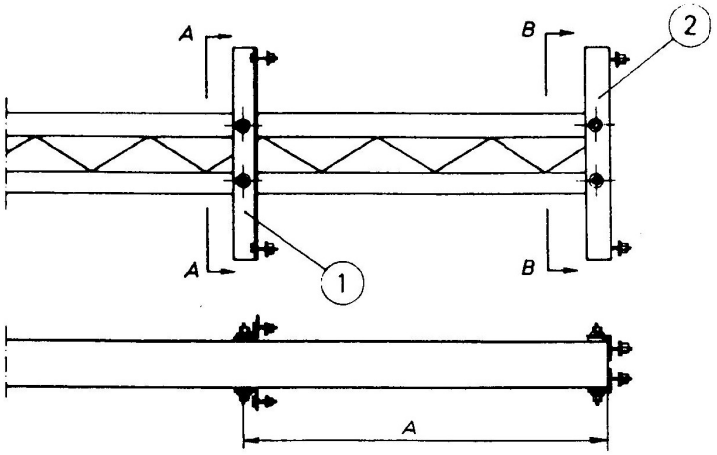

Sklop	Portal	A
138300	C	938
138400	A1	532

NAPOMENE:

* Detalji 138301 i 138401 prikazani su na svom zajedničkom crtežu detalja 138101.

** Detalj 138302 prikazan je na zajedničkom crtežu detalja 138102.

1000 (500)

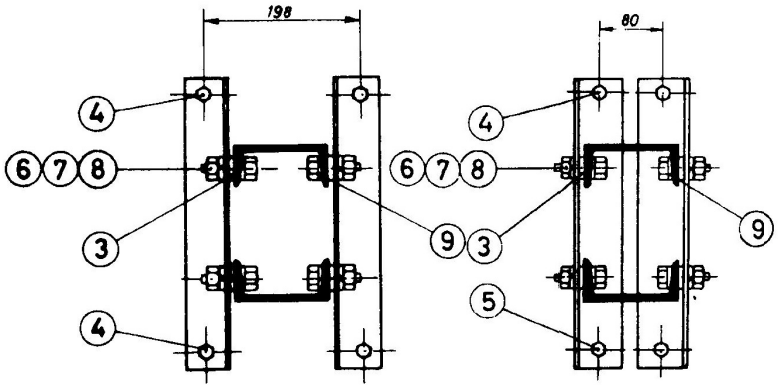

PRESEK A-A

PRESEK B-B

Poz.	Naziv detalja	Materijal	Kol. 138300	Kol. 138400	Broj detalja
9	Kosa podložna pločica 18	čelik	8	8	(121103)
8	Elastična podloška B16	čelik	16	16	(114404)
7	Navrtka M16x13	čelik	16	16	(300604)
6	Vijak M16x55/35	čelik	8	8	(304303)
5	Vijak M16x50/30	čelik	2	2	(138303)
4	Vijak M16x40/25	čelik	6	6	(128204)
3	Podmetač	čelik	8	8	138103
2	Gornji ugaonik	čelik	-	2	138402
	Gornji ugaonik	čelik	2	-	138302 **
1	Donji ugaonik	čelik	-	2	138401 *
	Donji ugaonik	čelik	2	-	138301 *

Integral d.o.o. Topola

Pričvr. nos. obilaznog voda za kruti portal (I) C (II) A1

04.10.91

0	1	2	3	4	5

138300

3	KATALOG ELEMENATA KONTAKTNE MREŽE MONOFAZNOG SISTEMA 25 kV, 50 Hz	-	138500
		II	138600

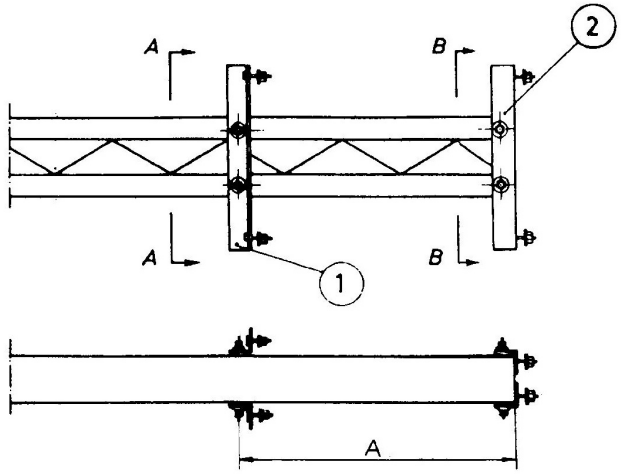

NAPOMENA:

* Detalji 138501 i 138601 prikazani su na svom zajedničkom crtežu detalja 138101.

Sklop	Portal	A	B
138500	B1	746	220
138600	C1	968	216

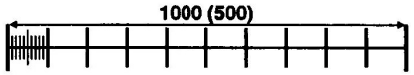

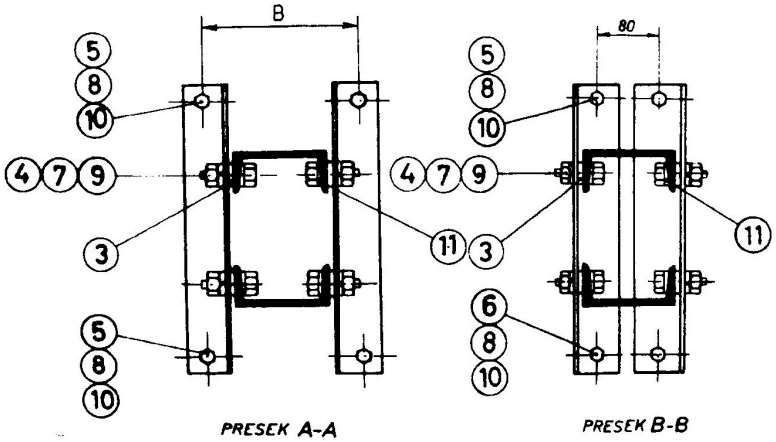

Poz.	Naziv detalja	Materijal	Kol. 138500	Kol. 138600	Broj detalja
11	Kosa podložna pločica 18	čelik	8	8	(121103)
10	Elastična podloška B20	čelik	8	8	(301012)
9	Elastična podloška B16	čelik	8	8	(114404)
8	Navrtka M20x16	čelik	8	8	(301011)
7	Navrtka M16x13	čelik	8	8	(300604)
6	Vijak M20x60/30	čelik	2	2	(138504)
5	Vijak M20x50/30	čelik	6	6	(138503)
4	Vijak M16x55/35	čelik	8	8	(304303)
3	Podmetač	čelik	8	8	138103
2	Gornji ugaonik	čelik	-	2	138602
	Gornji ugaonik	čelik	2	-	138502
1	Donji ugaonik	čelik	-	2	138601 *
	Donji ugaonik	čelik	2	-	138501 *

Integral d.o.o. Topola

Pričvr. nos. obilaznog voda za kruti portal (I) B1 (II) C1

04.10.91

0	1	2	3	4	5

138500

3	KATALOG ELEMENATA KONTAKTNE MREŽE MONOFAZNOG SISTEMA 25 kV, 50 Hz	-	139700
		II	139800

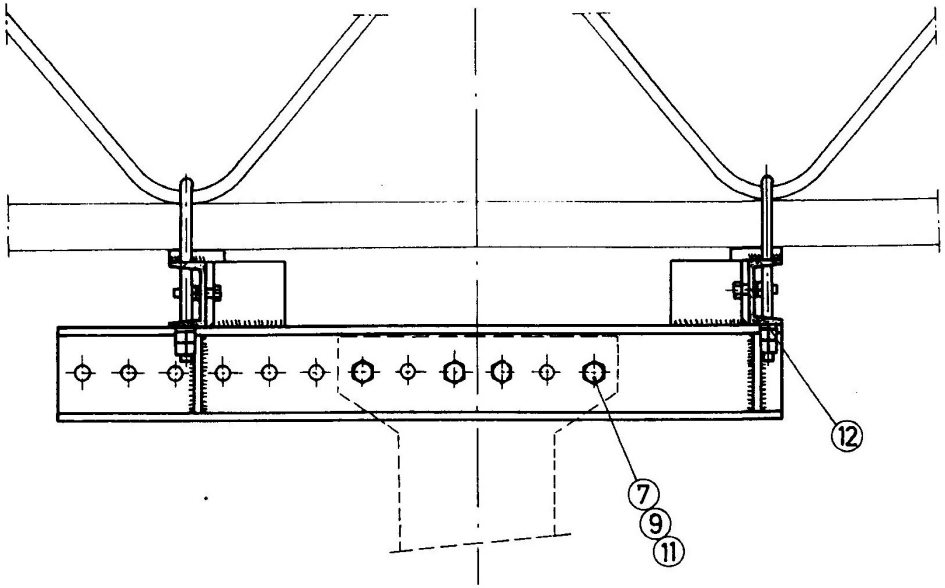

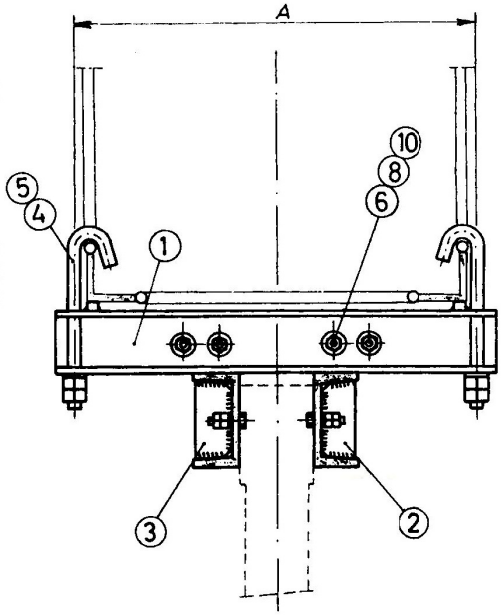

NAPOMENE:

* Pozicije 4 i 5 primenjuju se alternativno:
- pozicija 5 kada J vijak treba da se postavi kod spojnice dva elementa prečke, a
- pozicija 4 u svim ostalim slučajevima.

Ukupna količina J vijaka iznosi uvek 4.

** Detalj 139802 prikazan je na zajedničkom crtežu detalja 139702.

*** Detalj 139803 prikazan je na zajedničkom crtežu detalja 139703.

- Klasa varova prema JUS C.T3.010
  - za sučeone spojeve **C**,
  - za ugaone spojeve **D**.

500

Poz.	Naziv detalja	Materijal	Kol. 139700	Kol. 139800	Broj detalja
12	Podložna pločica 17	čelik	4	4	(110104)
11	Elastična podloška B20	čelik	8	8	(301012)
10	Elastična podloška B16	čelik	8	8	(114404)
9	Navrtka M20x16	čelik	8	8	(301011)
8	Navrtka M16x13	čelik	16	16	(300604)
7	Vijak M20x45/30	čelik	8	8	(139706)
6	Vijak M16x40/25	čelik	8	8	(128204)
5	J vijak specijalni M16x260/75	čelik	*	*	139705
4	J vijak M16x265/55	čelik	-	*	139804
	J vijak M16x230/55	čelik	*	-	139704
3	Telo levog pričvrsnika	čelik	-	1	139803 ***
	Telo levog pričvrsnika	čelik	1	-	139703
2	Telo desnog pričvrsnika	čelik	-	1	139802 **
	Telo desnog pričvrsnika	čelik	1	-	139702
1	Nosač pričvrsnika	čelik	-	2	139801
	Nosač pričvrsnika	čelik	2	-	139701

Integral d.o.o. Topola

04.10.91

0	1	2	3	4	5

Pričvrsnik nosača opreme za prečku krutog portala

(I) A (II) B

139700

3	KATALOG ELEMENATA KONTAKTNE MREŽE MONOFAZNOG SISTEMA 25 kV, 50 Hz	-	139900
		II	140200

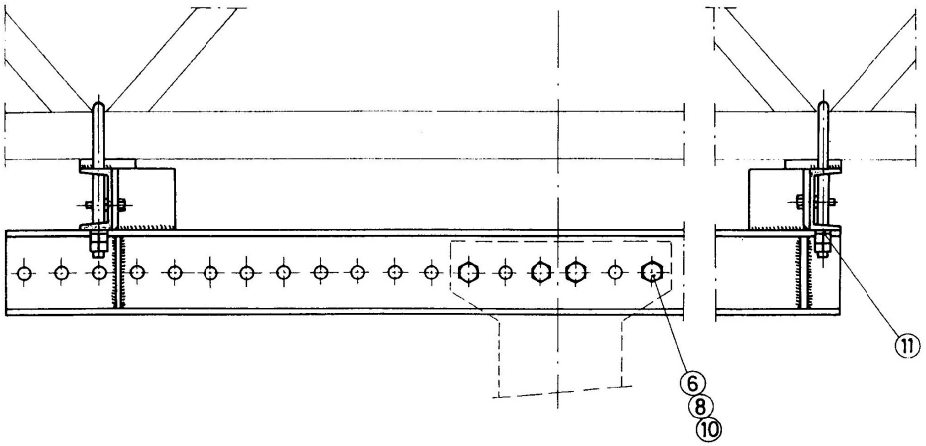

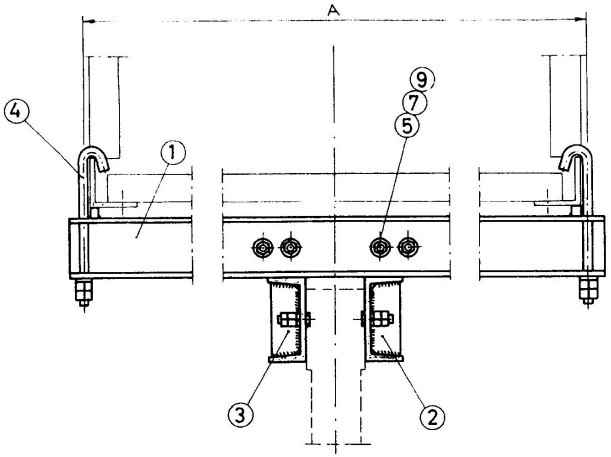

Sklop	Portal	A
139900	C	920
140200	C1	1418

NAPOMENE:

* Detalj 139901 prikazan je na zajedničkom crtežu detalja 139801.

** Detalj 140201 prikazan je na zajedničkom crtežu detalja 140001.

*** Detalj 140202 prikazan je na zajedničkom crtežu detalja 139902.

**** Detalj 140203 prikazan je na zajedničkom crtežu detalja 139903.

- Klasa varova prema JUS C.T3.010
  - za sučeone spojeve C,
  - za ugaone spojeve D.

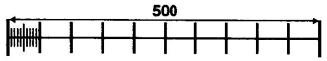

Poz.	Naziv detalja	Materijal	Kol. 139900	Kol. 140200	Broj detalja
11	Podložna pločica 17	čelik	4	4	(110104)
10	Elastična podloška B20	čelik	8	8	(301012)
9	Elastična podloška B16	čelik	8	8	(114404)
8	Navrtka M20x16	čelik	8	8	(301011)
7	Navrtka M16x13	čelik	16	16	(300604)
6	Vijak M20x45/30	čelik	8	8	(139706)
5	Vijak M16x40/25	čelik	8	8	(128204)
4	J vijak M16x285/55	čelik	-	4	140204
	J vijak M16x240/55	čelik	4	-	139904
3	Telo levog pričvrsnika	čelik	-	1	140203 ****
	Telo levog pričvrsnika	čelik	1	-	139903
2	Telo desnog pričvrsnika	čelik	-	1	140202 ***
	Telo desnog pričvrsnika	čelik	1	-	139902
1	Nosač pričvrsnika	čelik	-	2	140201 **
	Nosač pričvrsnika	čelik	2	-	139901 *

Integral d.o.o. Topola

Pričvrsnik nosača opreme za prečku krutog portala (I) C (II) C1

0	1	2	3	4	5
04.10.91					

139900

3	KATALOG ELEMENATA KONTAKTNE MREŽE MONOFAZNOG SISTEMA 25 kV, 50 Hz	-	140000
		II	140100

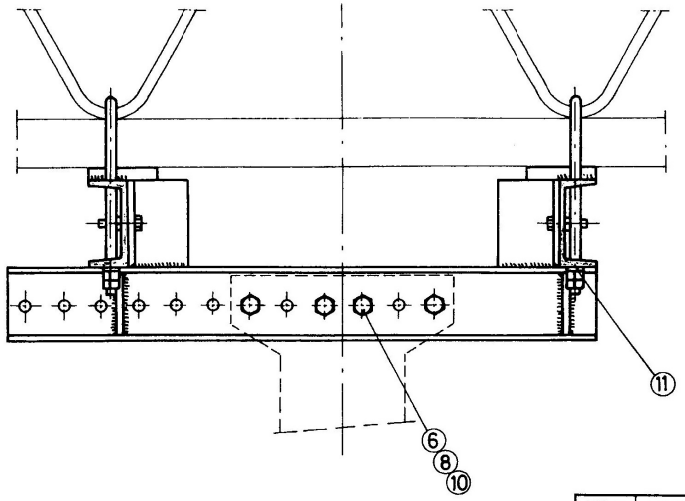

Sklop	Portal	A
140000	A1	1024
140100	B1	1224

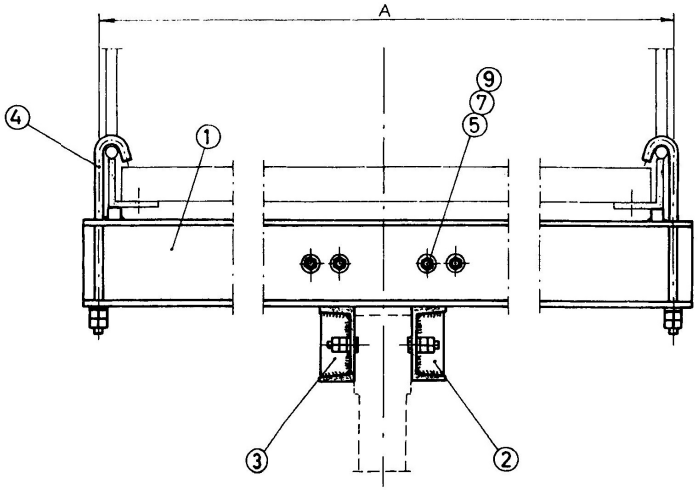

NAPOMENE:

* Detalj 140102 prikazan je na zajedničkom crtežu detalja 140002.

** Detalj 140103 prikazan je na zajedničkom crtežu detalja 140003.

- Klasa varova prema JUS C.T3.010
  - za sučeone spojeve C,
  - za ugaone spojeve D.

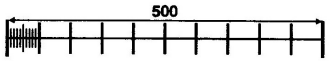

Poz.	Naziv detalja	Materijal	Kol. 140000	Kol. 140100	Broj detalja
11	Podložna pločica 17	čelik	4	4	(110104)
10	Elastična podloška B20	čelik	8	8	(301012)
9	Elastična podloška B16	čelik	8	8	(114404)
8	Navrtka M20x16	čelik	8	8	(301011)
7	Navrtka M16x13	čelik	16	16	(300604)
6	Vijak M20x45/30	čelik	8	8	(139706)
5	Vijak M16x40/25	čelik	8	8	(128204)
4	J vijak M16x305/55	čelik	-	4	140104
	J vijak M16x270/55	čelik	4	-	140004
3	Telo levog pričvrsnika	čelik	-	1	140103 **
	Telo levog pričvrsnika	čelik	1	-	140003
2	Telo desnog pričvrsnika	čelik	-	1	140102 *
	Telo desnog pričvrsnika	čelik	1	-	140002
1	Nosač pričvrsnika	čelik	-	2	140101
	Nosač pričvrsnika	čelik	2	-	140001

Integral d.o.o. Topola

04.10.91

Pričvrsnik nosača opreme za prečku krutog portala

(I) A1 (II) B1

0 1 2 3 4 5

140000

3	KATALOG ELEMENATA KONTAKTNE MREŽE MONOFAZNOG SISTEMA 25 kV, 50 Hz	-	150100

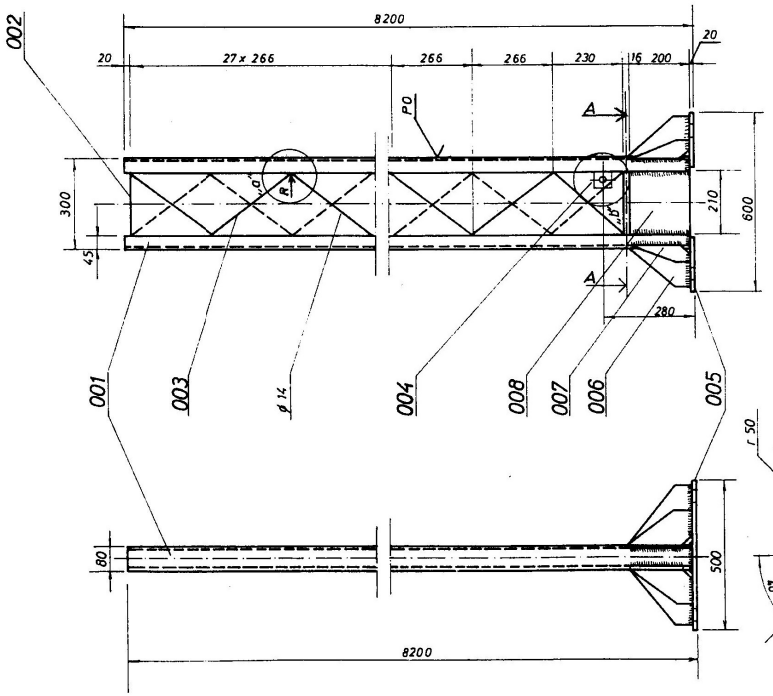

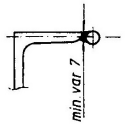

detalj „a"

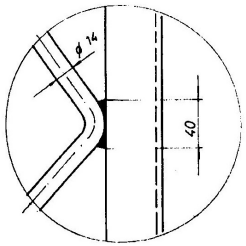

001	[8 x 8180
002	ø 14 x 210
003	ø14, R 29, 105°, 230, 266, 266, 28, 7944, 260 — razvijena dužina l = 11157 mm ISPUNA
004	≠ 6 x 50 x 50
005	≠ 20 x 185 x 500
006	15, ≠ 8, 30, 200, 50, 30, 100, 15, ≠ 8
007	30, 200, 50, 30, 205, 50
008	≠ 8 x 200 x 210

OBRADA:

DELOVI SKLOPA:

001 - U nosači 8, prema JUS C.B3.141 (2 kom.).
002 i 003 - Okrugli čelik Ø 14 prema JUS C.B3.411.
004 - Pločica za uzemljenje 50x50x6 od čeličnog lima (2 kom.).
005 - Ploča stope 500x185x20 od čeličnog lima (2 kom.).
006 i 007 - Rebra 200x180x8 i 205x200x8 od čeličnog lima (8 kom.).
008 - Vezna ploča 210x200x8 od čeličnog lima (2 kom.).

NAPOMENE:
- Svi varovi su kontinualni, visine 0,7 od debljine tanjeg elementa (varenje stope).
- Minimalna debljina vara kod ispune iznosi 7 mm.
- Klasa varova prema JUS C.T3.010
  - za sučeone spojeve C,
  - za ugaone spojeve D.

POVRŠINSKA OBRADA:
- Vruće pocinkovano 610 g/m² Zn 98,5 prema JUS C.E1.020

PROIZVODNA OZNAKA (PO) UTISNUTA: xx U8S/aa (h=10 mm).

Presek A-A

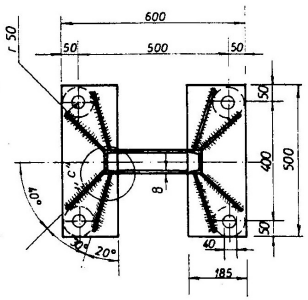

detalj „b"

Pločice za uzemljenje privaruju se na istu nožicu svakog U profila

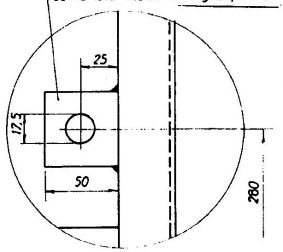

detalj „c"

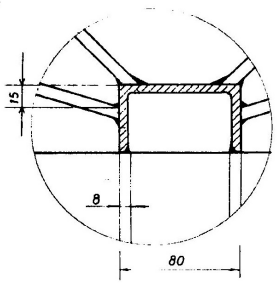

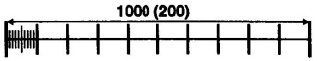

SKLOP BEZ DETALJA

Č.0361	JUD C.B0.500	-	214
Materijal	Standard	Obrada	Masa (kg)

Integral d.o.o. Topola

21.09.95

0 1 2 3 4 5

Stopasti konzolni stub od 2U profila U8S

150100

3	KATALOG ELEMENATA KONTAKTNE MREŽE MONOFAZNOG SISTEMA 25 kV, 50 Hz	-	150200

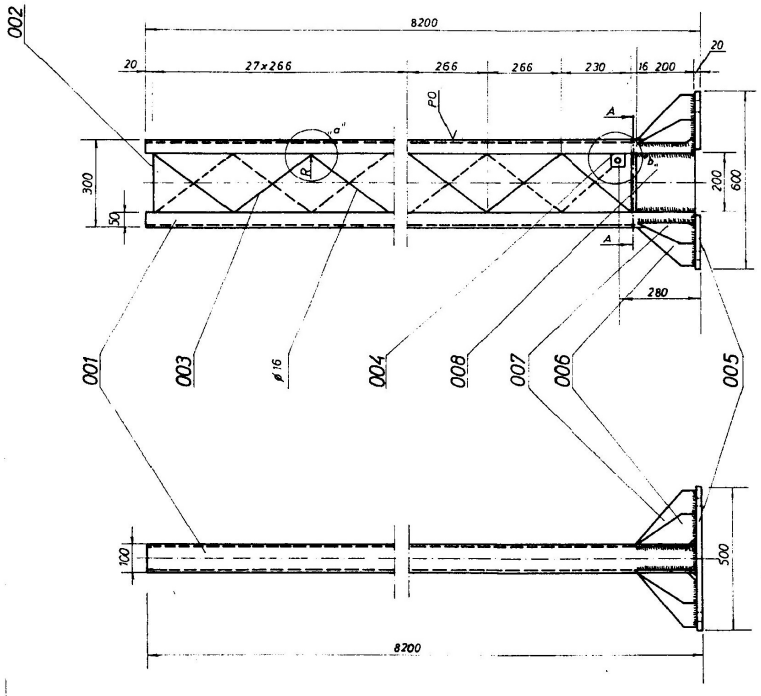

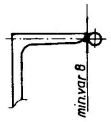

detalj „a"

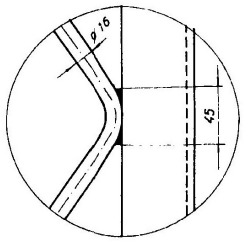

001	[10 x 8180
002	ø16 x 200
003	ø16, R=28, 105°, 260, 230, 266, 266 x 26, 7944; razvijena dužina l = 10958; ISPUNA
004	≠ 6 x 50 x 50
005	≠ 20 x 185 x 500
006	15, ≠8, 30, 200, 30, 175, 50
007	15, ≠8, 30, 200, 30, 200, 50
008	≠ 8 x 200 x 200

OBRADA:

DELOVI SKLOPA:

001 - U nosači 10, prema JUS C.B3.141 (2 kom.).
002 i 003 - Okrugli čelik Ø 16 prema JUS C.B3.411.
004 - Pločica za uzemljenje 50x50x6 od čeličnog lima (2 kom.).
005 - Ploča stope 500x185x20 od čeličnog lima (2 kom.).
006 i 007 - Rebra 200x175x8 i 200x200x8 od čeličnog lima (8 kom.).
008 - Vezna ploča 200x200x8 od čeličnog lima (2 kom.).

NAPOMENE:
- Svi varovi su kontinualni, visine 0,7 od debljine tanjeg elementa (varenje stope).
- Minimalna debljina vara kod ispune iznosi 8 mm.
- Klasa varova prema JUS C.T3.010
  - za sučeone spojeve C,
  - za ugaone spojeve D.

POVRŠINSKA OBRADA:
- Vruće pocinkovano 610 g/m² Zn 98,5 prema JUS C.E1.020

PROIZVODNA OZNAKA (PO) UTISNUTA: xx U10S/aa (h=10 mm).

PRESEK A-A

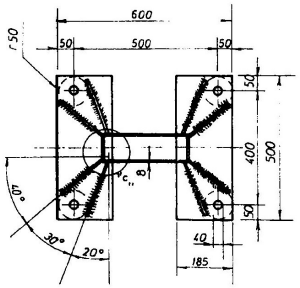

detalj „b"

Pločice za uzemljenje privaruju se na istu nožicu svakog U profila

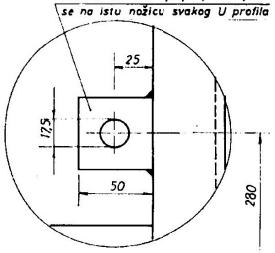

detalj „c"

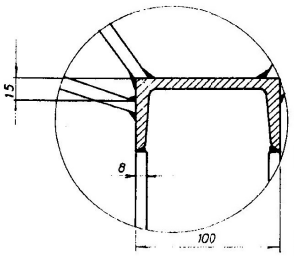

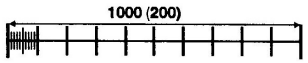

SKLOP BEZ DETALJA

Č.0361	JUD C.B0.500	-	254
Materijal	Standard	Obrada	Masa (kg)

Integral d.o.o. Topola

21.09.95

0	1	2	3	4	5

Stopasti konzolni stub od 2U profila U10S

150200

3	KATALOG ELEMENATA KONTAKTNE MREŽE MONOFAZNOG SISTEMA 25 kV, 50 Hz	-	150300

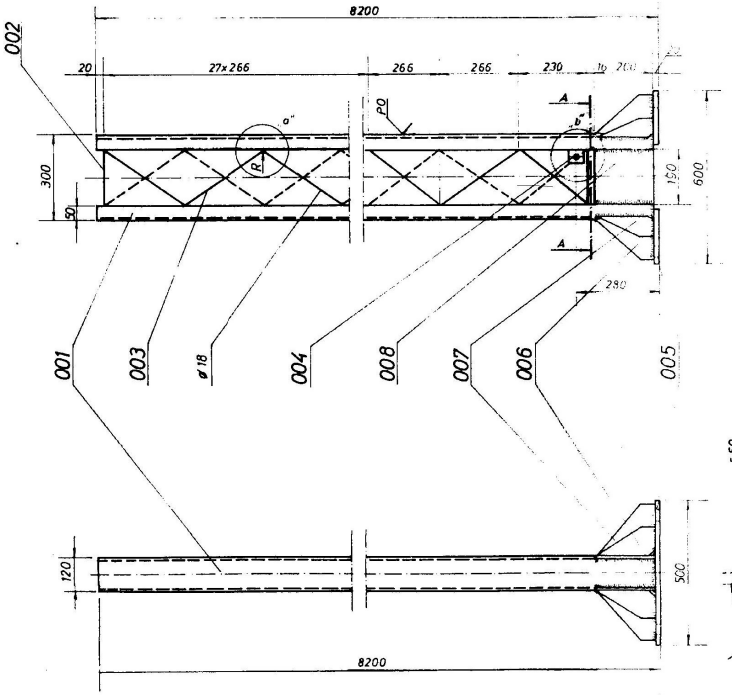

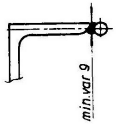

detalj „a"

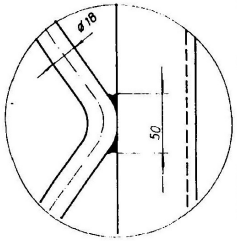

001	[12 x 8180
002	ø 18 x 190
003	razvijena dužina l = 10759 ISPUNA
004	≠ 6 x 50 x 50
005	≠ 20 x 185 x 500
006	≠ 8
007	≠ 8
008	≠ 8 x 200 x 200

Presek A-A

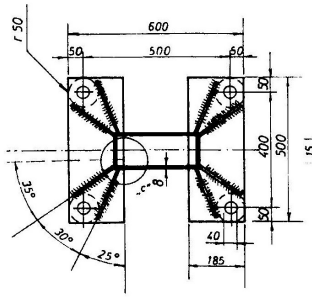

detalj „c"

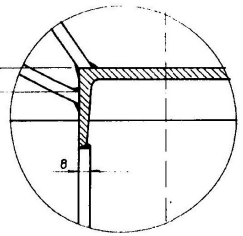

detalj „b"

Pločice za uzemljenje privaruju se na istu nožicu svakog U profila

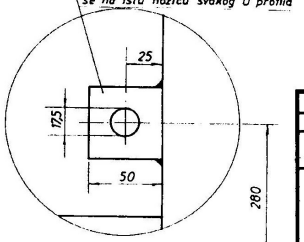

OBRADA:

DELOVI SKLOPA:

001 - U nosači 12, prema JUS C.B3.141 (2 kom.).
002 i 003 - Okrugli čelik Ø 18 prema JUS C.B3.411.
004 - Pločica za uzemljenje 50x50x6 od čeličnog lima (2 kom.).
005 - Ploča stope 500x185x20 od čeličnog lima (2 kom.).
006 i 007 - Rebra 200x170x8 i 200x195x8 od čeličnog lima (8 kom.).
008 - Vezna ploča 200x200x8 od čeličnog lima (2 kom.).

NAPOMENE:
- Svi varovi su kontinualni, visine 0,7 od debljine tanjeg elementa (varenje stope).
- Minimalna debljina vara kod ispune iznosi 9 mm.
- Klasa varova prema JUS C.T3.010
  - za sučeone spojeve C,
  - za ugaone spojeve D.

POVRŠINSKA OBRADA:
- Vruće pocinkovano 610 g/m² Zn 98,5 prema JUS C.E1.020

PROIZVODNA OZNAKA (PO) UTISNUTA: xx U12S/aa (h=10 mm).

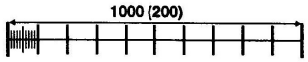

SKLOP BEZ DETALJA

Č.0361	JUD C.B0.500	-	304
Materijal	Standard	Obrada	Masa (kg)

Integral d.o.o. Topola

21.09.95

0 1 2 3 4 5

Stopasti konzolni stub od 2U profila U12S

150300

3	KATALOG ELEMENATA KONTAKTNE MREŽE MONOFAZNOG SISTEMA 25 kV, 50 Hz	-	150400

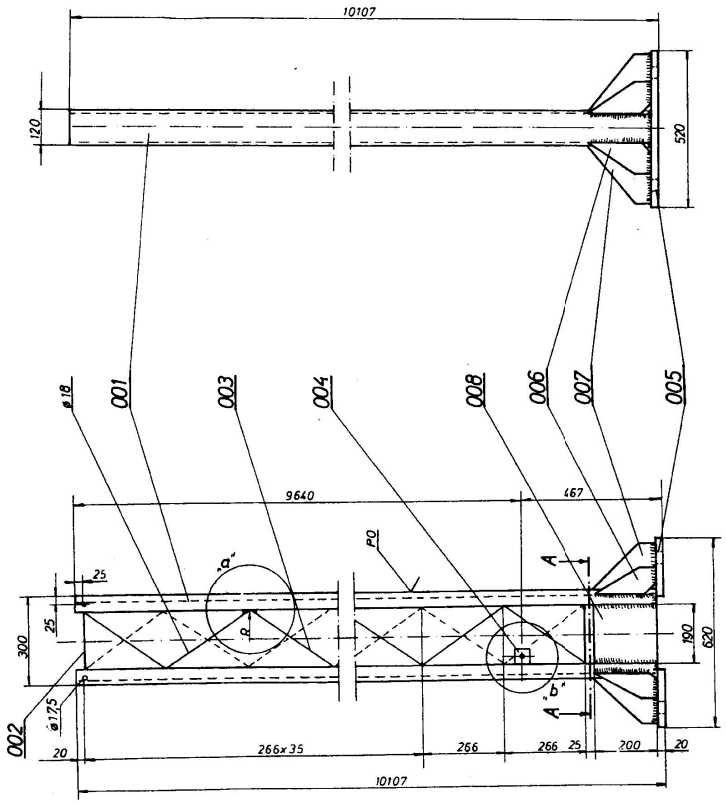

DETALJ „c"

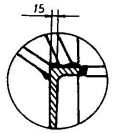

DETALJ „a"

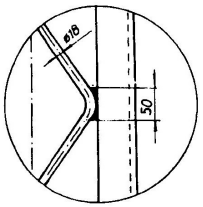

DETALJ „b"

Pločice za uzemljenje privaruju se na istu nožicu svakog U profila

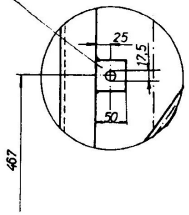

PRESEK A-A

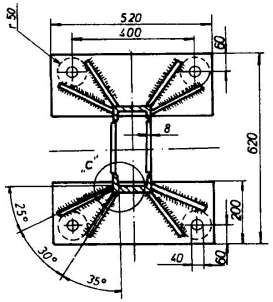

001	[12 x 10087
002	ø18 x 190
003	RAZVIJENA DUŽINA L=12902 mm ISPUNA (ø18, R=48, 190, 120°, 266, 266, 266 x 37, 9842)
004	≠ 6 x 50 x 50
005	≠ 20 x 200 x 520
006	15, ≠8, 200, 30, 30, 50, 170
007	15, ≠8, 200, 30, 30, 50, 185
008	≠ 8 x 200 x 190

OBRADA:

DELOVI SKLOPA:

001 - U nosači 12, prema JUS C.B3.141 (2 kom.).
002 i 003 - Okrugli čelik Ø 18 prema JUS C.B3.411.
004 - Pločica za uzemljenje 50x50x6 od čeličnog lima (2 kom.).
005 - Ploča stope 520x200x20 od čeličnog lima (2 kom.).
006 i 007 - Rebra 200x170x8 i 200x185x8 od čeličnog lima (8 kom.).
008 - Vezna ploča 200x190x8 od čeličnog lima (2 kom.).

NAPOMENE:
- Svi varovi su kontinualni, visine 0,7 od debljine tanjeg elementa (varenje stope).
- Minimalna debljina vara kod ispune iznosi 9 mm.
- Klasa varova prema JUS C.T3.010
  - za sučeone spojeve C,
  - za ugaone spojeve D.

POVRŠINSKA OBRADA:
- Vruće pocinkovano 610 g/m² Zn 98,5 prema JUS C.E1.020

.PROIZVODNA OZNAKA (PO) UTISNUTA: xx U12SV/aa (h=10 mm).

1000 (500, 200)

SKLOP BEZ DETALJA

Č.0361	JUD C.B0.500	-	364
Materijal	Standard	Obrada	Masa (kg)

Integral d.o.o. Topola

21.09.95

Stopasti konzolni stub od 2U profila U12SV

0 1 2 3 4 5

150400

3	KATALOG ELEMENATA KONTAKTNE MREŽE MONOFAZNOG SISTEMA 25 kV, 50 Hz	-	150500

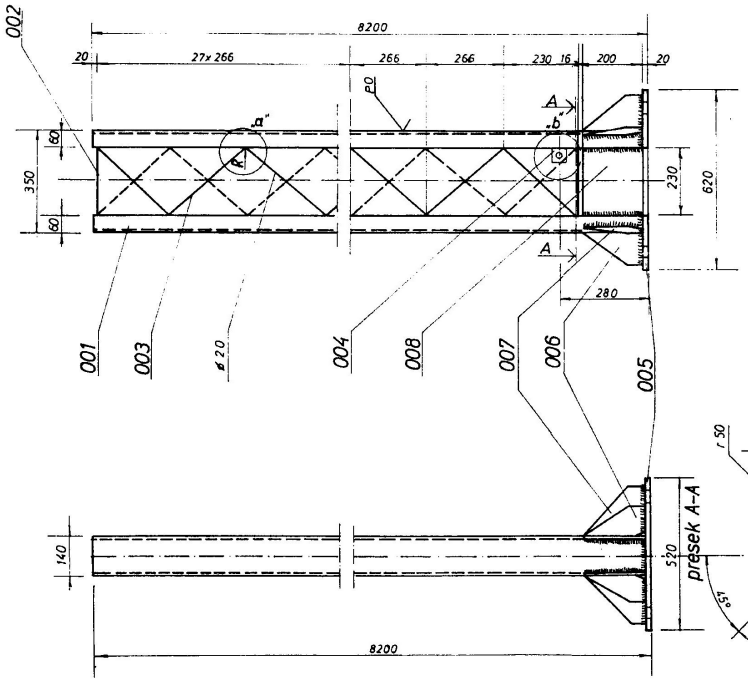

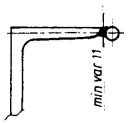

detalj „a"

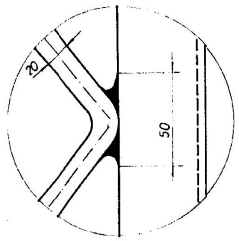

001	[14 x 8180
002	ø 20 x 230
003	ø 20; R=46; 105°; 230; 266; 266 x 28; 7944; razvijena dužina l = 11650; ISPUNA
004	≠ 6 x 50 x 50
005	≠ 20 x 185 x 520
006	15; ≠8; 200; 30; 30; 50; 140; 140
007	≠8; 200; 30; 30; 50; 170; 170
008	≠ 8 x 200 x 230

OBRADA:

DELOVI SKLOPA:

001 - U nosači 14, prema JUS C.B3.141 (2 kom.).
002 i 003 - Okrugli čelik Ø 20 prema JUS C.B3.411.
004 - Pločica za uzemljenje 50x50x6 od čeličnog lima (2 kom.).
005 - Ploča stope 520x185x20 od čeličnog lima (2 kom.).
006 i 007 - Rebra 200x140x8 i 200x170x8 od čeličnog lima (8 kom.).
008 - Vezna ploča 230x200x8 od čeličnog lima (2 kom.).

NAPOMENE:
- Svi varovi su kontinualni, visine 0,7 od debljine tanjeg elementa (varenje stope).
- Minimalna debljina vara kod ispune iznosi 11 mm.
- Klasa varova prema JUS C.T3.010
  - za sučeone spojeve **C**,
  - za ugaone spojeve **D**.

POVRŠINSKA OBRADA:
- Vruće pocinkovano 610 g/m² Zn 98,5 prema JUS C.E1.020

PROIZVODNA OZNAKA (PO) UTISNUTA: xx U14S/aa (h=10 mm).

Presek A-A

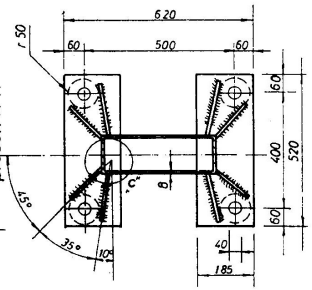

detalj „b"

Pločice za uzemljenje privaruju se na istu nožicu svakog U profila

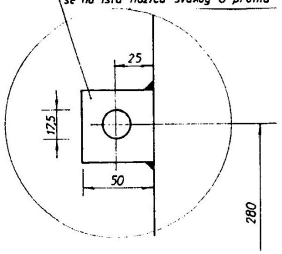

detalj „c"

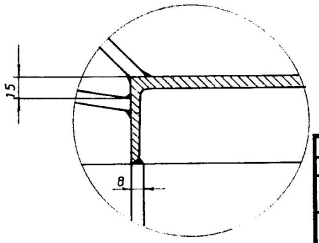

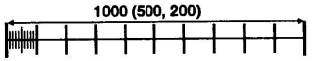

SKLOP BEZ DETALJA

Č.0361	JUD C.B0.500	-	362
Materijal	Standard	Obrada	Masa (kg)

Integral d.o.o. Topola

21.09.95

0 1 2 3 4 5

Stopasti konzolni stub od 2U profila U14S

150500

3	KATALOG ELEMENATA KONTAKTNE MREŽE MONOFAZNOG SISTEMA 25 kV, 50 Hz	-	150600

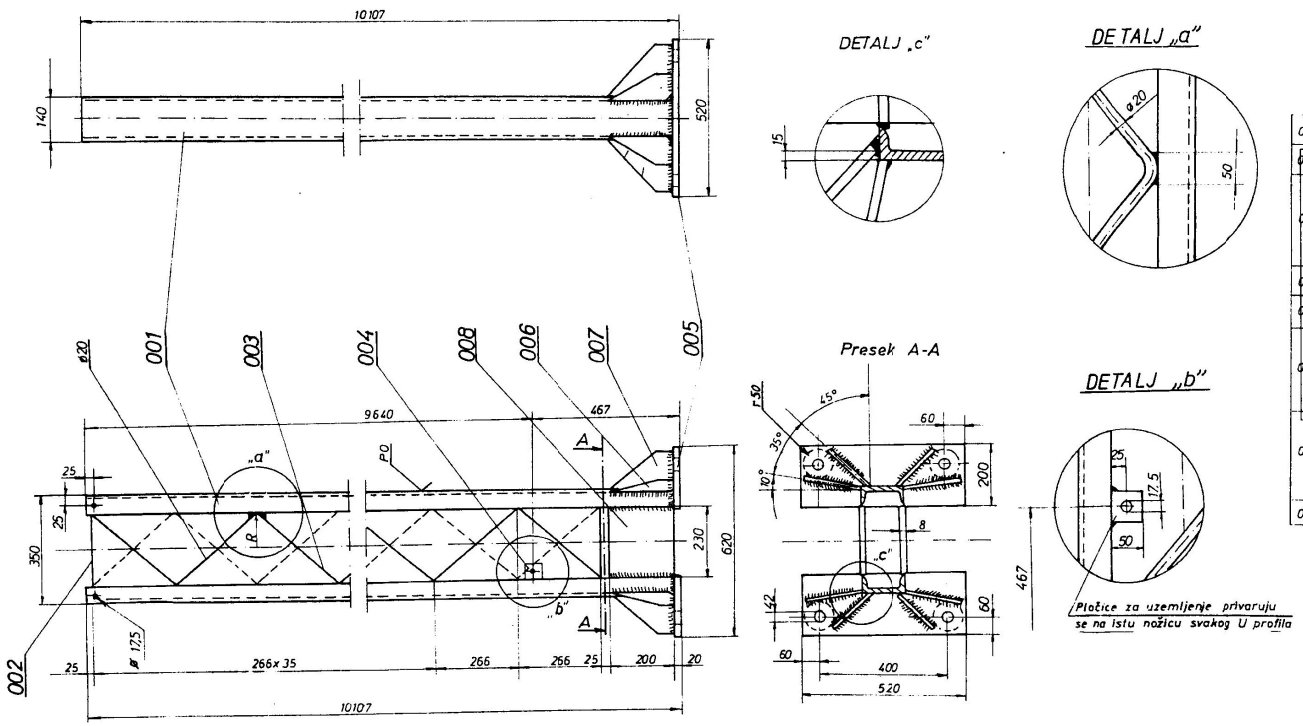

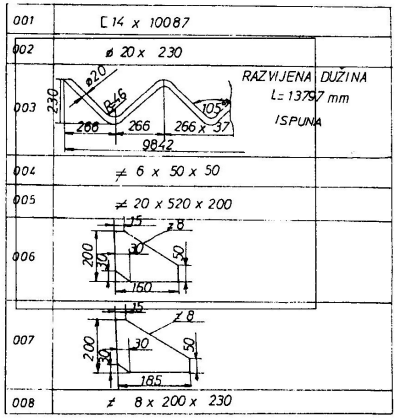

OBRADA:

DELOVI SKLOPA:

001 - U nosači 14, prema JUS C.B3.141 (2 kom.).
002 i 003 - Okrugli čelik Ø 20 prema JUS C.B3.411.
004 - Pločica za uzemljenje 50x50x6 od čeličnog lima (2 kom.).
005 - Ploča stope 520x200x20 od čeličnog lima (2 kom.).
006 i 007 - Rebra 200x160x8 i 200x185x8 od čeličnog lima (8 kom.).
008 - Vezna ploča 230x200x8 od čeličnog lima (2 kom.).

NAPOMENE:

- Svi varovi su kontinualni, visine 0,7 od debljine tanjeg elementa (varenje stope).
- Minimalna debljina vara kod ispune iznosi 11 mm.
- Klasa varova prema JUS C.T3.010
  - za sučeone spojeve **C**,
  - za ugaone spojeve **D**.

POVRŠINSKA OBRADA:

- Vruće pocinkovano 610 g/m² Zn 98,5 prema JUS C.E1.020

PROIZVODNA OZNAKA (PO) UTISNUTA: xx U14SV/aa (h=10 mm).

1000 (500, 200)

SKLOP BEZ DETALJA

Č.0361	JUD C.B0.500	-	437
Materijal	Standard	Obrada	Masa (kg)

Integral d.o.o. Topola

Stopasti konzolni stub od 2U profila U14SV

21.09.95					
0	1	2	3	4	5

150600

3	KATALOG ELEMENATA KONTAKTNE MREŽE MONOFAZNOG SISTEMA 25 kV, 50 Hz	-	150700

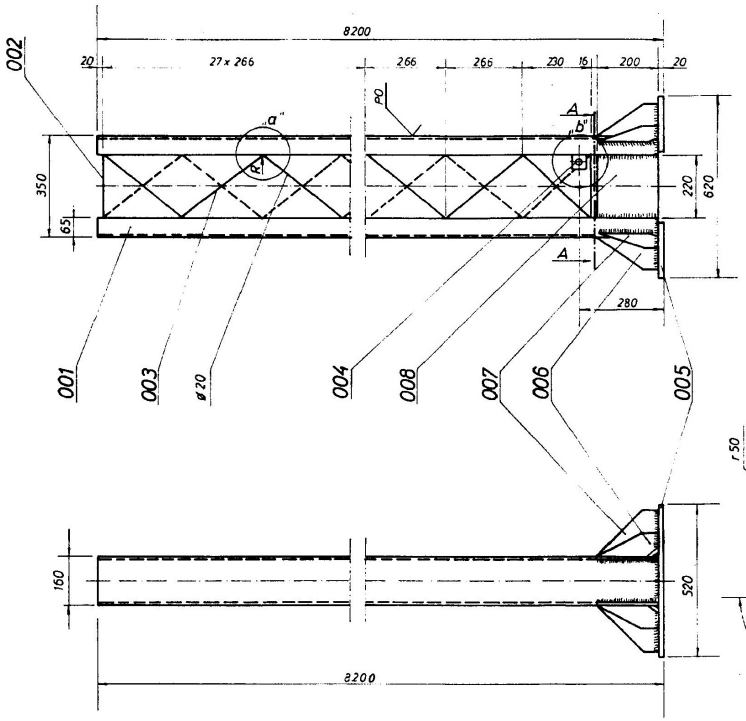

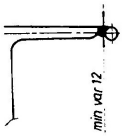

detalj „a"

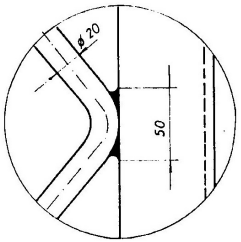

001	[16 x 8180
002	ø 20 x 220
003	razvijena dužina l = 11355 ISPUNA
004	≠ 6x50 x 50
005	≠ 20 x 185 x 520
006	
007	
008	≠ 8 x 200 x 220

Presek A-A

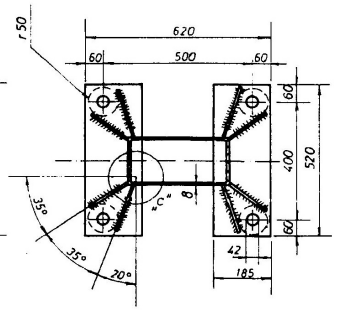

detalj „b"

Pločice za uzemljenje privarujuse na istu nožicu svakog U profila

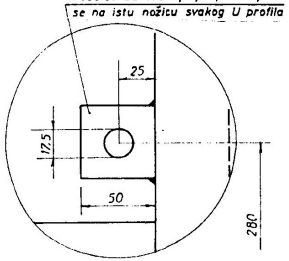

detalj „c"

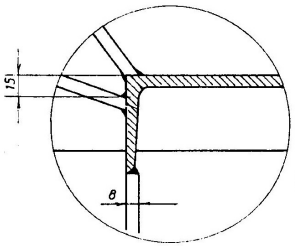

OBRADA:

DELOVI SKLOPA:

001 - U nosači 16, prema JUS C.B3.141 (2 kom.).
002 i 003 - Okrugli čelik Ø 20 prema JUS C.B3.411.
004 - Pločica za uzemljenje 50x50x6 od čeličnog lima (2 kom.).
005 - Ploča stope 520x185x20 od čeličnog lima (2 kom.).
006 i 007 - Rebra 200x135x8 i 200x160x8 od čeličnog lima (8 kom.).
008 - Vezna ploča 220x200x8 od čeličnog lima (2 kom.).

NAPOMENE:
- Svi varovi su kontinualni, visine 0,7 od debljine tanjeg elementa (varenje stope).
- Minimalna debljina vara kod ispune iznosi 12 mm.
- Klasa varova prema JUS C.T3.010
  - za sučeone spojeve C,
  - za ugaone spojeve D.

POVRŠINSKA OBRADA:
- Vruće pocinkovano 610 g/m² Zn 98,5 prema JUS C.E1.020

PROIZVODNA OZNAKA (PO) UTISNUTA: xx U16S/aa (h=10 mm).

1000 (500, 200)

SKLOP BEZ DETALJA

Č.0361	JUD C.B0.500	-	412
Materijal	Standard	Obrada	Masa (kg)

Integral d.o.o. Topola

21.09.95

0	1	2	3	4	5

Stopasti konzolni stub od 2U profila U16S

150700

3	KATALOG ELEMENATA KONTAKTNE MREŽE MONOFAZNOG SISTEMA 25 kV, 50 Hz	-	150800

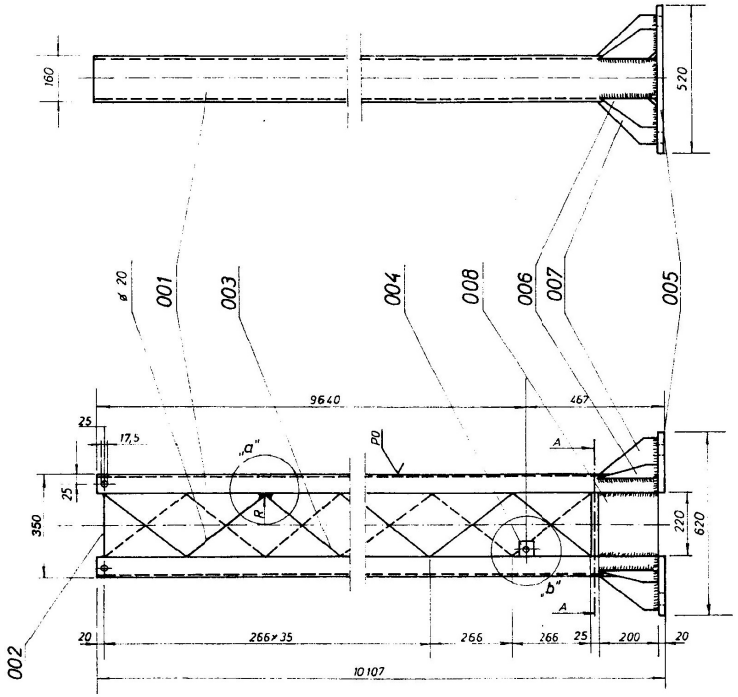

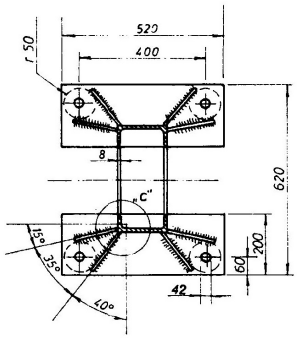

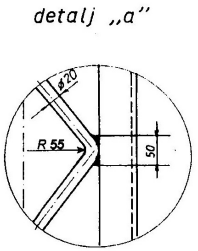

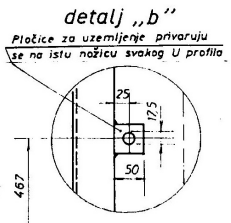

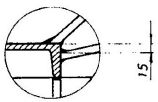

001	[16 x 10087
002	ø 20 x 220
003	ø20, R=55, 105°, 220, 266, 266, 266 x 35, 9842; razvijena dužina l = 13553 mm; ISPUNA
004	≠ 6 x 50 x 50
005	≠ 20 x 200 x 520
006	15, ≠8, 30, 200, 175, 50
007	15, ≠8, 30, 200, 150, 50
008	≠ 8 x 200 x 220

OBRADA:

DELOVI SKLOPA:

001 - U nosači 16, prema JUS C.B3.141 (2 kom.).
002 i 003 - Okrugli čelik Ø 20 prema JUS C.B3.141.
004 - Pločica za uzemljenje 50x50x6 od čeličnog lima (2 kom.).
005 - Ploča stope 520x200x20 od čeličnog lima (2 kom.).
006 i 007 - Rebra 200x175x8 i 200x150x8 od čeličnog lima (8 kom.).
008 - Vezna ploča 220x200x8 od čeličnog lima (2 kom.).

NAPOMENE:

- Svi varovi su kontinualni, visine 0,7 od debljine tanjeg elementa (varenje stope).
- Minimalna debljina vara kod ispune iznosi 12 mm.
- Klasa varova prema JUS C.T3.010
  - za sučeone spojeve C,
  - za ugaone spojeve D.

POVRŠINSKA OBRADA:

- Vruće pocinkovano 610 g/m² Zn 98,5 prema JUS C.E1.020

PROIZVODNA OZNAKA (PO) UTISNUTA: xx U16SV/aa (h=10 mm).

1000 (500, 200)

SKLOP BEZ DETALJA

Č.0361	JUD C.B0.500	-	497
Materijal	Standard	Obrada	Masa (kg)

Integral d.o.o. topola

21.09.95

0 1 2 3 4 5

Stopasti konzolni stub od 2U profila U16SV

150800

3	KATALOG ELEMENATA KONTAKTNE MREŽE MONOFAZNOG SISTEMA 25 kV, 50 Hz	-	150900

OBRADA:

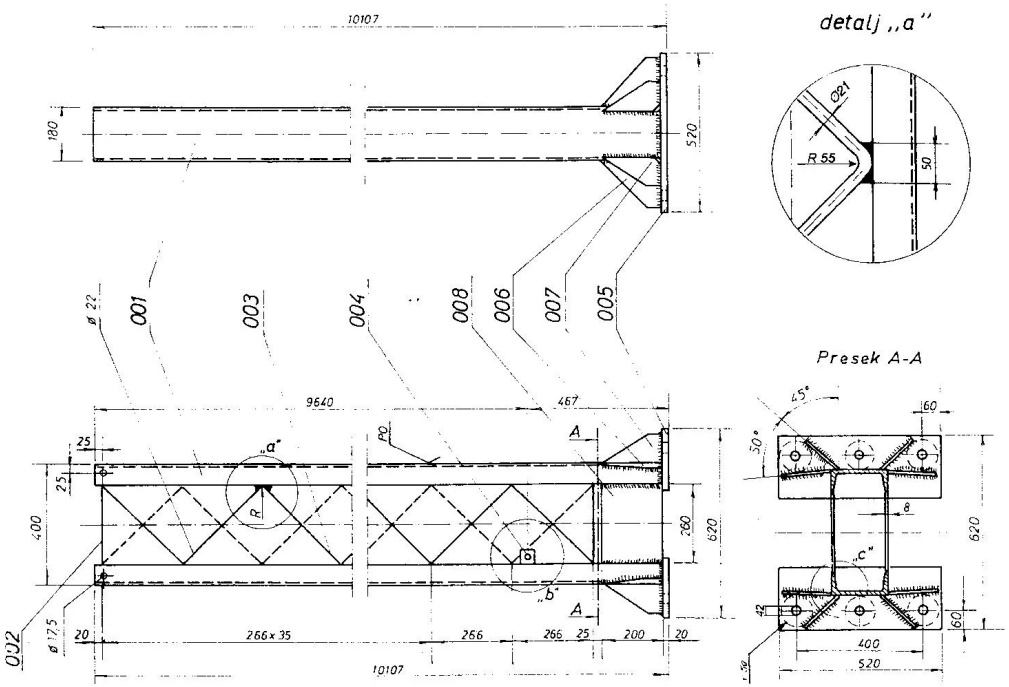

001	[18 x 10087
002	Ø21 x 260
003	260, Ø21, R 55, 90°, 266, 266, 266 x 35, 984,2
004	≠ 6 x 50 x 50
005	≠ 20 x 200 x 520
006	15, ≠ 8, 30, 200, 30, 50, 160
007	15, ≠ 8, 30, 200, 30, 50, 130
008	≠ 8 x 200 x 260

DELOVI SKLOPA:

001 - U nosači 18, prema JUS C.B3.141 (2 kom.).
002 i 003 - Okrugli čelik Ø 21 prema JUS C.B3.141.
004 - Pločica za uzemljenje 50x50x6 od čeličnog lima (2 kom.).
005 - Ploča stope 520x200x20 od čeličnog lima (2 kom.).
006 i 007 - Rebra 200x160x8 i 200x130x8 od čeličnog lima (8 kom.).
008 - Vezna ploča 220x200x8 od čeličnog lima (2 kom.).

NAPOMENE:

- Svi varovi su kontinualni, visine 0,7 od debljine tanjeg elementa (varenje stope).
- Minimalna debljina vara kod ispune iznosi 14 mm.

POVRŠINSKA OBRADA:

- Vruće pocinkovano 610 g/m^2 Zn 98,5 JUS C.E1.020

PROIZVODNA OZNAKA (PO) UTISNUTA: xx U16SV/aa (h=10 mm).

1000 (500, 200)

SKLOP BEZ DETALJA

Č.0361	JUD C.B0.500	-	575
Materijal	Standard	Obrada	Masa (kg)

Integral d.o.o. Toploa

21.09.95

0 1 2 3 4 5

Stopasti konzolni stub od 2U profila U18SV

150900

3	KATALOG ELEMENATA KONTAKTNE MREŽE MONOFAZNOG SISTEMA 25 kV, 50 Hz	-	151000

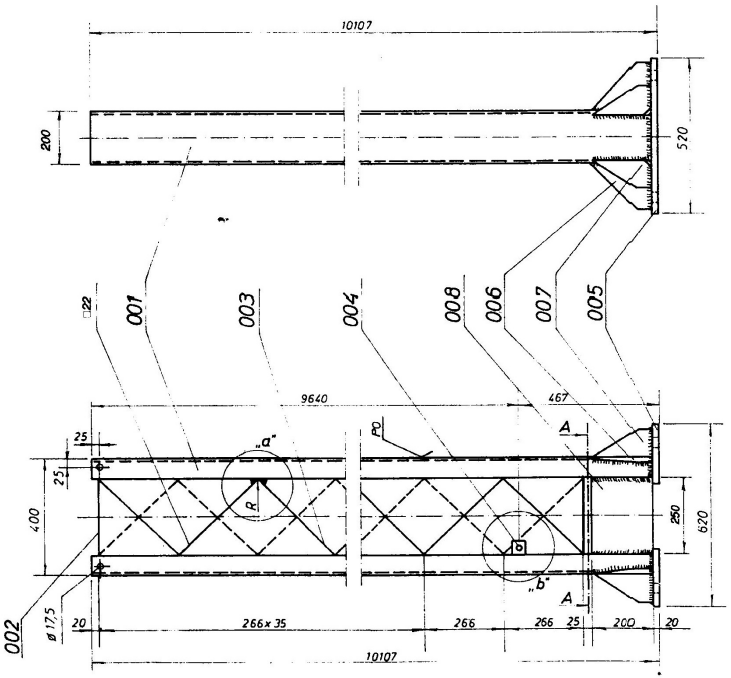

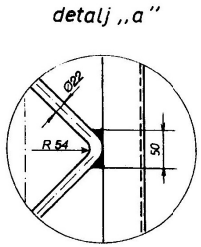

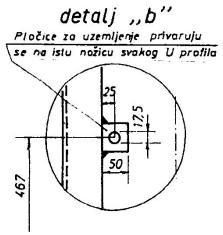

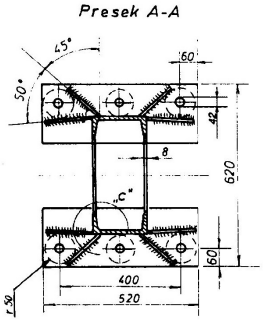

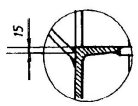

001	[20 x 10087
002	Ø22 x 250
003	Ø22, R54, 92°, 250, 266, 266, 266 x 35, 984,2
004	≠ 6 x 50 x 50
005	≠ 20 x 200 x 520
006	15, ≠ 8, 30, 200, 30, 150, 50
007	15, ≠ 8, 30, 200, 30, 120, 50
008	≠ 8 x 200 x 250

OBRADA:

DELOVI SKLOPA:

001 - U nosači 20, prema JUS C.B3.141 (2 kom.).
002 i 003 - Okrugli čelik Ø 22 prema JUS C.B3.141.
004 - Pločica za uzemljenje 50x50x6 od čeličnog lima (2 kom.).
005 - Ploča stope 520x200x20 od čeličnog lima (2 kom.).
006 i 007 - Rebra 200x150x8 i 200x120x8 od čeličnog lima (8 kom.).
008 - Vezna ploča 250x200x8 od čeličnog lima (2 kom.).

NAPOMENE:

- Svi varovi su kontinualni, visine 0,7 od debljine tanjeg elementa (varenje stope).
- Minimalna debljina vara kod ispune iznosi 15 mm.
- Klasa varova prema JUS C.T3.010
  - za sučeone spojeve C,
  - za ugaone spojeve D.

POVRŠINSKA OBRADA:

- Vruće pocinkovano 610 g/m² Zn 98,5 prema JUS C.E1.020

PROIZVODNA OZNAKA (PO) UTISNUTA: xx U20SV/aa (h=10 mm).

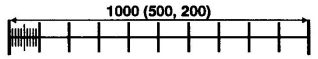

SKLOP BEZ DETALJA

Č.0361	JUD C.B0.500	-	649
Materijal	Standard	Obrada	Masa (kg)

Integral d.o.o. Topola

Stopasti konzolni stub od 2U profila U20SV

21.09.95

0 1 2 3 4 5

151000

3	KATALOG ELEMENATA KONTAKTNE MREŽE MONOFAZNOG SISTEMA 25 kV, 50 Hz	-	151400

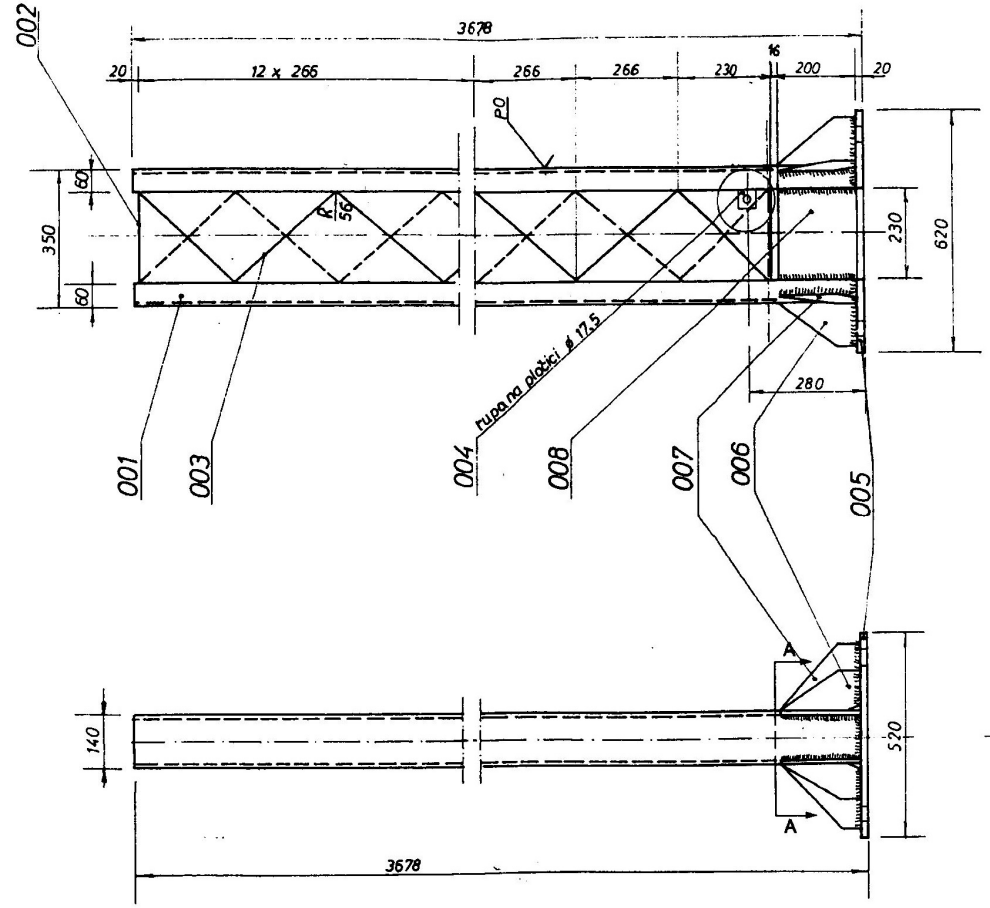

Presek A-A

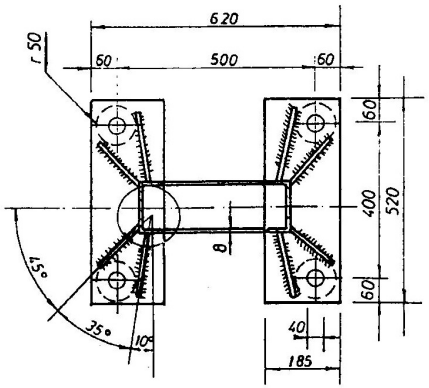

OBRADA:

DELOVI SKLOPA:

001 - U nosači 14 prema JUS C.B3.141, 2 kom.
002 i 003 - Okrugli čelik Ø 19 prema JUS C.B3.411.
004 - Pločica za uzemljenje 50x50x6 od čeličnog lima, 2 kom.
005 - Ploča stope 520x185x20 od čeličnog lima, 2 kom.
006 i 007 - Rebra 200x140x8 i 200x170x8 od čeličnog lima, po 4 kom.
008 - Vezna ploča 230x200x8 od čeličnog lima, 2 kom.

NAPOMENE:

- Svi varovi su kontinualni, visine 0,7 od debljine tanjeg elementa (varenje stope).
- Minimalna debljina vara kod ispune iznosi 11 mm.
- Razvijena dužina za jednu ispunu iznosi ~4520 mm.
- Za sve nedostajuće podatke merodavan je crtež 150500.
- Klasa varova prema JUS C.T3.010
  - za sučeone spojeve **C**,
  - za ugaone spojeve **D**.

POVRŠINSKA OBRADA:

- Vruće pocinkovano 610 g/m^2 Zn 98,5 prema JUS C.E1.020

PROIZVODNA OZNAKA (PO) UTISNUTA: xx U14SA/aa (h=10 mm).

SKLOP BEZ DETALJA

Č.0361	JUS C.B0.500	-	~215
Materijal	Standard	Obrada	Masa (kg)

Integral d.o.o. Topola

14.12.95

Stopasti stub za sidrenje od 2U profila U14S/2

0	1	2	3	4	5

151400

3	KATALOG ELEMENATA KONTAKTNE MREŽE MONOFAZNOG SISTEMA 25 kV, 50 Hz	-	151500

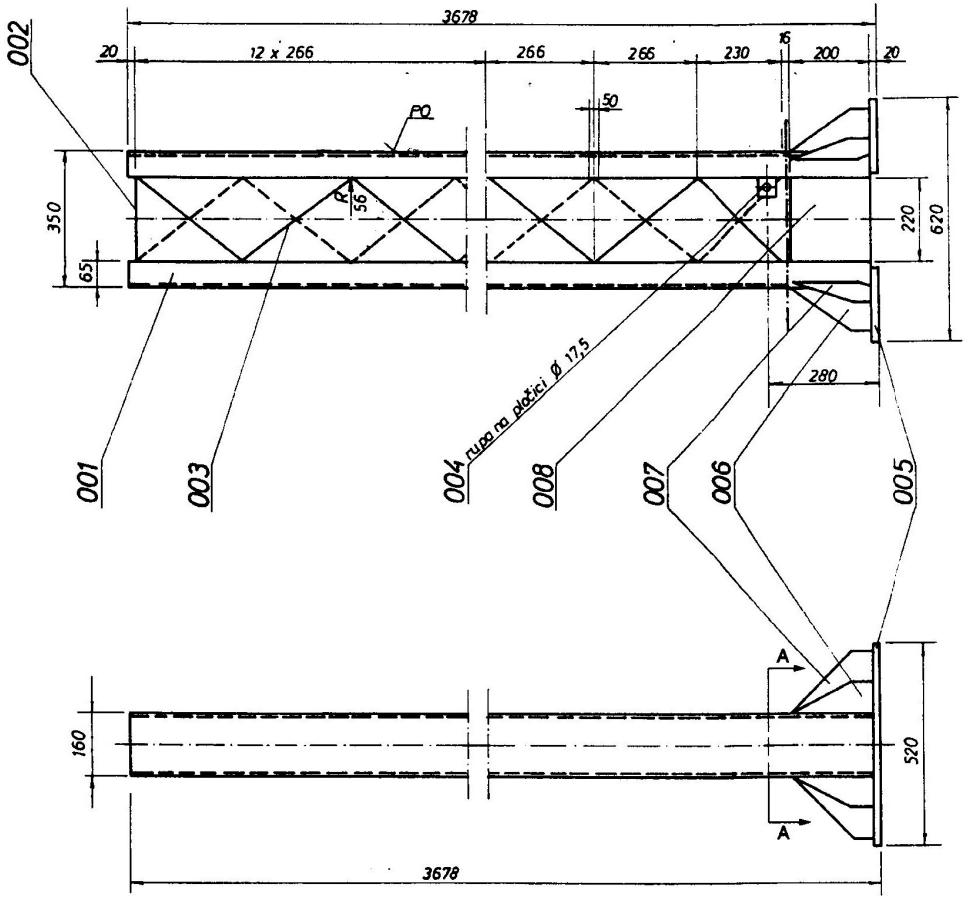

presek A-A

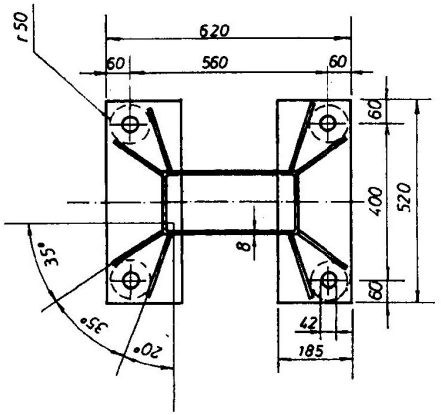

OBRADA: ∇

DELOVI SKLOPA:

001 - U nosači 16 prema JUS C.B3.141, 2 kom.
002 i 003 - Okrugli čelik Ø 20 prema JUS C.B3.411.
004 - Pločica za uzemljenje 50x50x6 od čeličnog lima, 2 kom.
005 - Ploča stope 520x185x20 od čeličnog lima, 2 kom.
006 i 007 - Rebra 200x135x8 i 200x160x8 od čeličnog lima, po 4 kom.
008 - Vezna ploča 220x200x8 od čeličnog lima, 2 kom.

NAPOMENE:

- Svi varovi su kontinualni, visine 0,7 od debljine tanjeg elementa (varenje stope).
- Minimalna debljina vara kod ispune iznosi 12 mm.
- Razvijena dužina za jednu ispunu iznosi ~4370 mm.
- Za sve nedostajuće podatke merodavan je crtež 150700.
- Klasa varova prema JUS C.T3.010
  - za sučeone spojeve C,
  - za ugaone spojeve D.

POVRŠINSKA OBRADA:

- Vruće pocinkovano 610 g/m^2 Zn 98,5 prema JUS C.E1.020

PROIZVODNA OZNAKA (PO) UTISNUTA: xx U16SA/aa (h=10 mm).

SKLOP BEZ DETALJA

Č.0361	JUS C.B0.500	-	~244
Materijal	Standard	Obrada	Masa (kg)

Integral d.o.o. Topola

14.12.95

0	1	2	3	4	5

Stopasti stub za sidrenje od 2U profila U16S/2

151500

3	KATALOG ELEMENATA KONTAKTNE MREŽE MONOFAZNOG SISTEMA 25 kV, 50 Hz	-	152100

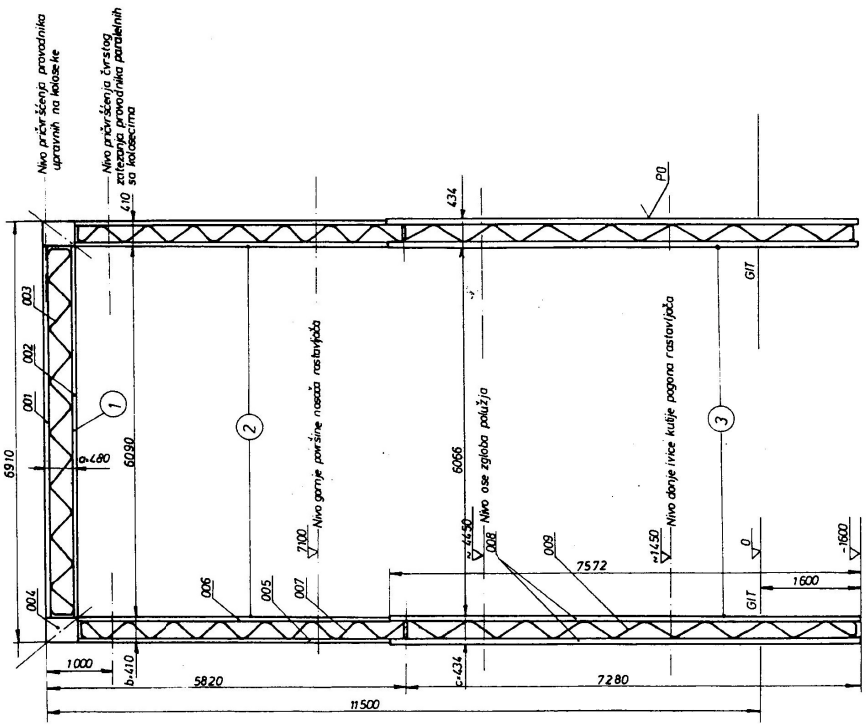

DIMENZIJE PORTALA I SASTAV KONSTRUKCIJE
SA PRIMENJENIM ELEMENTIMA
I ASORTIMANOM SPOJNIH ELEMENATA (bez količina)

Detalj 1 - PREČKA (152101)
- 001 - Uzdužni profil gornji, L 50x50x6 prema JUS C.B3.101, ℓ = 6910, 2 kom.
- 002 - Uzdužni profil donji, L50x50x6 prema JUS C.B3.101, ℓ = 7196, 2 kom.
- 003 - Ispuna u ravni portala, šipka Ø 18, razvijena dužina 9000, 2 kom.
- 004 - Čvorni lim 480x415x8, 4 kom.
  - Ispuna u donjoj i gornjoj ravni, šipka Ø 16
  - Ukrućenja, šipka Ø 18
  - Opšivni lim 466x340x8
  - Ugaona opšivka L90x90x9

Detalj 2 - GORNJI SEGMENT STUBA (152102)
- 005 - Uzdužni profil spoljnji, L65x65x7 prema JUS C.B3.101, ℓ = 5820, 2 kom.
- 006 - Uzdužni profil unutarnji, L65x65x7 prema JUS C.B3.101, ℓ = 5873, 2 kom.
- 007 - Ispuna u ravni portala, šipka Ø 16, razvijena dužina 7588, 2 kom.
  - Ispuna u spoljnjoj i unutarnjoj ravni, šipka Ø 14
  - Ukrućenja, šipka Ø 18

Detalj 3 - DONJI SEGMENT STUBA (152103)
- 008 - Uzdužni profil, L100x100x12 prema JUS C.B3.101, ℓ = 7572, 4 kom.
- 009 - Ispuna u ravni portala, šipka Ø 16, razvijena dužina 9637, 2 kom.
  - Ispuna u spoljnjoj i unutarnjoj ravni, šipka Ø 14
  - Ukrućenja, šipka Ø 18
  - Limena rebra uz temeljni deo uzdužnih profila 80x80x10

SPOJNI ELEMENTI
- Vijak M16x45/30 - 135705
- Vijak M16x50/30 - 138303
- Navrtka M16x13 - 300604
- Podložna pločica 17 - 110104

OBRADA:

NAPOMENE:
- Izgled, mesto i način pričvršćenja tablice za obeležavanje portala definisani su za konstrukcije od 4L profila na crtežu TR9-501, tip 03.
- U okviru ovog Kataloga ne nalaze se crteži detalja, pa za pobrojane detalje treba koristiti crteže iz tehničke dokumentacije Zavoda za projektovanje Zajednice JŽ (sada CIP) od oktobra 1968. godine. Izuzetak predstavljaju rupe za pričvršćenje čvrstog zatezanja provodnika, koje umesto Ø 18 svuda moraju imati Ø 21.
- Spojni elementi (u dužinama stabla i navoja kod vijaka postoje neznatne razlike zbog primene dvostrukih navrtki) su definisani Spiskom spojnih elemenata iz ovog Kataloga, a količine su za svaki detalj definisane gore pomenutom dokumentacijom.
- Klasa varova prema JUS C.T3.010
  - **za sučeone spojeve C,**
  - **za ugaone spojeve D.**

MATERIJAL:
- Čelik Č.0361 prema JUS C.B0.500 za sve L profile, šipke i limove.

POVRŠINSKA OBRADA:
- Vruće pocinkovano
  - *za sve profile, šipke i limove* 610 g/m^2 Zn 98,5
  - *za sve spojne elemente* 380 g/m^2 Zn 98,5

  prema JUS C.E1.020

PROIZVODNA OZNAKA (PO) UTISNUTA: xx P11.5/aa (h=10 mm).

SKLOP BEZ DETALJA
Masa sklopa 1975 kg

Poz.	Naziv detalja	Materijal	Kol.	Broj detalja
3	**Donji segment stuba**	**čelik**	**2**	**/152103/**
2	**Gornji segment stuba**	**čelik**	**2**	**/152102/**
1	**Prečka**	**čelik**	**1**	**/152101/**

Integral d.o.o. Topola

14.12.96

0 1 2 3 4 5

Priključni portal P11,5

152100

3	KATALOG ELEMENATA KONTAKTNE MREŽE MONOFAZNOG SISTEMA 25 kV, 50 Hz	-	152200

DIMENZIJE STUBA I SASTAV KONSTRUKCIJE SA PRIMENJENIM ELEMENTIMA I ASORTIMANOM SPOJNIH ELEMENATA (bez količina)

Detalj 1 - KONZOLA (152201)

001 - Uzdužni profil, U10 prema JUS C.B3.141, ℓ = 2786, 2 kom.
002 - Pločica za pričvršćenje čvrstog zatezanja provodnika upravnih na kolosek, lim 92x65x10 sa rupom za pričvršćenje Ø 21, 6 kom.
003 - Krajnja ploča za potporni izolator, lim 300x225x10 sa rupom za pričvršćenje čvrstog zatezanja provodnika paralelnih sa kolosekom Ø 21, 2 kom.
004 - Spojna ploča, lim 300x180x8, 2 kom.
Vijak M12x145/25 - 152206
Vijak M16x50/30 - 138303
Vijak M16x55/35 - 304303
Navrtka M12x10 - 203206
Navrtka M16x13 - 300604
Podložna pločica 13 - 176106
Podložna pločica 17 - 110104

Detalj 2 - GORNJI SEGMENT STUBA (152202)

005 - Uzdužni profil, L65x65x7 prema JUS C.B3.101, ℓ = 3750, 4 kom.
006 - Pločica ispune na vrhu, lim 220x60x8, 2 kom.
007 - Vezna ploča, lim 330x100x10, 2 kom.
008 - Vršna ploča, lim 360x350x8, 1 kom.
Elementi ispune, L40x40x4 prema JUS C.B3.101
Elementi ukrućenja krajeva, L60x40x5 prema JUS C.B3.111

Detalj 3 - SREDNJI SEGMENT STUBA (152203)

009 - Montažni nastavak I, L70x70x7 prema JUS C.B3.101, ℓ = 420, 4 kom. sa pripadajućim elementima ukrućenja L60x40x5 prema JUS C.B3.111 i L60x60x6 prema JUS C.B3.101
Vijak M16x50/30 - 138303
Navrtka M16x13 - 300604
Podložna pločica 17 - 110104
010 - Uzdužni profil, L75x75x10 prema JUS C.B3.101, ℓ = 4250, 4 kom.
Elementi ispune, L40x40x4 prema JUS C.B3.101
Elementi ukrućenja krajeva, L60x40x5 prema JUS C.B3.111

Detalj 4 - DONJI SEGMENT STUBA H = 3800 (152204),
DONJI SEGMENT STUBA H = 5000 (152205)

011 - Montažni nastavak II, L90x90x9 prema JUS C.B3.101, ℓ = 570, 4 kom. sa pripadajućim elementima ukrućenja L50x50x5 i L65x65x7 prema JUS C.B3.101
Vijak M16x60/30 - 256301
Navrtka M16x13 - 300604
Podložna pločica 17 - 110104
012 - Uzdužni profil, L80x80x12 prema JUS C.B3.101, ℓ = 3800/5000, 4 kom.
Elementi ispune, L40x40x4 prema JUS C.B3.101
Elementi ukrućenja krajeva, L60x40x5 prema JUS C.B3.111

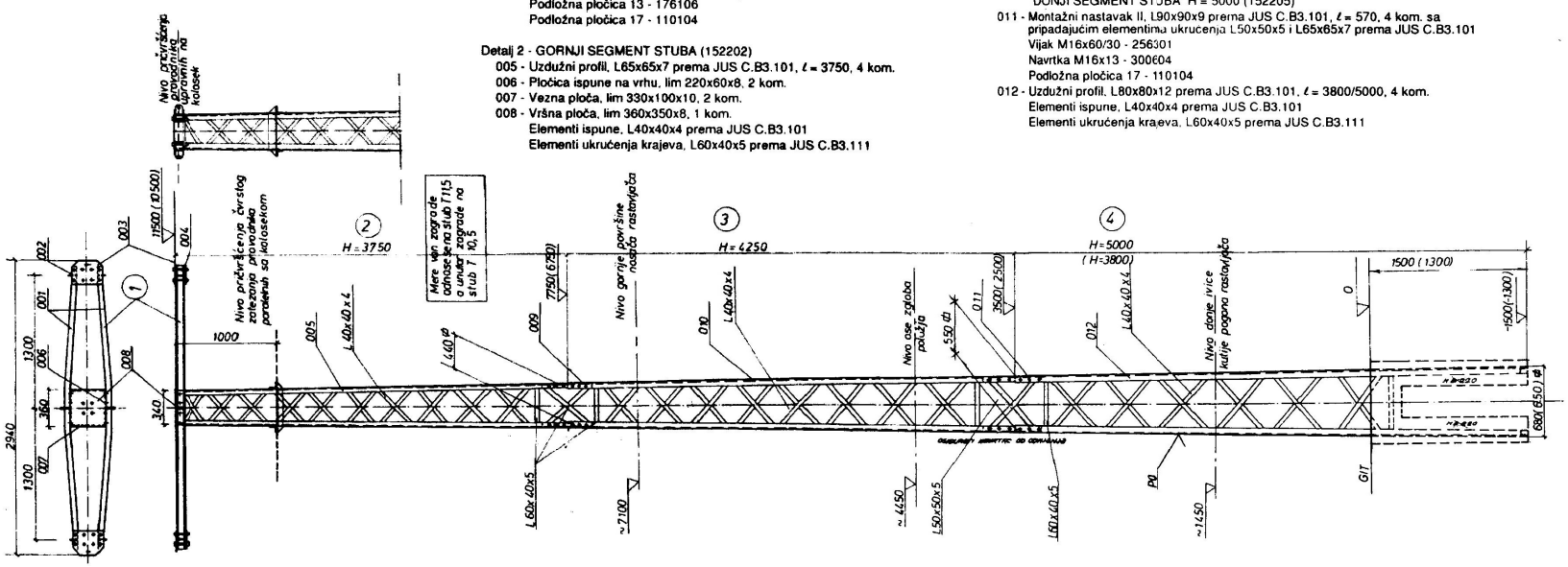

OBRADA:

NAPOMENE:

- Izgled, mesto i način pričvršćenja tablice za obeležavanje stuba definisani su za konstrukcije od 4L profila na crtežu TR9-501, tip 03.
- U okviru ovog Kataloga ne nalaze se crteži detalja, pa za pobrojane detalje treba koristiti crteže iz tehničke dokumentacije Zavoda za projektovanje Zajednice JŽ (sada CIP) od aprila 1969. godine. Izuzetak predstavljaju rupe za pričvršćenje čvrstog zatezanja provodnika, koje umesto Ø 18 svuda moraju imati Ø 21.
- Spojni elementi (u dužinama stabla i navoja kod vijaka postoje neznatne razlike zbog primene dvostrukih navrtki) su definisani Spiskom spojnih elemenata iz ovog Kataloga, a količine su za svaki detalj definisane gore pomenutom dokumentacijom.

MATERIJAL:

- Čelik Č.0361 prema JUS C.B0.500 za sve L profile i limove.

POVRŠINSKA OBRADA:

- Vruće pocinkovano
  - *za sve profile i limove* 610 g/m^2 Zn 98,5
  - *za sve spojne elemente* 380 g/m^2 Zn 98,5

prema JUS C.E1.020

PROIZVODNA OZNAKA (PO) UTISNUTA: xx T10,5/aa, odnosno xx T11,5/aa (h=10 mm).

SKLOP BEZ DETALJA
Masa sklopa: T10,5 - 910 kg
Masa sklopa: T11,5 - 990 kg

Poz.	Naziv detalja	Materijal	Kol. T 10,5	Kol. T 11,5	Broj detalja
4	Donji segment stuba H=5000	čelik	-	1	/152205/
	Donji segment stuba H=3800	čelik	1	-	/152204/
3	Srednji segment stuba	čelik	1	1	/152203/
2	Gornji segment stuba	čelik	1	1	/152202/
1	Konzola	čelik	1	1	/152201/

Integral d.o.o. Topola

14.12.95

Priključni stub T10,5-11,5

0	1	2	3	4	5

152200

3	KATALOG ELEMENATA KONTAKTNE MREŽE MONOFAZNOG SISTEMA 25 kV, 50 Hz	-	154100
		II	154120
		III	154130

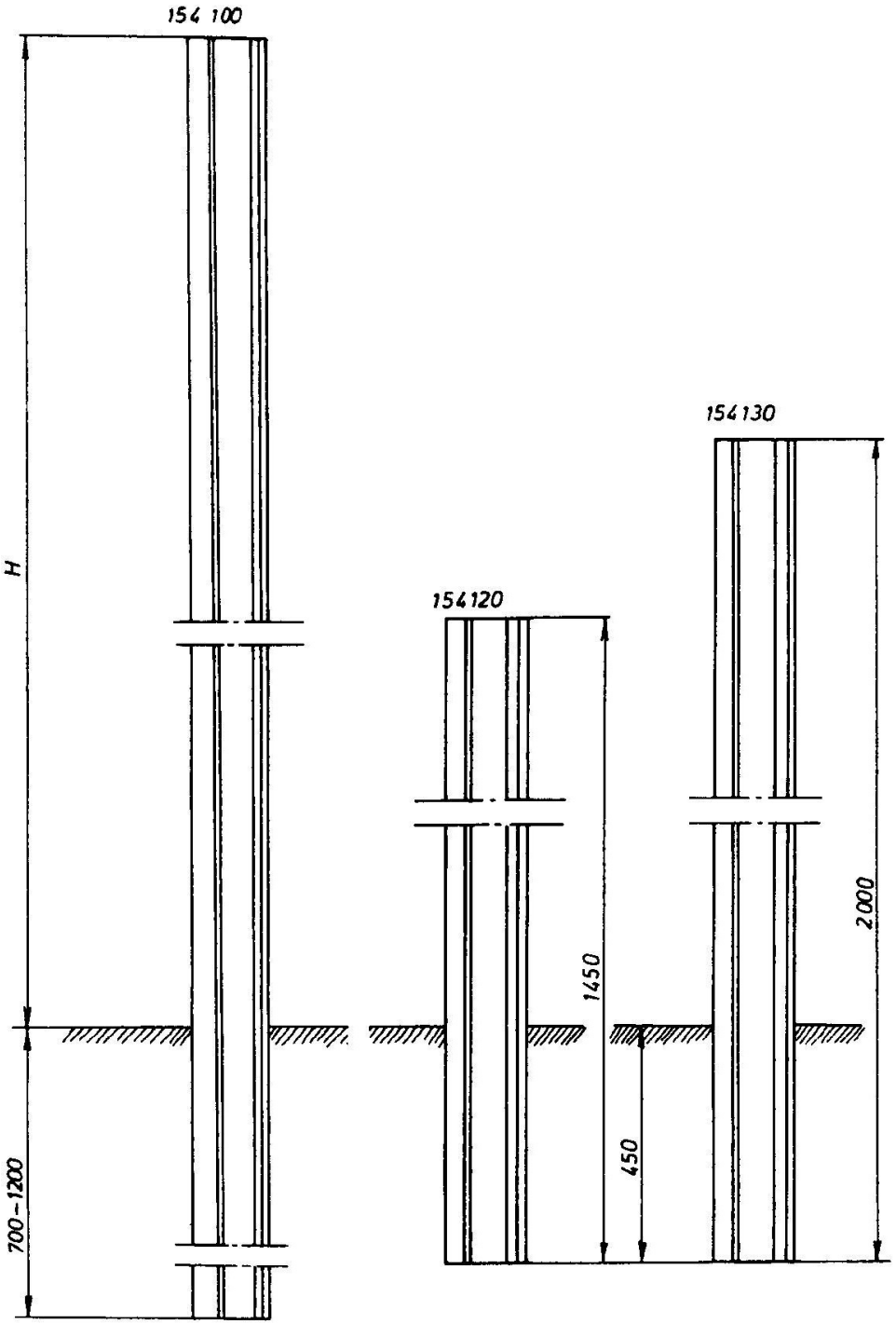

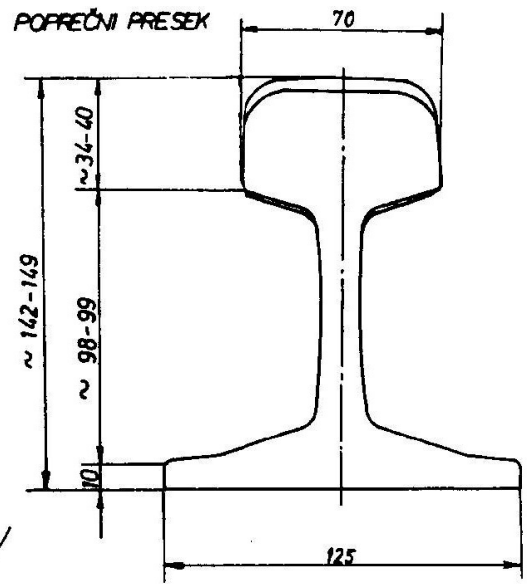

OBRADA:

NAPOMENE:

- Šina ne sme da ima poprečne naprsline.
- Kraj sa rupama za šinske sastave uvlači se u temelj.
- Masa šine varira od 42,7 - 49,4 kg/m.
- Površinsku zaštitu određuje izvođački projekat.
- Dužinu H za sklop 154100 određuje za svaki konkretan slučaj izvođački projekat.
- Dužinu stuba u temelju (700-1200 mm) utvrđuje za svaki konkretan slučaj izvođački projekat.
- Sklop 154120 koristi se kod zaštitnih kapija radi sprečavanja drumskih vozila da zaobiđu i izbegnu zaštitnu kapiju. Na takvim mestima postavljaju se na međusobnoj udaljenosti od 1 m (TR9-505).
- Sklop 154130 koristi se radi zaštite stubova krutih portala od drumskih vozila (TR1-503).

SKLOP BEZ DETALJA

čelik za šine	JUS C.K1.020	-	-
Materijal	Standard	Obrada	Masa (kg)

Integral d.o.o. Topola

14.12.95

0	1	2	3	4	5

(I) Stub zaštitne kapije S45/49
(II) (III) Kolobranski stub S45/49
(II) - 145 (III) - 200

154100

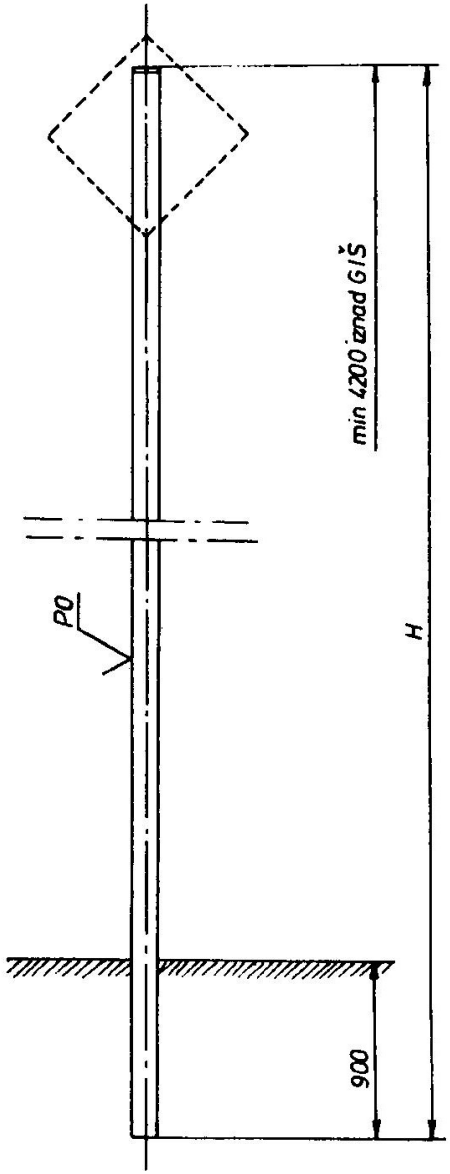

PRESEK STUBA

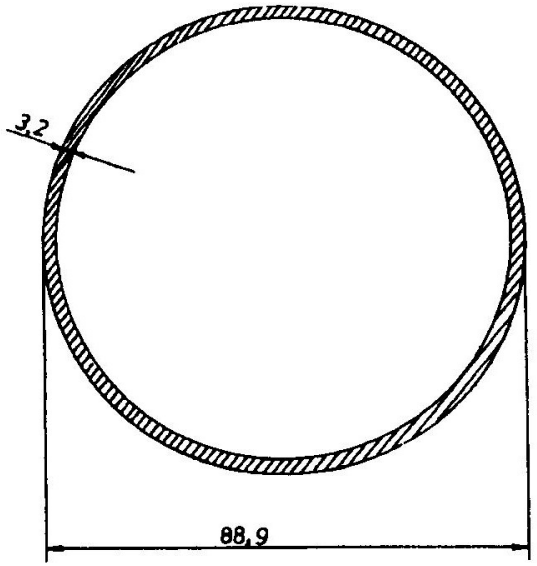

OBRADA:

NAPOMENE:
- Na gornjem kraju cev se pokriva okruglom pločicom od čeličnog lima 3 mm koja se kontinualnim varom pričvršćuje za cev. Posle varenja var obrusiti.
- Dužinu stuba određuje izvođački projekat tako da vrh signalne ploče bude na visini 4350 mm iznad GIŠ, a da donji kraj stuba bude usađen u svoj temelj dužinom od 900 mm.
- Masa po dužnom metru podrazumeva već pocinkovanu cev.

POVRŠINSKA OBRADA:
- Vruće pocinkovano 610 g/m^2 Zn 98,5 prema JUS C.E1.020.
- Posle pocinkovanja čitav stub obojiti tamnosivom bojom prema RAL 7043 ili crnom bojom prema RAL 9004.

PROIZVODNA OZNAKA (PO) UTISNUTA: xx 88 (h=10 mm).

SKLOP BEZ DETALJA

Č.1212	JUS C.B5.021	bešavna cev prema JUS C.B5.221	7,10 kg/m
Materijal	Standard	Obrada	Masa (kg)

Integral d.o.o. Topola

21.09.95

0	1	2	3	4	5

Cevni stub signala za električnu vuču

155100

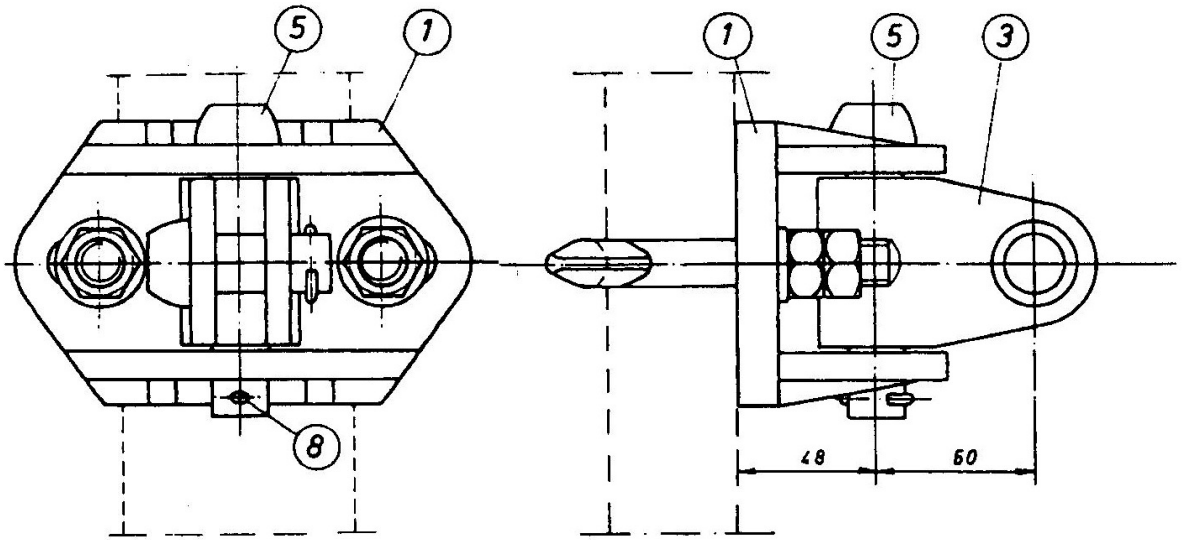

MEHANIČKA ISPITIVANJA SKLOPA:

1) Ispitivanje otpornosti na delovanje horizontalne sile, upravne na osu koloseka:
   Nominalno opterećenje F1 = 13 kN

2) Ispitivanje otpornosti na delovanje vertikalne sile nadole:
   Nominalno opterećenje F2 = 6,4 kN

3) Ispitivanje otpornosti na delovanje horizontalne sile, paralelne sa osom koloseka, pojedinačno u oba smera:
   Nominalno opterećenje F3 = 10 kN

Faktor sigurnosti: 2,5

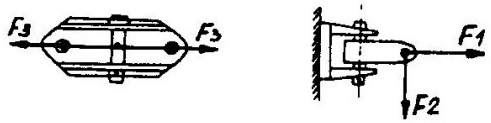

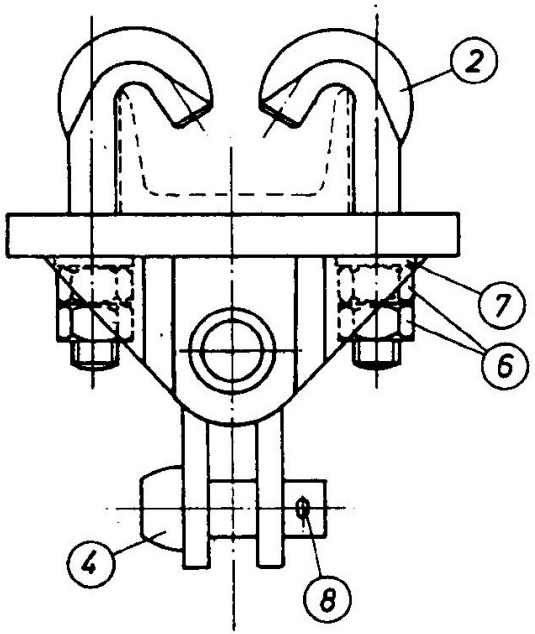

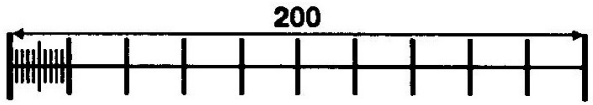

Poz.	Naziv detalja	Materijal	Kol.	Broj detalja
8	Rascepka 4x36	prokron	2	(156106)
7	Podložna pločica 17	čelik	2	(110104)
6	Navrtka M16x13	čelik	4	(300604)
5	Svornjak Ø20x95 (A)	aluminijum	1	156105
4	Svornjak Ø20x50 (A)	aluminijum	1	156104
3	Zglob (A)	aluminijum	1	156103
2	J vijak M16x100/65	čelik	2	156102
1	Telo pričvrsnika (A)	aluminijum	1	156101

Integral d.o.o. Topola

14.01.92

0	1	2	3	4	5

Pričvrsnik konzole U8-U10 (A)

156100

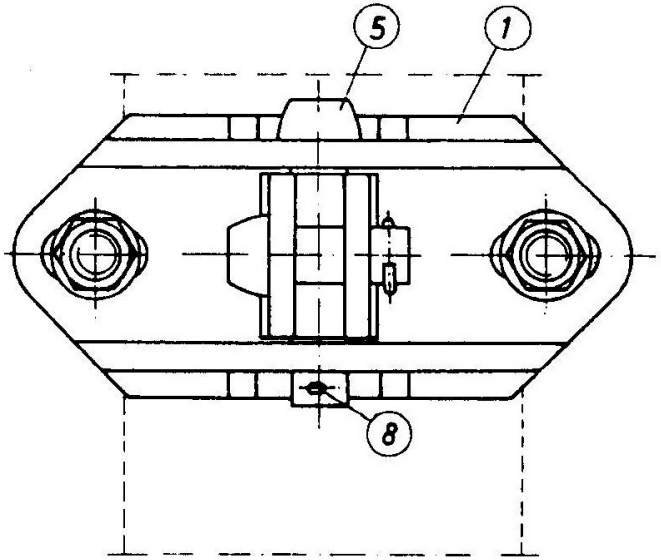

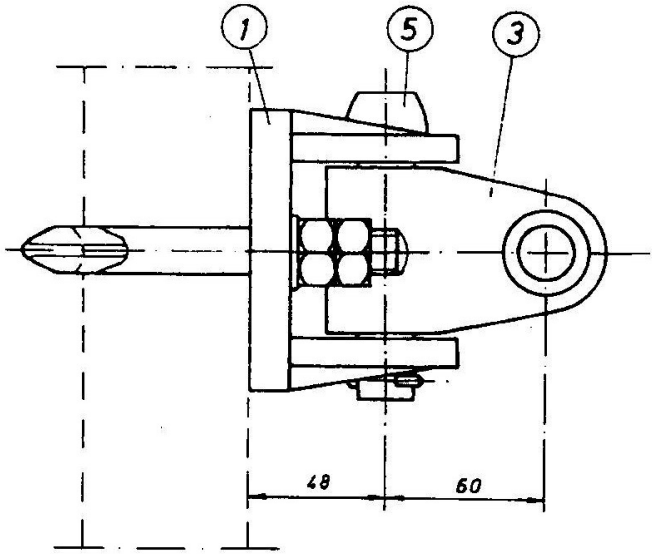

MEHANIČKA ISPITIVANJA SKLOPA:

1) Ispitivanje otpornosti na delovanje horizontalne sile, upravne na osu koloseka:
   Nominalno opterećenje F1 = 13 kN

2) Ispitivanje otpornosti na delovanje vertikalne sile nadole:
   Nominalno opterećenje F2 = 6,4 kN

3) Ispitivanje otpornosti na delovanje horizontalne sile, paralelne sa osom koloseka, pojedinačno u oba smera:
   Nominalno opterećenje F3 = 10 kN

Faktor sigurnosti: 2,5

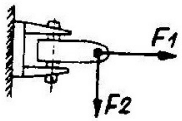

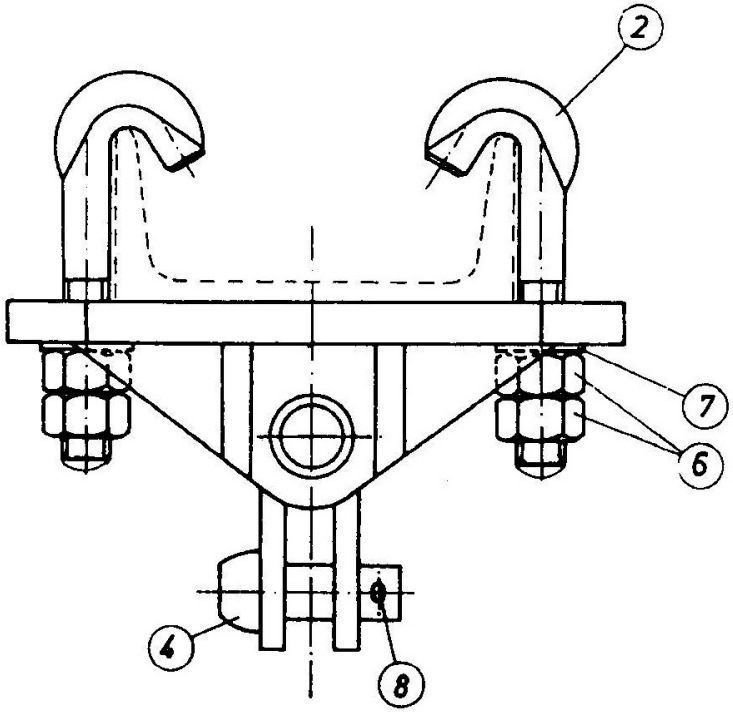

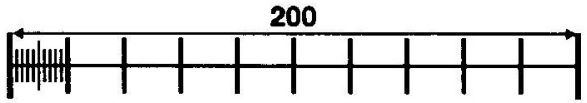

Poz.	Naziv detalja	Materijal	Kol.	Broj detalja
8	Rascepka 4x36	prokron	2	(156106)
7	Podložna pločica 17	čelik	2	(110104)
6	Navrtka M16x13	čelik	4	(300604)
5	Svornjak Ø20x95 (A)	aluminijum	1	156105
4	Svornjak Ø20x50 (A)	aluminijum	1	156104
3	Zglob (A)	aluminijum	1	156103
2	J vijak M16x120/65	čelik	2	156202
1	Telo pričvrsnika (A)	aluminijum	1	156101

Integral d.o.o. Topola

14.01.92

0	1	2	3	4	5

Pričvrsnik konzole U12-U16 (A)

156200

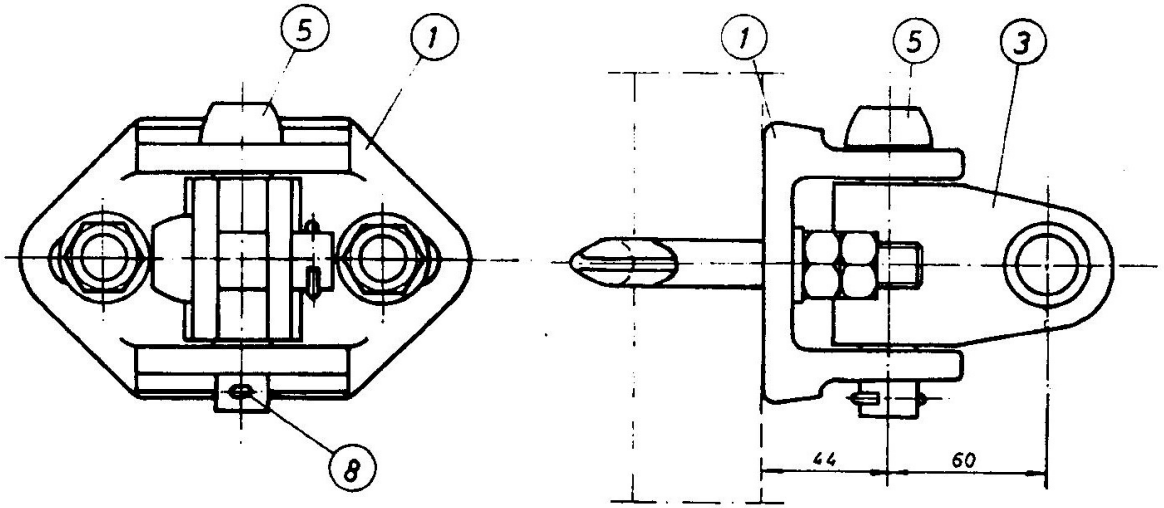

MEHANIČKA ISPITIVANJA SKLOPA:

1) Ispitivanje otpornosti na delovanje horizontalne sile, upravne na osu koloseka:
   Nominalno opterećenje F1 = 13 kN

2) Ispitivanje otpornosti na delovanje vertikalne sile nadole:
   Nominalno opterećenje F2 = 6,4 kN

3) Ispitivanje otpornosti na delovanje horizontalne sile, paralelne sa osom koloseka, pojedinačno u oba smera:
   Nominalno opterećenje F3 = 10 kN

Faktor sigurnosti: 2,5

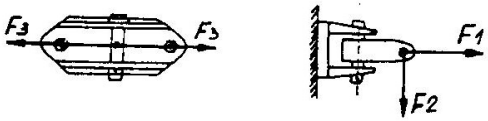

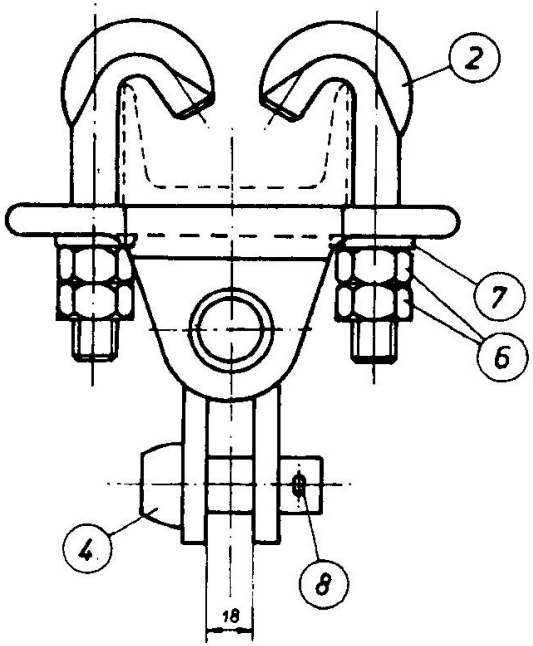

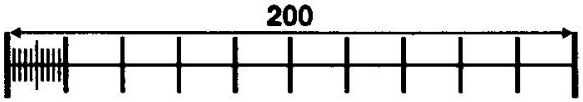

Poz.	Naziv detalja	Materijal	Kol.	Broj detalja
8	Rascepka 4x36	prokron	2	(156106)
7	Podložna pločica 17	čelik	2	(110104)
6	Navrtka M16x13	čelik	4	(300604)
5	Svornjak Ø20x95 (Č)	čelik	1	156304
4	Svornjak Ø20x50 (Č)	čelik	1	156303
3	Zglob (Č)	čelik	1	156302
2	J vijak M16x100/65	čelik	2	156102
1	Telo pričvrsnika (Č)	čelik	1	156301

Integral d.o.o. Topola

14.01.92

0	1	2	3	4	5

Pričvrsnik konzole U8-U10 (Č)

156300

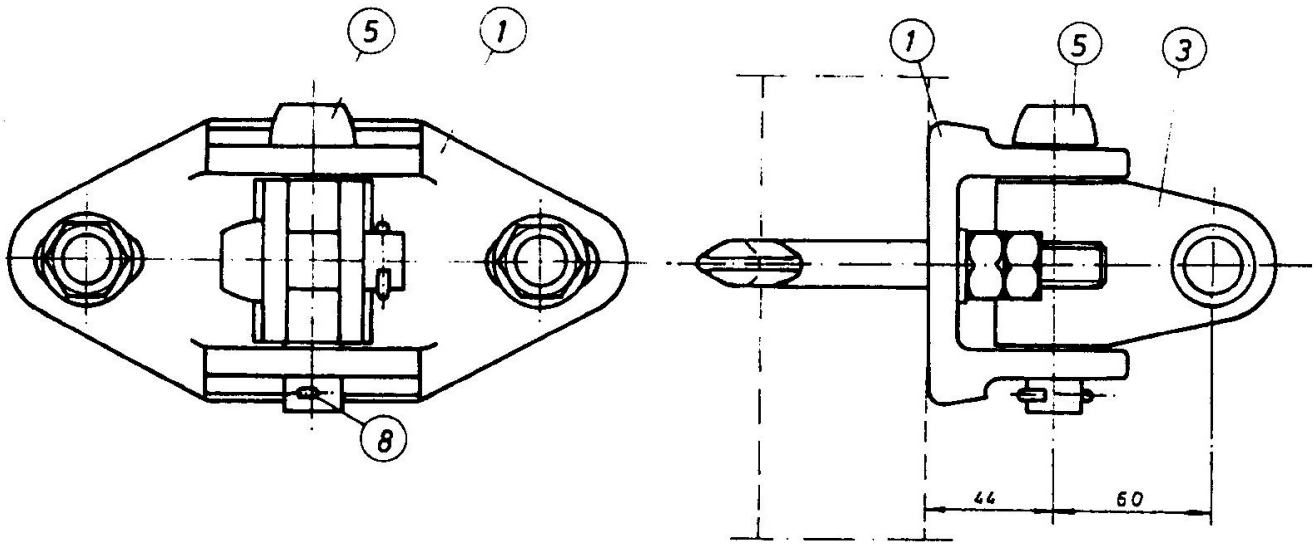

MEHANIČKA ISPITIVANJA SKLOPA:

1) Ispitivanje otpornosti na delovanje horizontalne sile, upravne na osu koloseka:
Nominalno opterećenje F1 = 13 kN

2) Ispitivanje otpornosti na delovanje vertikalne sile nadole:
Nominalno opterećenje F2 = 6,4 kN

3) Ispitivanje otpornosti na delovanje horizontalne sile, paralelne sa osom koloseka, pojedinačno u oba smera:
Nominalno opterećenje F3 = 10 kN

Faktor sigurnosti: 2,5

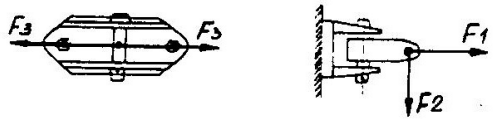

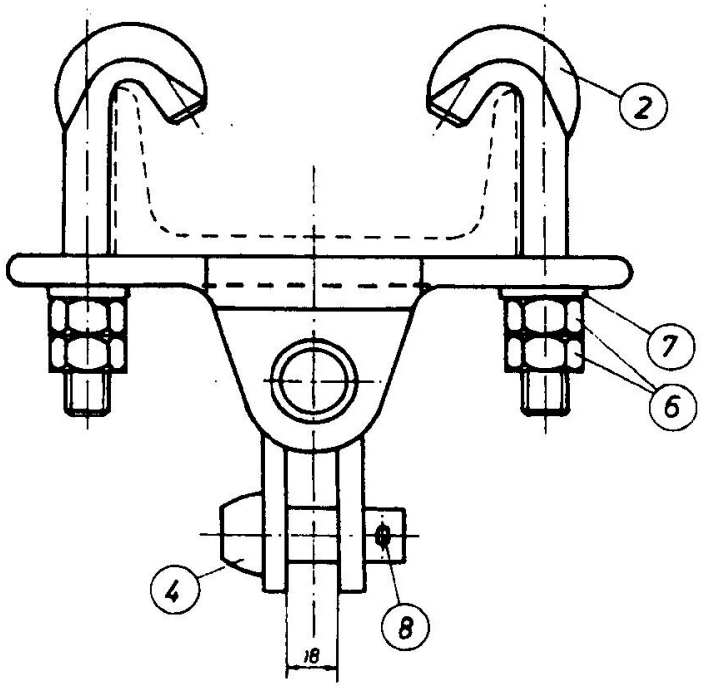

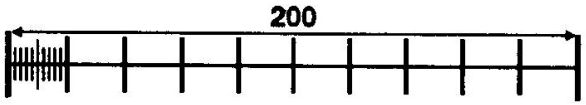

Poz.	Naziv detalja	Materijal	Kol.	Broj detalja
8	Rascepka 4x36	prokron	2	(156106)
7	Podložna pločica 17	čelik	2	(110104)
6	Navrtka M16x13	čelik	4	(300604)
5	Svornjak Ø20x95 (Č)	čelik	1	156304
4	Svornjak Ø20x50 (Č)	čelik	1	156303
3	Zglob (Č)	čelik	1	156302
2	J vijak M16x120/65	čelik	2	156202
1	Telo pričvrsnika (Č)	čelik	1	156401

Integral d.o.o. Topola

14.01.92

0	1	2	3	4	5

Pričvrsnik konzole U12-U16 (Č)

156400

3	KATALOG ELEMENATA KONTAKTNE MREŽE MONOFAZNOG SISTEMA 25 kV, 50 Hz	-	156500

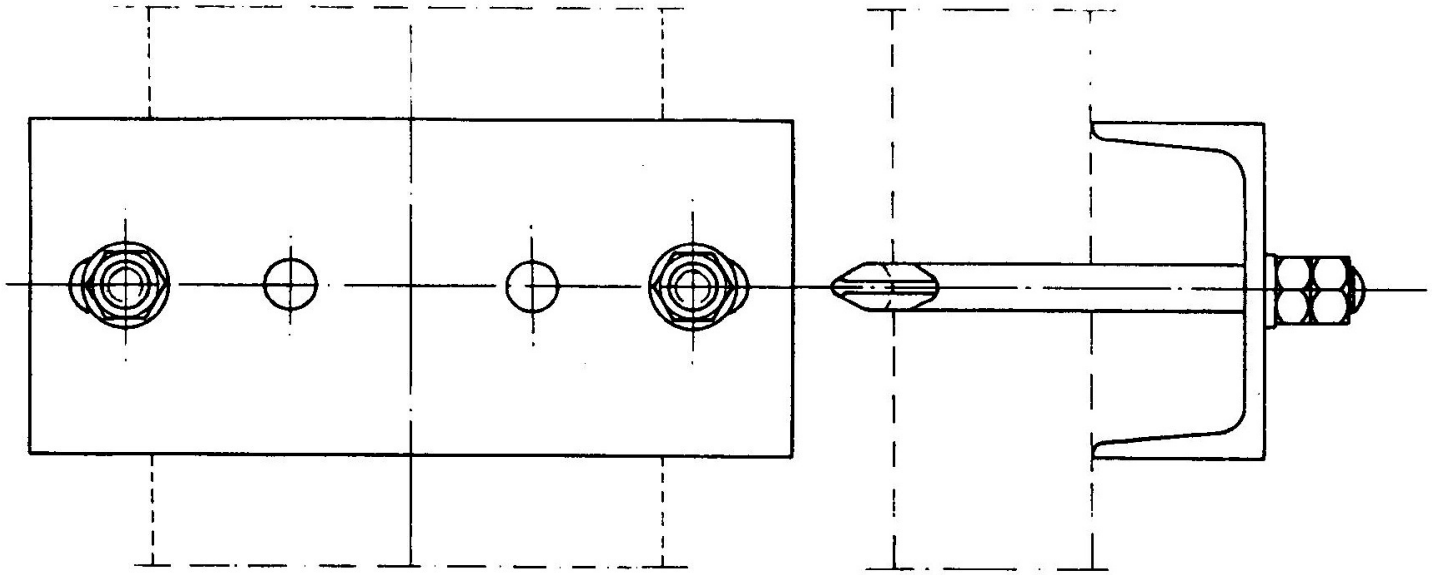

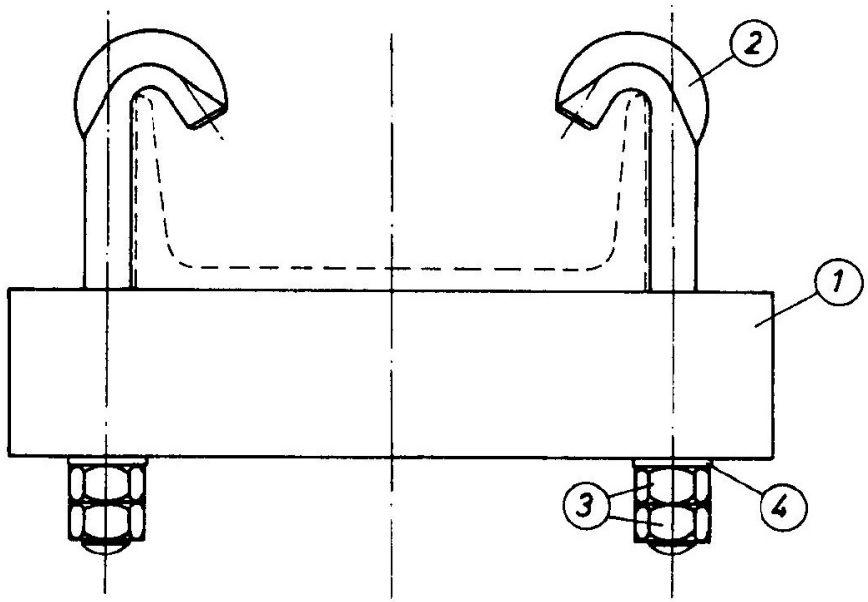

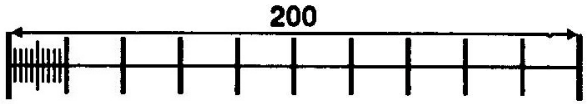

Poz.	Naziv detalja	Materijal	Kol.	Broj detalja
4	Podložna pločica 17	čelik	2	(110104)
3	Navrtka M16x13	čelik	4	(300604)
2	J vijak M16x160/65	čelik	2	156502
1	Telo nosača	čelik	1	156501

Integral d.o.o. Topola

14.01.92

0	1	2	3	4	5

Nosač pričvrsnika konzole U18-U20

156500

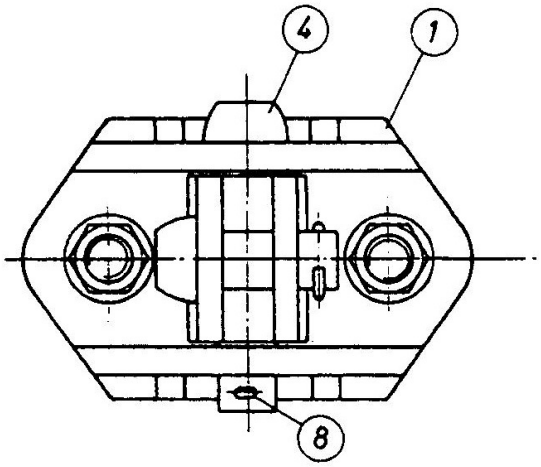

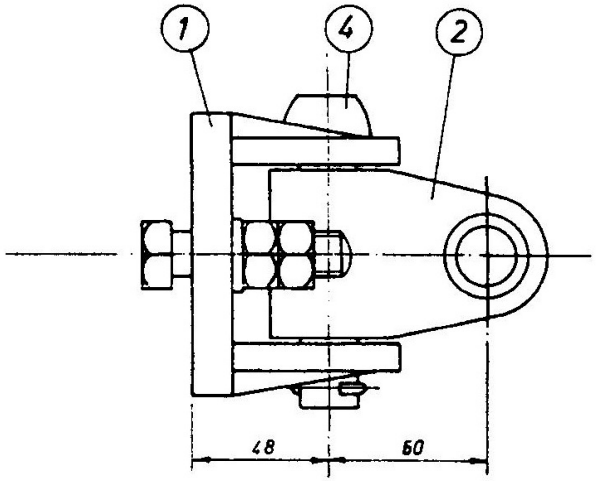

MEHANIČKA ISPITIVANJA SKLOPA:

1) Ispitivanje otpornosti na delovanje horizontalne sile, upravne na osu koloseka:
   Nominalno opterećenje F1 = 13 kN

2) Ispitivanje otpornosti na delovanje vertikalne sile nadole:
   Nominalno opterećenje F2 = 6,4 kN

3) Ispitivanje otpornosti na delovanje horizontalne sile, paralelne sa osom koloseka, pojedinačno u oba smera:
   Nominalno opterećenje F3 = 10 kN

Faktor sigurnosti: 2,5

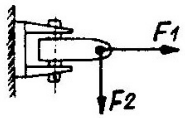

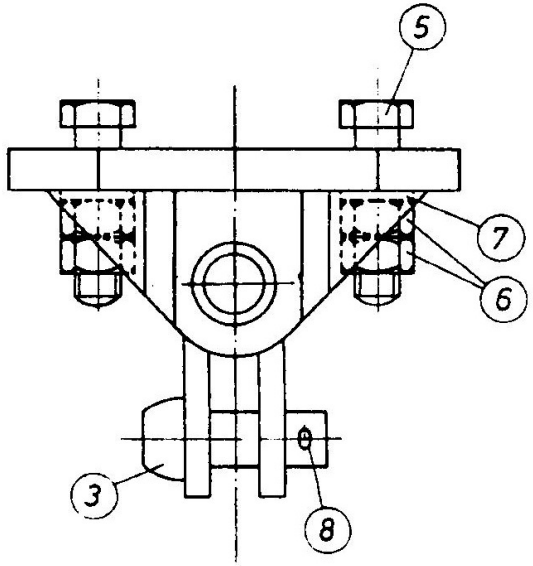

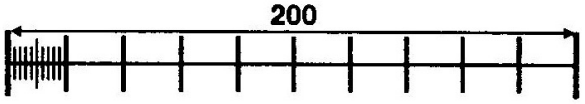

Poz.	Naziv detalja	Materijal	Kol.	Broj detalja
8	Rascepka 4x36	prokron	2	(156106)
7	Podložna pločica 17	čelik	2	(110104)
6	Navrtka M16x13	čelik	4	(300604)
5	Vijak M16x55/35	čelik	2	(304303)
4	Svornjak Ø20x95 (A)	aluminijum	1	156105
3	Svornjak Ø20x50 (A)	aluminijum	1	156104
2	Zglob (A)	aluminijum	1	156103
1	Telo pričvrsnika (A)	aluminijum	1	156101

Integral d.o.o. Topola

14.01.92

0	1	2	3	4	5

Pričvrsnik konzole 85 (A)

156600

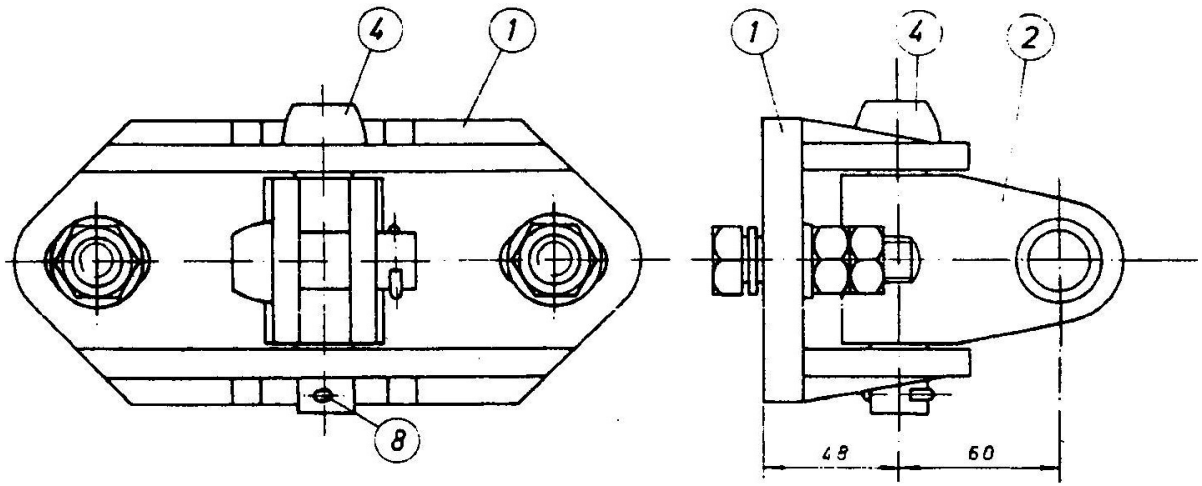

MEHANIČKA ISPITIVANJA SKLOPA:

1) Ispitivanje otpornosti na delovanje horizontalne sile, upravne na osu koloseka:
   Nominalno opterećenje F1 = 13 kN

2) Ispitivanje otpornosti na delovanje vertikalne sile nadole:
   Nominalno opterećenje F2 = 6,4 kN

3) Ispitivanje otpornosti na delovanje horizontalne sile, paralelne sa osom koloseka, pojedinačno u oba smera:
   Nominalno opterećenje F3 = 10 kN

Faktor sigurnosti: 2,5

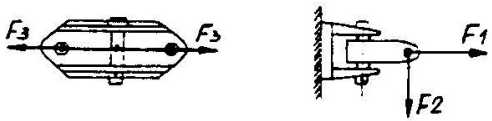

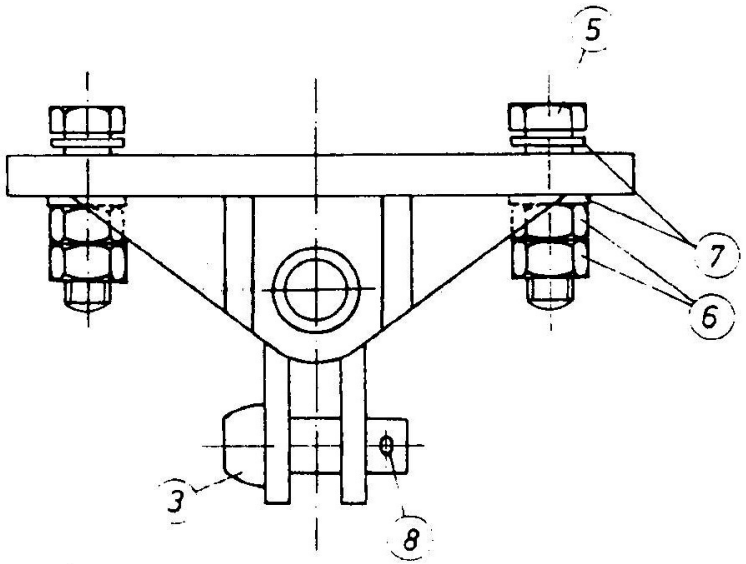

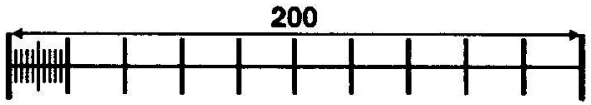

Poz.	Naziv detalja	Materijal	Kol.	Broj detalja
8	Rascepka 4x36	prokron	2	(156106)
7	Podložna pločica 17	čelik	4	(110104)
6	Navrtka M16x13	čelik	4	(300604)
5	Vijak M16x55/35	čelik	2	(304303)
4	Svornjak Ø20x95 (A)	aluminijum	1	156105
3	Svornjak Ø20x50 (A)	aluminijum	1	156104
2	Zglob (A)	aluminijum	1	156103
1	Telo pričvrsnika (A)	aluminijum	1	156201

Integral d.o.o. Topola

14.01.92

0	1	2	3	4	5

Pričvrsnik konzole 140-180 (A)

156700

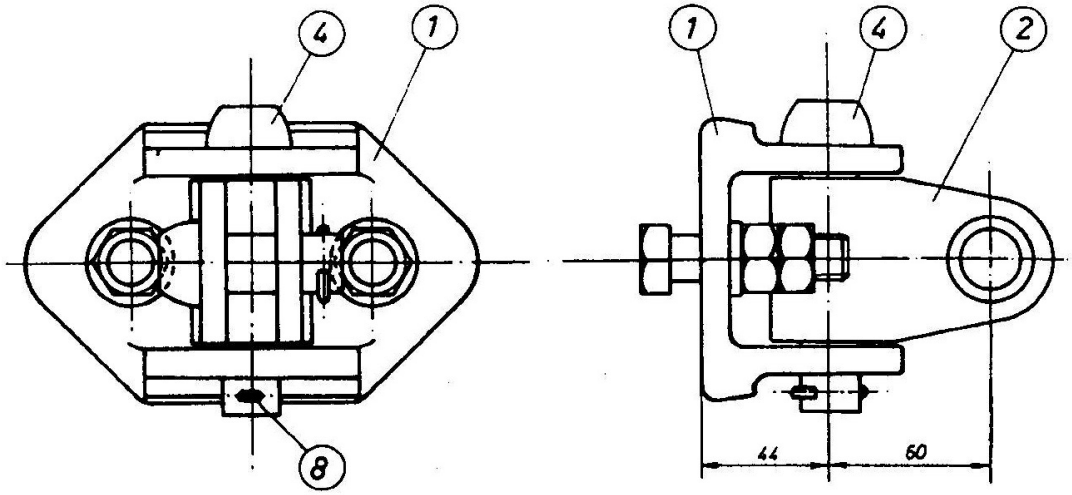

MEHANIČKA ISPITIVANJA SKLOPA:

1) Ispitivanje otpornosti na delovanje horizontalne sile, upravne na osu koloseka:
   Nominalno opterećenje F1 = 13 kN

2) Ispitivanje otpornosti na delovanje vertikalne sile nadole:
   Nominalno opterećenje F2 = 6,4 kN

3) Ispitivanje otpornosti na delovanje horizontalne sile, paralelne sa osom koloseka, pojedinačno u oba smera:
   Nominalno opterećenje F3 = 10 kN

Faktor sigurnosti: 2,5

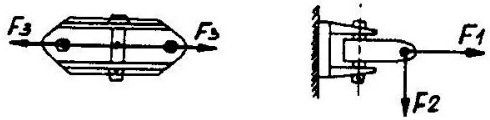

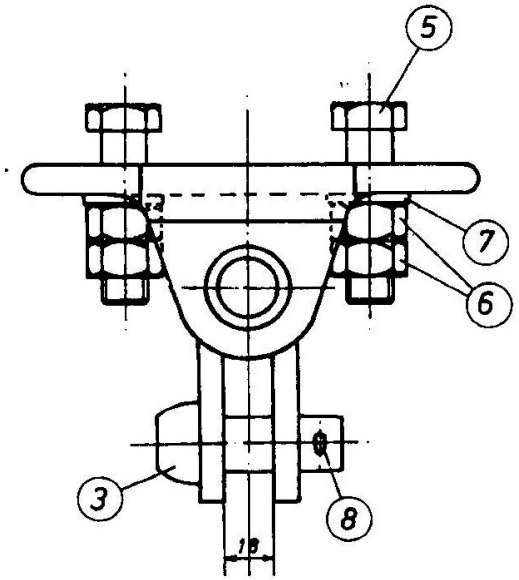

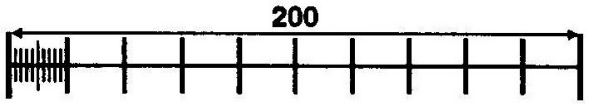

Poz.	Naziv detalja	Materijal	Kol.	Broj detalja
8	Rascepka 4x36	prokron	2	(156106)
7	Podložna pločica 17	čelik	2	(110104)
6	Navrtka M16x13	čelik	4	(300604)
5	Vijak M16x50/35	čelik	2	(156802)
4	Svornjak Ø20x95 (Č)	čelik	1	156304
3	Svornjak Ø20x50 (Č)	čelik	1	156303
2	Zglob (Č)	čelik	1	156302
1	Telo pričvrsnika (Č)	čelik	1	156801

Integral d.o.o. Topola

14.01.92

0 1 2 3 4 5

Pričvrsnik konzole 85 (Č)

156800

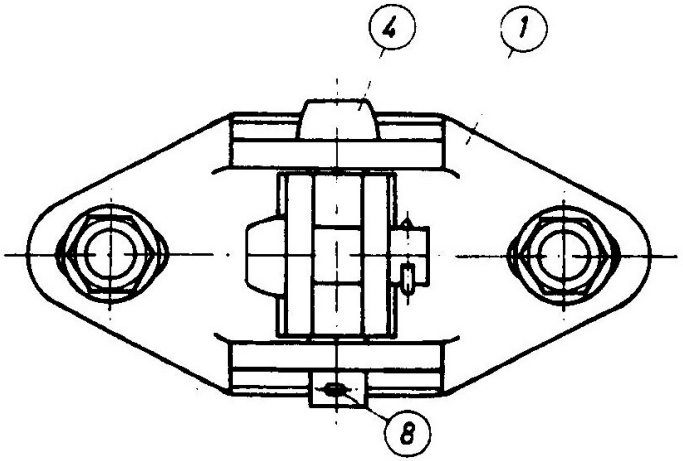

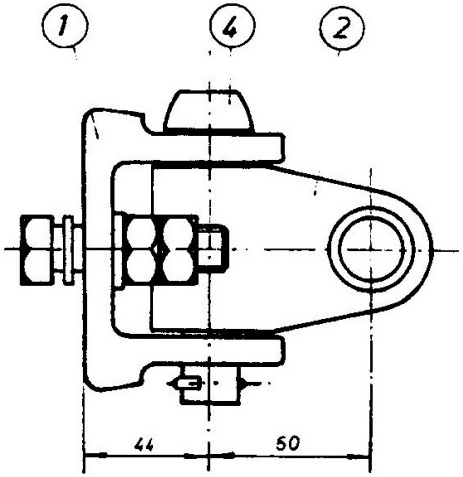

MEHANIČKA ISPITIVANJA SKLOPA:

1) Ispitivanje otpornosti na delovanje horizontalne sile, upravne na osu koloseka:
   Nominalno opterećenje F1 = 13 kN

2) Ispitivanje otpornosti na delovanje vertikalne sile nadole:
   Nominalno opterećenje F2 = 6,4 kN

3) Ispitivanje otpornosti na delovanje horizontalne sile, paralelne sa osom koloseka, pojedinačno u oba smera:
   Nominalno opterećenje F3 = 10 kN

Faktor sigurnosti: 2,5

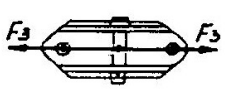

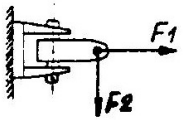

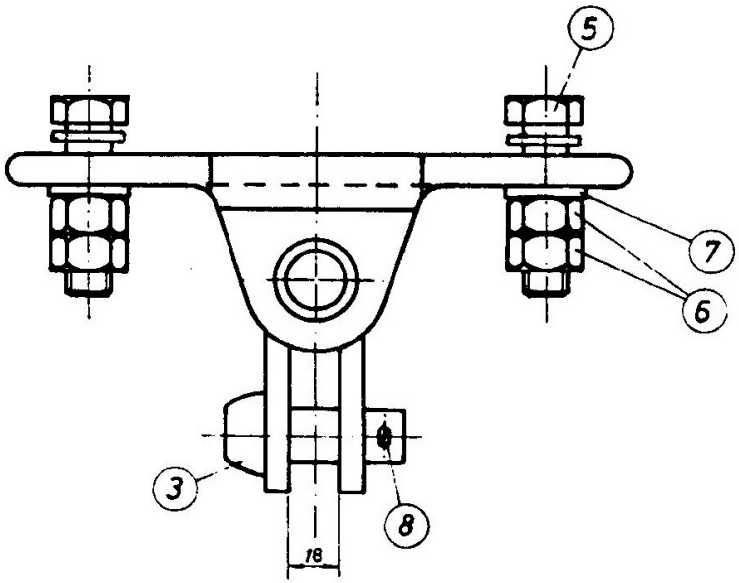

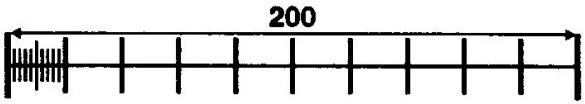

Poz.	Naziv detalja	Materijal	Kol.	Broj detalja
8	Rascepka 4x36	prokron	2	(156106)
7	Podložna pločica 17	čelik	4	(110104)
6	Navrtka M16x13	čelik	4	(300604)
5	Vijak M16x55/35	čelik	2	(304303)
4	Svornjak Ø20x95 (Č)	čelik	1	156304
3	Svornjak Ø20x50 (Č)	čelik	1	156303
2	Zglob (Č)	čelik	1	156302
1	Telo pričvrsnika (Č)	čelik	1	156401

Integral d.o.o. Topola

14.01.92

Pričvrsnik konzole 140-180 (Č)

0	1	2	3	4	5

156900

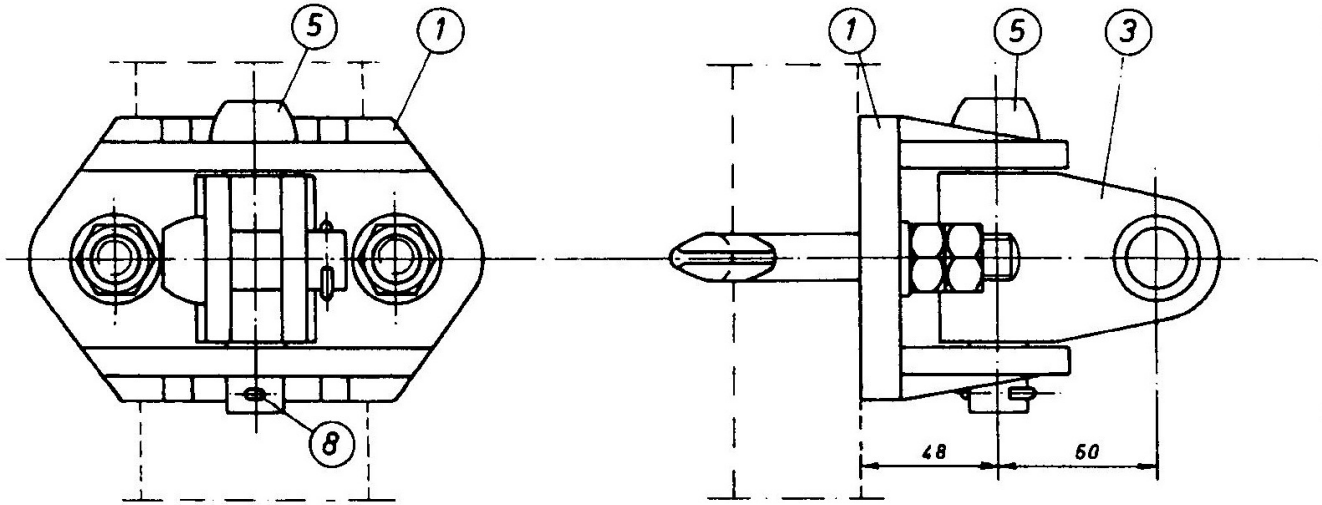

EHANIČKA ISPITIVANJA SKLOPA:

Ispitivanje otpornosti na delovanje horizontalne sile, upravne na osu koloseka:
Nominalno opterećenje F1 = 13 kN

Ispitivanje otpornosti na delovanje vertikalne sile nadole:
Nominalno opterećenje F2 = 6,4 kN

Ispitivanje otpornosti na delovanje horizontalne sile, paralelne sa osom koloseka, pojedinačno u oba smera:
Nominalno opterećenje F3 = 10 kN

ıktor sigurnosti: 2,5

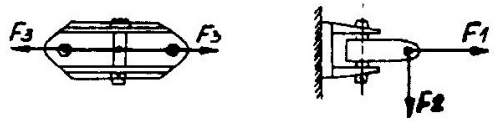

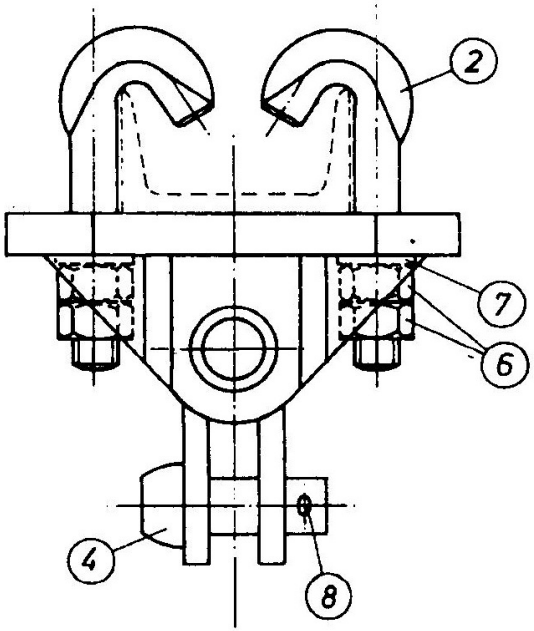

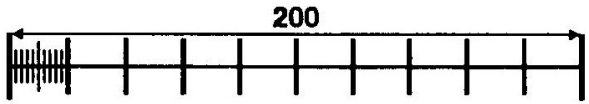

Poz.	Naziv detalja	Materijal	Kol.	Broj detalja
8	Rascepka 4x36	prokron	2	(156106)
7	Podložna pločica 17	čelik	2	(110104)
6	Navrtka M16x13	čelik	4	(300604)
5	Svornjak Ø20x95 (A)	aluminijum	1	156105
4	Svornjak Ø20x50 (A)	aluminijum	1	156104
3	Zglob (A)	aluminijum	1	156103
2	J vijak M16x100/65	čelik	2	156102
1	Telo pričvrsnika (A)	aluminijum	1	156201

Integral d.o.o. Topola

14.01.92

0	1	2	3	4	5

Pričvrsnik konzole U6,5 (A)

157000

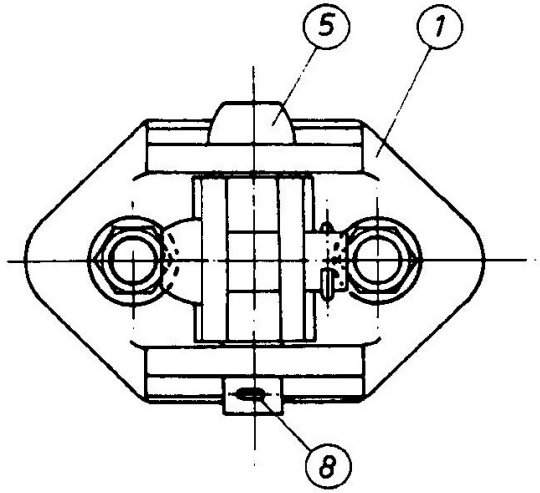

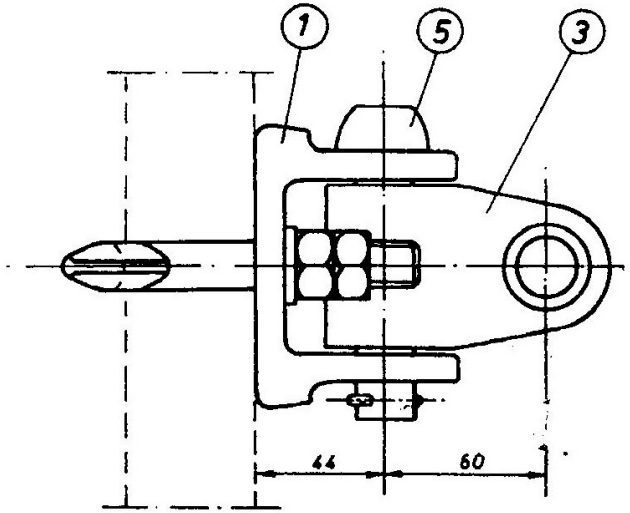

MEHANIČKA ISPITIVANJA SKLOPA:

1) Ispitivanje otpornosti na delovanje horizontalne sile, upravne na osu koloseka:
   Nominalno opterećenje F1 = 13 kN

2) Ispitivanje otpornosti na delovanje vertikalne sile nadole:
   Nominalno opterećenje F2 = 6,4 kN

3) Ispitivanje otpornosti na delovanje horizontalne sile, paralelne sa osom koloseka, pojedinačno u oba smera:
   Nominalno opterećenje F3 = 10 kN

Faktor sigurnosti: 2,5

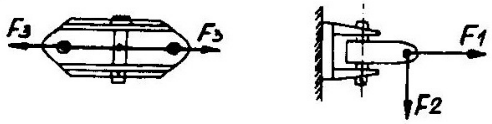

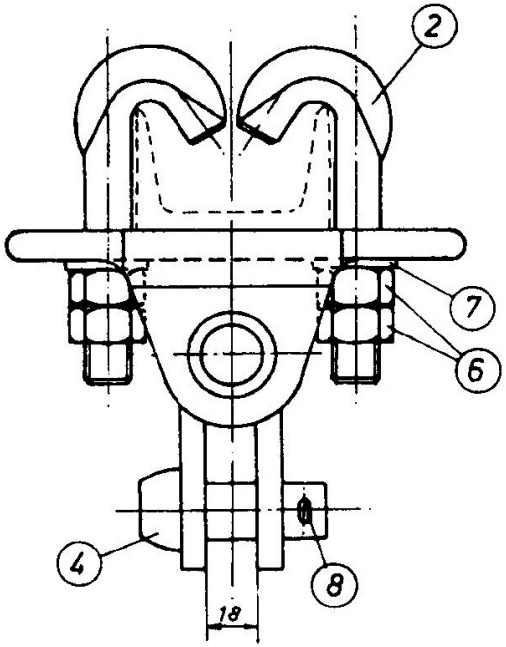

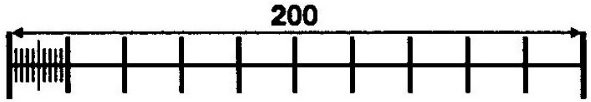

Poz.	Naziv detalja	Materijal	Kol.	Broj detalja
8	Rascepka 4x36	prokron	2	(156106)
7	Podložna pločica 17	čelik	2	(110104)
6	Navrtka M16x13	čelik	4	(300604)
5	Svornjak Ø20x95 (Č)	čelik	1	156304
4	Svornjak Ø20x50 (Č)	čelik	1	156303
3	Zglob (Č)	čelik	1	156302
2	J vijak M16x100/65	čelik	2	156102
1	Telo pričvrsnika (Č)	čelik	1	156801

Integral d.o.o. Topola

14.01.92

0	1	2	3	4	5

Pričvrsnik konzole U6,5 (Č)

157100

ONTAKTNE MREŽ
MA 25 kV, 50 Hz

rikazani su na svom z

500

	čelik
	čelik
	čelik
	čelik
	čelik
	čelik
	čelik
	čelik
	čelik
	čelik
	Materijal

.o. Topola

nostr. kon
) A1, A1G (
(V) C1, C1

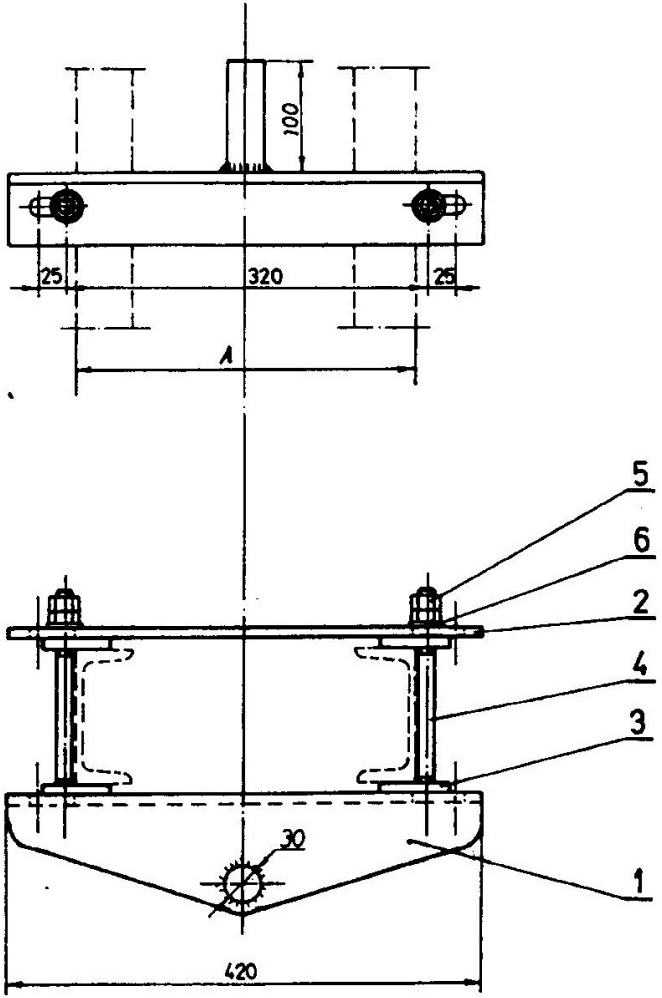

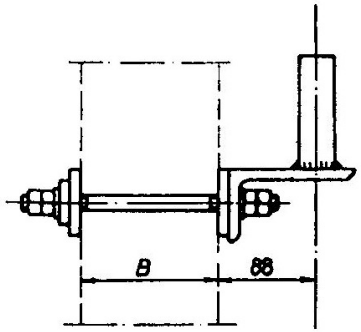

NAPOMENA:
- Na crtežu je prikazan položaj donjeg pričvrsnika. Kod gornjeg pričvrsnika telo pričvrsnika (poz. 1) ima za 180° okrenut položaj.

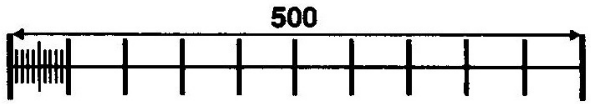

Sklop	A	B
168600	300	100-120
168700	350	140-160

Poz.	Naziv detalja	Materijal	Kol. 168600	Kol. 168700	Broj detalja
6	Podložna pločica 17	čelik	4	4	(110104)
5	Navrtka M16x13	čelik	8	8	(300604)
4	Svorni vijak M16x270/60/60	čelik	-	2	161101
	Svorni vijak M16x230/60/60	čelik	2	-	161001
3	Podmetač	čelik	4	4	168602
2	Stezna ploča	čelik	1	1	161802
1	Telo pričvrsnika	čelik	1	1	168601

Integral d.o.o. Topola

Pričvrsnik vođice tegova

(I) U10-U12 (II) U14-U16

04.05.90

0	1	2	3	4	5

168600

NAPOMENA:

- Na crtežu je prikazan položaj donjeg pričvrsnika. Kod gornjeg pričvrsnika telo pričvrsnika (poz. 1) ima za 180° okrenut položaj.

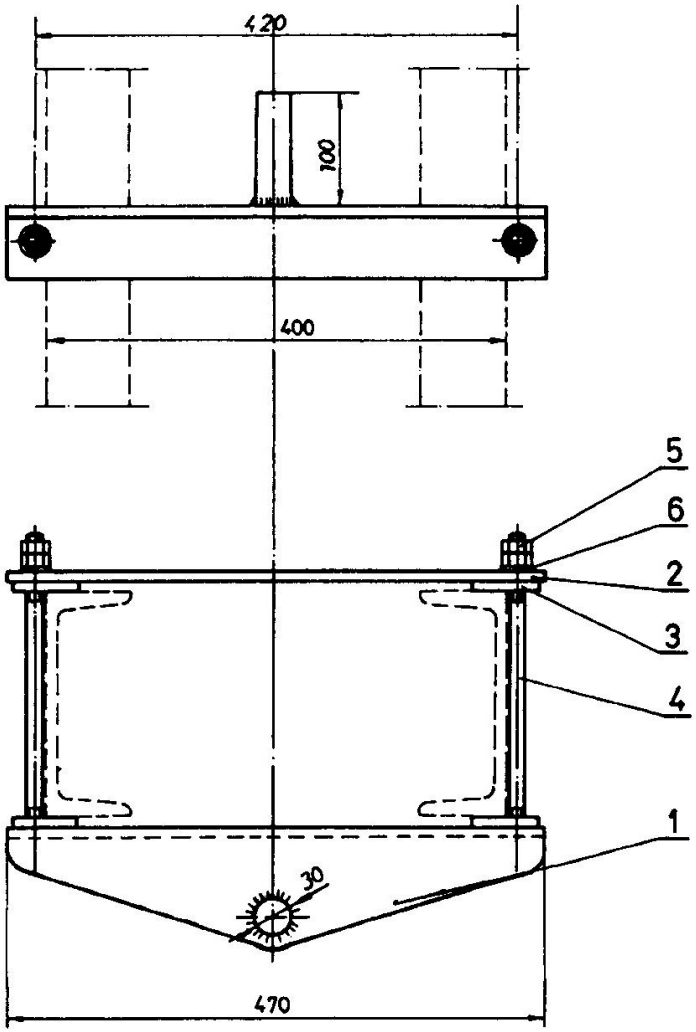

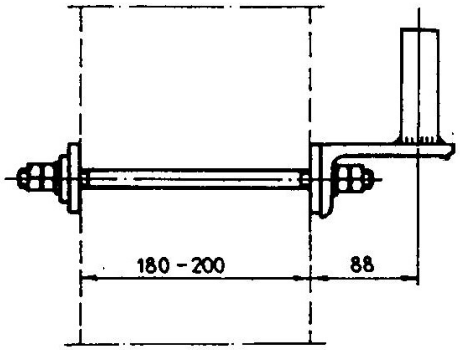

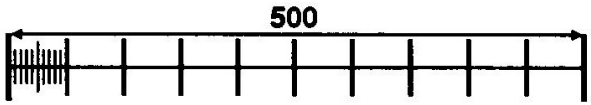

Poz.	Naziv detalja	Materijal	Kol.	Broj detalja
6	Podložna pločica 17	čelik	4	(110104)
5	Navrtka M16x13	čelik	8	(300604)
4	Svorni vijak M16x310/60/60	čelik	2	162003
3	Podmetač	čelik	4	168602
2	Stezna ploča	čelik	1	162002
1	Telo pričvrsnika	čelik	1	168801

Integral d.o.o. Topola

Pričvrsnik vođice tegova U18-U20

04.05.90

0	1	2	3	4	5

168800

3	KATALOG ELEMENATA KONTAKTNE MREŽE MONOFAZNOG SISTEMA 25 kV, 50 Hz	-	168900

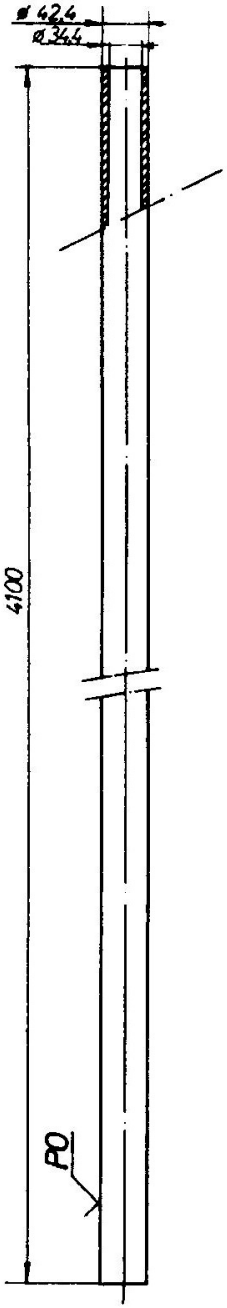

OBRADA: ⊘

POVRŠINSKA OBRADA:
- Vruće pocinkovano 610 g/m^2 Zn 98,5 prema JUS C.E1.020.

PROIZVODNA OZNAKA (PO) UTISNUTA: xx 168900 (h=6 mm).

MATERIJAL:
- Bešavna cev 42,4 x 4 prema JUS C.B5.221 od čelika Č.1402 prema JUS C.B5.021.

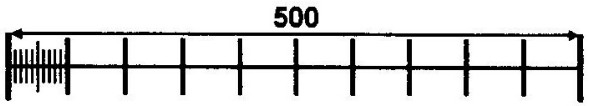

SKLOP BEZ DETALJA

Č.1402	JUS C.B5.021	bešavna cev prema JUS C.B5.221	15,2
Materijal	Standard	Obrada	Masa (kg)

Integral d.o.o.Topola

04.05.90

0	1	2	3	4	5

Vođica tegova

168900

3	KATALOG ELEMENATA KONTAKTNE MREŽE MONOFAZNOG SISTEMA 25 kV, 50 Hz	-	169200

II	169300
III	169400
IV	169500
V	169600

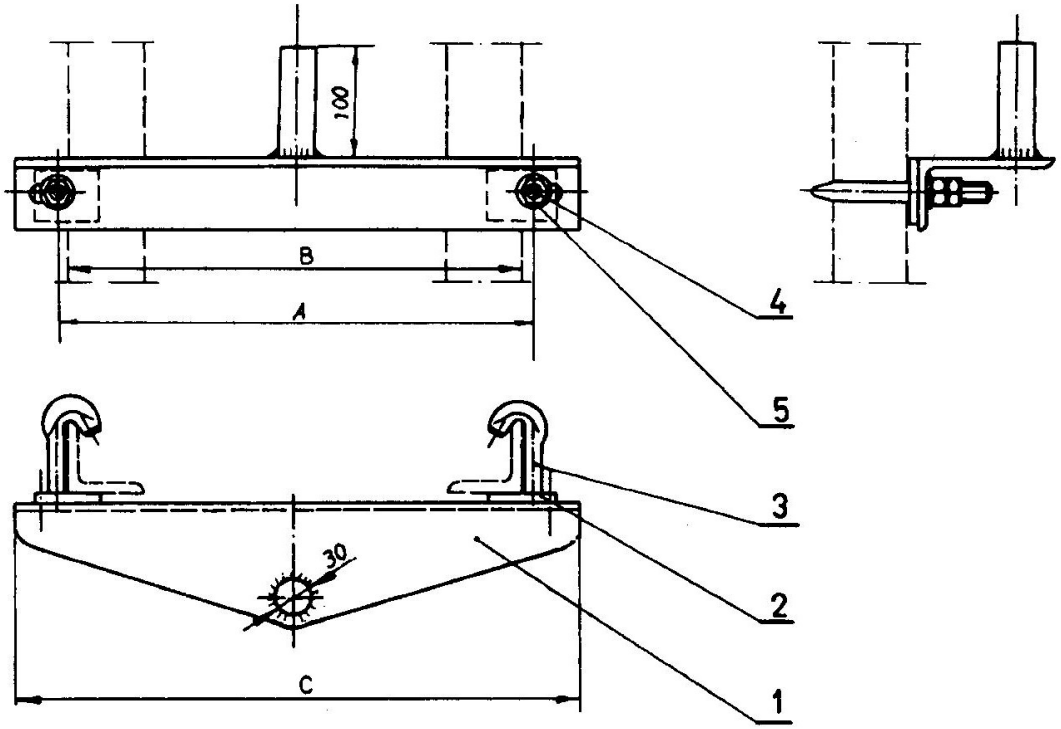

NAPOMENE:

* Detalji 169301 i 169501 prikazani su na svom zajedničkom crtežu detalja 169201.

- Na crtežu je prikazan položaj donjeg pričvrsnika. Kod gornjeg pričvrsnika telo pričvrsnika (poz. 1) ima za 180° okrenut položaj.

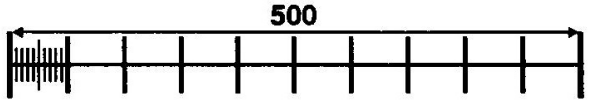

Sklop	Portal	A	B	C
169200	AG, A1G	420	400-430	500
169300	BG	520	500	590
169400	B1G	540	520	590
169500	CG	620	600	720
169600	C1G	670	650	720

Poz.	Naziv detalja	Materijal	Kol. 169200	169300	169400	169500	169600	Broj detalja
5	Podložna pločica 17	čelik	2	2	2	2	2	(110104)
4	Navrtka M16x13	čelik	4	4	4	4	4	(300604)
3	J vijak M16x160/65	čelik	-	-	2	-	2	156502
	J vijak M16x140/65	čelik	2	2	-	2	-	166502
2	Podmetač	čelik	2	2	2	2	2	168602
1	Telo pričvrsnika	čelik	-	-	-	1	1	169501 *
	Telo pričvrsnika	čelik	-	1	1	-	-	169301 *
	Telo pričvrsnika	čelik	1	-	-	-	-	169201

Integral d.o.o. Topola

04.10.91

0	1	2	3	4	5

Pričvrsnik vođice tegova

(I) AG, A1G (II) BG (III) B1G
(IV) CG (V) C1G

169200

3	KATALOG ELEMENATA KONTAKTNE MREŽE MONOFAZNOG SISTEMA 25 kV, 50 Hz	-	169700
		II	169800
		III	169900

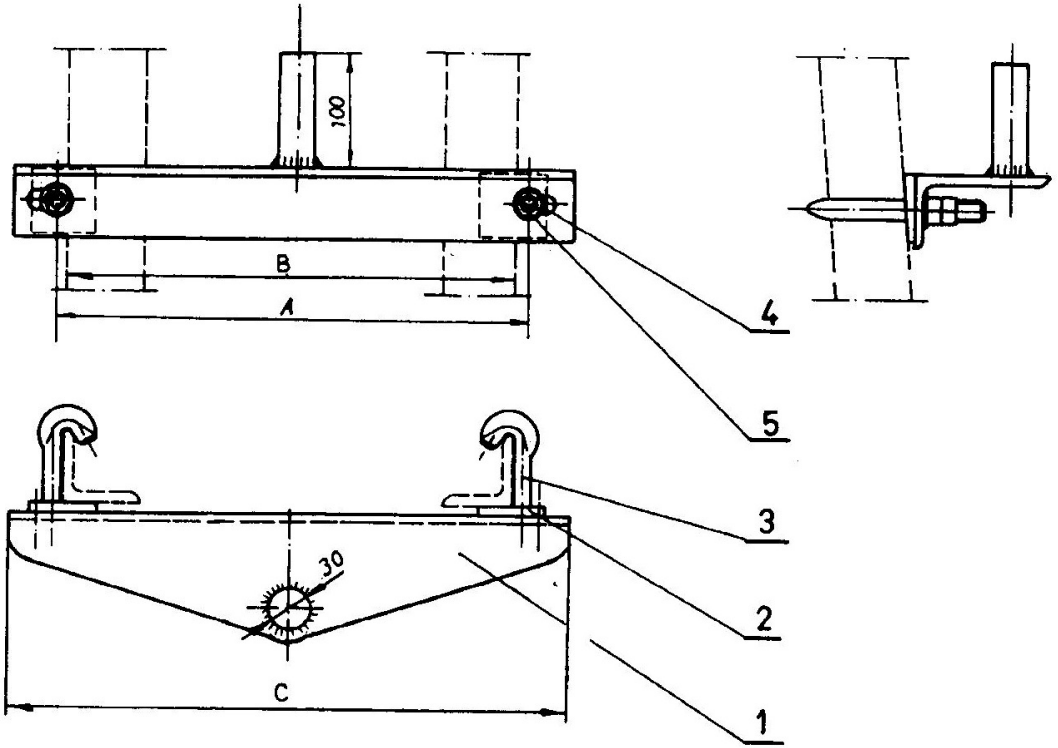

NAPOMENA:

* Detalji 169301 i 169501 prikazani su na svom zajedničkom crtežu detalja 169201.

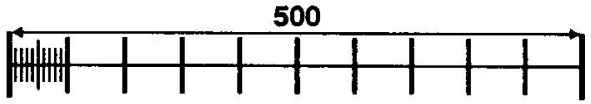

Sklop	Portal	A	B	C
169700	AR	420	400	500
169800	BR	520	500	590
169900	CR	620-670	600	720

Poz.	Naziv detalja	Materijal	Kol. 169700	Kol. 169800	Kol. 169900	Broj detalja
5	Podložna pločica 17	čelik	2	2	2	(110104)
4	Navrtka M16x13	čelik	4	4	4	(300604)
3	J vijak M16x160/65	čelik	-	-	2	156502
	J vijak M16x140/65	čelik	2	2	-	166502
2	Kosi podmetač	čelik	2	2	2	169701
1	Telo pričvrsnika	čelik	-	-	1	169501 *
	Telo pričvrsnika	čelik	-	1	-	169301 *
	Telo pričvrsnika	čelik	1	-	-	169201

Integral d.o.o. Topola

04.10.91

0	1	2	3	4	5

Donji pričvrsnik vođice tegova

(I) AR (II) BR (III) CR

169700

3	KATALOG ELEMENATA KONTAKTNE MREŽE MONOFAZNOG SISTEMA 25 kV, 50 Hz	-	170000
		II	170100
		III	170200

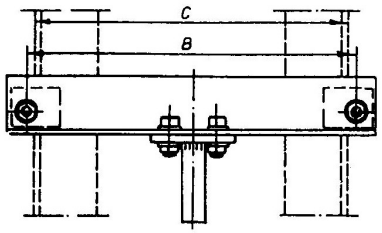

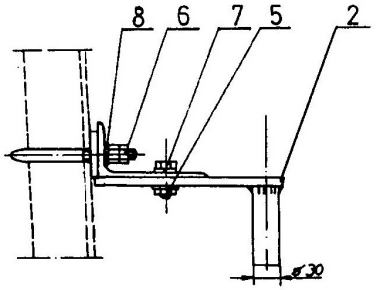

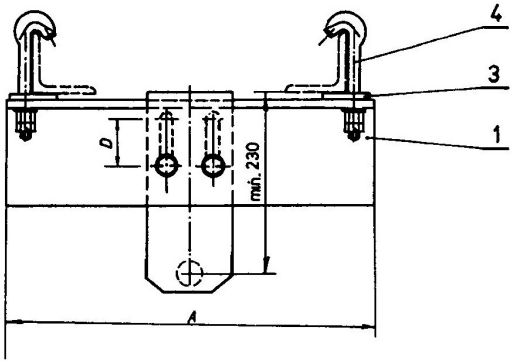

Sklop	Portal	A	B	C	D
170000	AR	470	420	400	70
170100	BR	570	520	500	60
170200	CR	670	620	600	50

NAPOMENE:

* Detalji 170101 i 170201 prikazani su na svom zajedničkom crtežu detalja 170001.

** Detalji 170102 i 170202 prikazani su na svom zajedničkom crtežu detalja 170002.

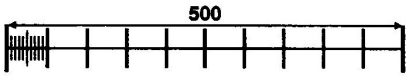

Poz.	Naziv detalja	Materijal	Kol. 170000	Kol. 170100	Kol. 170200	Broj detalja
8	Podložna pločica 17	čelik	4	4	4	(110104)
7	Elastična podloška B16	čelik	2	2	2	(114404)
6	Navrtka M16x13	čelik	6	6	6	(300604)
5	Vijak M16x40/25	čelik	2	2	2	(128204)
4	J vijak M16x160/65	čelik	-	2	2	156502
	J vijak M16x140/65	čelik	2	-	-	166502
3	Kosi podmetač	čelik	2	2	2	169701
2	Držač vodice	čelik	-	-	1	170202 **
	Držač vodice	čelik	-	1	-	170102 **
	Držač vodice	čelik	1	-	-	170002
1	Telo pričvrsnika	čelik	-	-	1	170201 *
	Telo pričvrsnika	čelik	-	1	-	170101 *
	Telo pričvrsnika	čelik	1	-	-	170001

Integral d.o.o. Topola

04.10.91

0	1	2	3	4	5

Gornji pričvrsnik vođice tegova

(I) AR (II) BR (III) CR

170000

3	KATALOG ELEMENATA KONTAKTNE MREŽE MONOFAZNOG SISTEMA 25 kV, 50 Hz	-	170300

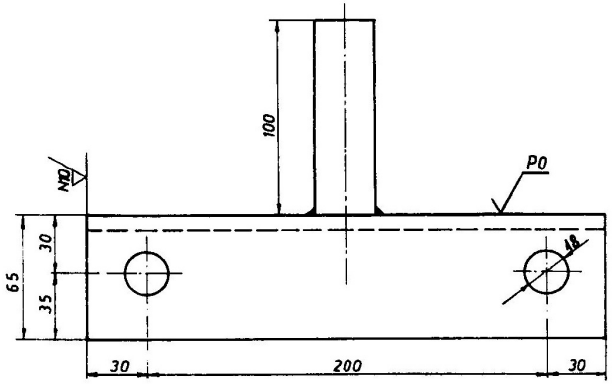

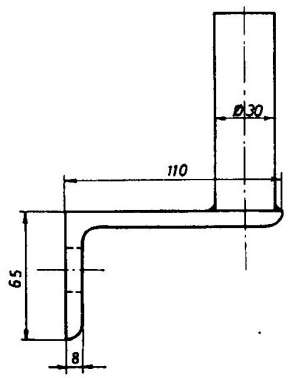

OBRADA: 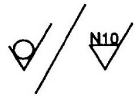

NAPOMENE:
- Čelični L profil raznokraki 110x65x8 prema JUS C.B3.111.
- Sve oštre ivice obrusiti.

POVRŠINSKA OBRADA:
- Vruće pocinkovano 610 g/m^2 Zn 98,5 prema JUS C.E1.020.

PROIZVODNA OZNAKA (PO) UTISNUTA: xx 170300 (h=6 mm).

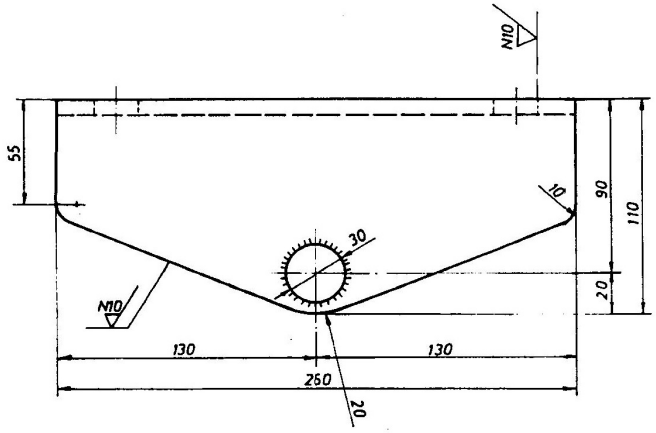

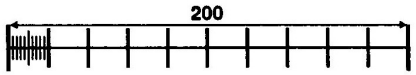

SKLOP BEZ DETALJA

Č.0361	JUS C.B0.500	-	
Materijal	Standard	Obrada	Masa (kg)

Integral d.o.o. Topola

21.09.95

0	1	2	3	4	5

Pričvrsnik vođice tegova na čeoni zid tunela

170300

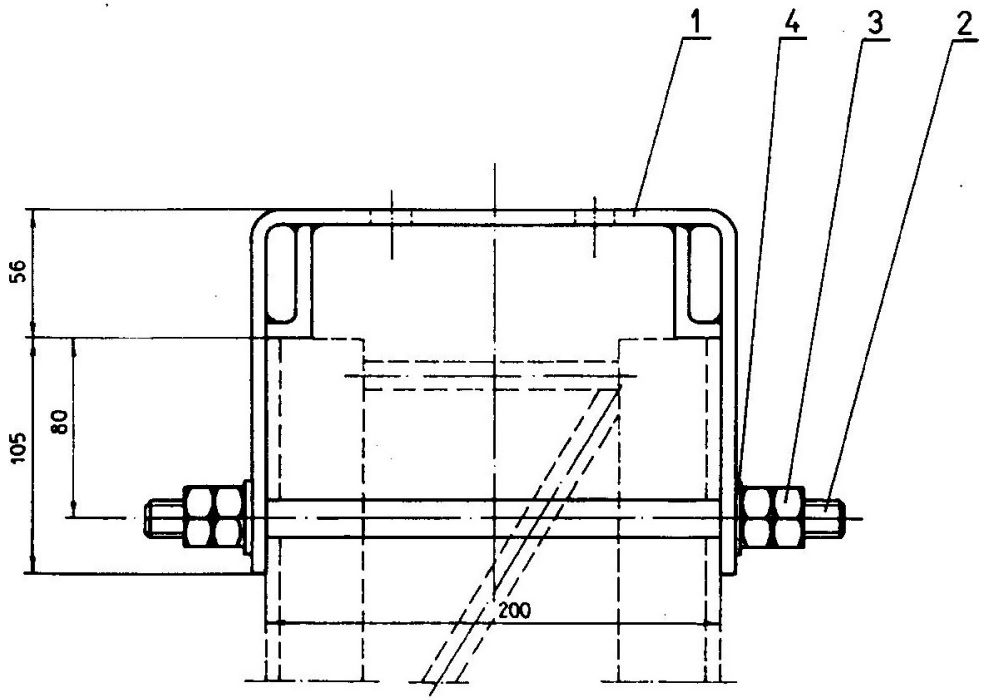

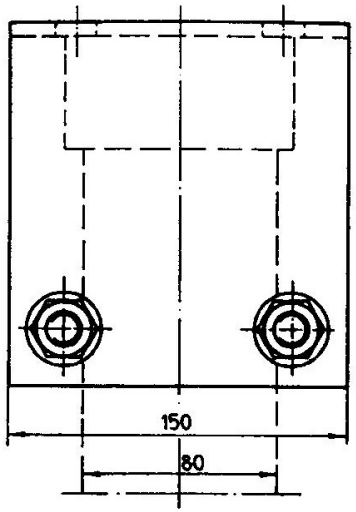

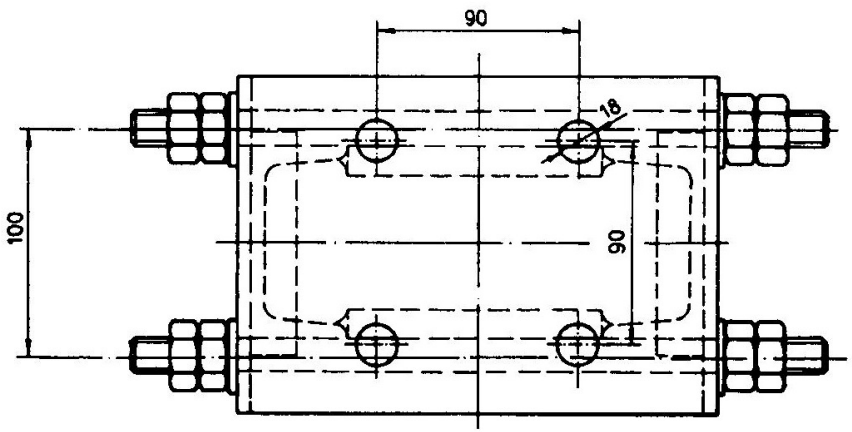

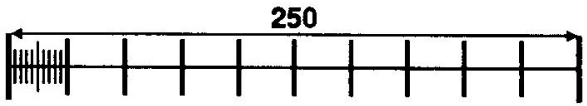

Poz.	Naziv detalja	Materijal	Kol.	Broj detalja
4	Podložna pločica 17	čelik	4	(110104)
3	Navrtka M16x13	čelik	8	(300604)
2	Svorni vijak M16x310/60/60	čelik	4	162003
1	Telo pričvrsnika	čelik	1	171301

Integral d.o.o. Topola

04.05.90

0 1 2 3 4 5

Pričvrsnik potpornog izolatora na nosaču opreme

171300

3	KATALOG ELEMENATA KONTAKTNE MREŽE MONOFAZNOG SISTEMA 25 kV, 50 Hz	-	171400
		II	171600
		III	171700
		IV	171800

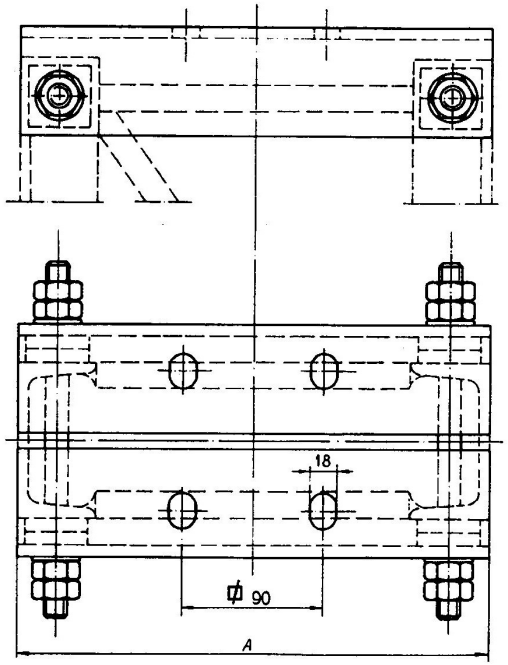

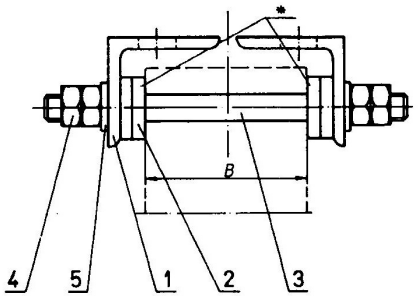

* Dvostruki podmetači koriste se samo kod sklopa 171 400 (vidi količine u sastavnici)

Sklop	A	B
171400	300	100
171600	300	120
171700	350	140-160
171800	400	180-200

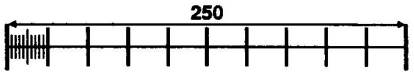

Poz.	Naziv detalja	Materijal	Kol. 171400	Kol. 171600	Kol. 171700	Kol. 171800	Broj detalja
5	Podložna pločica 17	čelik	4	4	4	4	(110104)
4	Navrtka M16x13	čelik	8	8	8	8	(300604)
3	Svorni vijak M16x310/60/60	čelik	-	-	-	2	162003
	Svorni vijak M16x270/60/60	čelik	-	-	2	-	161101
	Svorni vijak M16x230/60/60	čelik	2	2	-	-	161001
2	Podmetač	čelik	8	4	4	4	171402
1	Ugaonik	čelik	-	-	-	2	171801
	Ugaonik	čelik	-	-	2	-	171701
	Ugaonik	čelik	2	2	-	-	171401

Integral d.o.o. Topola

Pričvrsnik potpornog izolatora

(I) U10 (II) U12 (III) U14-U16 (IV) U18-U20

04.05.90

0	1	2	3	4	5

171400

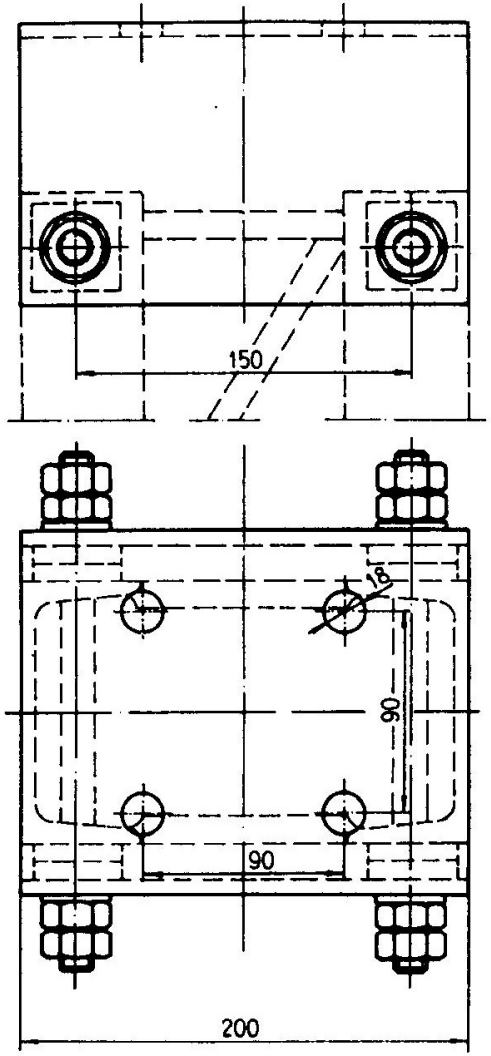

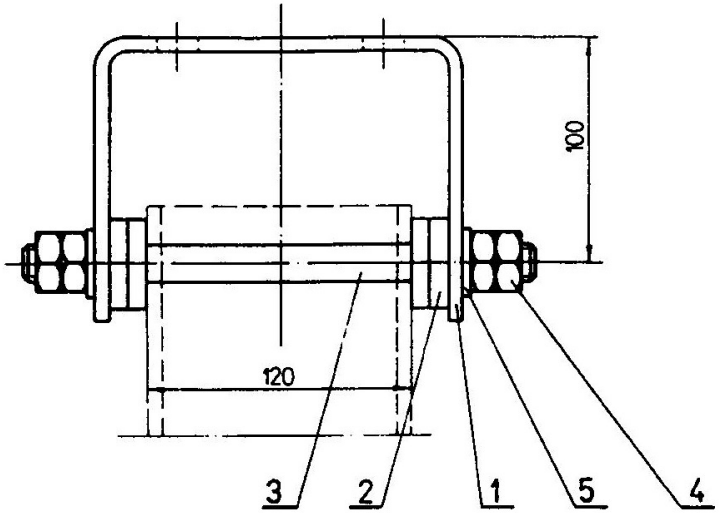

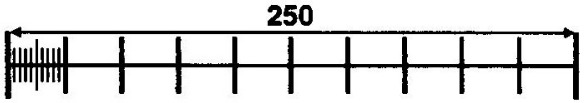

Poz.	Naziv detalja	Materijal	Kol.	Broj detalja
5	Podložna pločica 17	čelik	4	110104
4	Navrtka M16x13	čelik	8	300604
3	Svorni vijak M16x230/60/60	čelik	2	161001
2	Podmetač	čelik	8	171402
1	Telo pričvrsnika	čelik	1	171501

Integral d.o.o. Topola

Pričvrsnik potpornog izolatora na nosaču obilaznog voda

04.05.90

0	1	2	3	4	5

171500

3	KATALOG ELEMENATA KONTAKTNE MREŽE MONOFAZNOG SISTEMA 25 kV, 50 Hz	-	171900

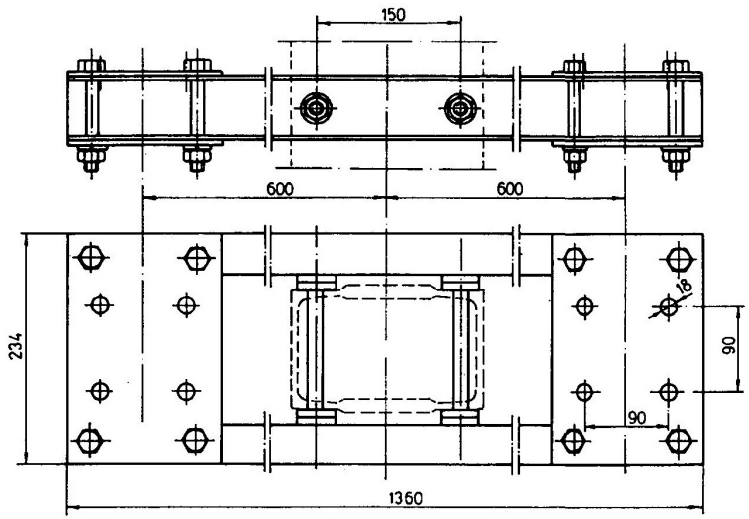

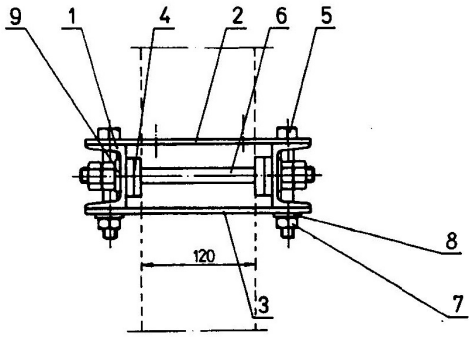

Poz.	Naziv detalja	Materijal	Kol.	Broj detalja
9	Podložna pločica 17	čelik	4	(110104)
8	Elastična podloška B16	čelik	8	(114404)
7	Navrtka M16x13	čelik	16	(300604)
6	Svorni vijak M16x230/60/60	čelik	2	161001
5	Vijak M16x100/25	čelik	8	(171904)
4	Podmetač	čelik	8	171402
3	Spojna ploča donja	čelik	2	171903
2	Spojna ploča gornja	čelik	2	171902
1	Telo pričvrsnika	čelik	2	171901

Integral d.o.o. Topola

04.05.90

Pričvrsnik dva potporna izolatora na nosaču obilaznog voda

0	1	2	3	4	5

171900

3	KATALOG ELEMENATA KONTAKTNE MREŽE MONOFAZNOG SISTEMA 25 kV, 50 Hz	-	172600
		II	172700
		III	172800

NAPOMENA:

* Detalji 172701 i 172801 prikazani su na svom zajedničkom crtežu detalja 172601.

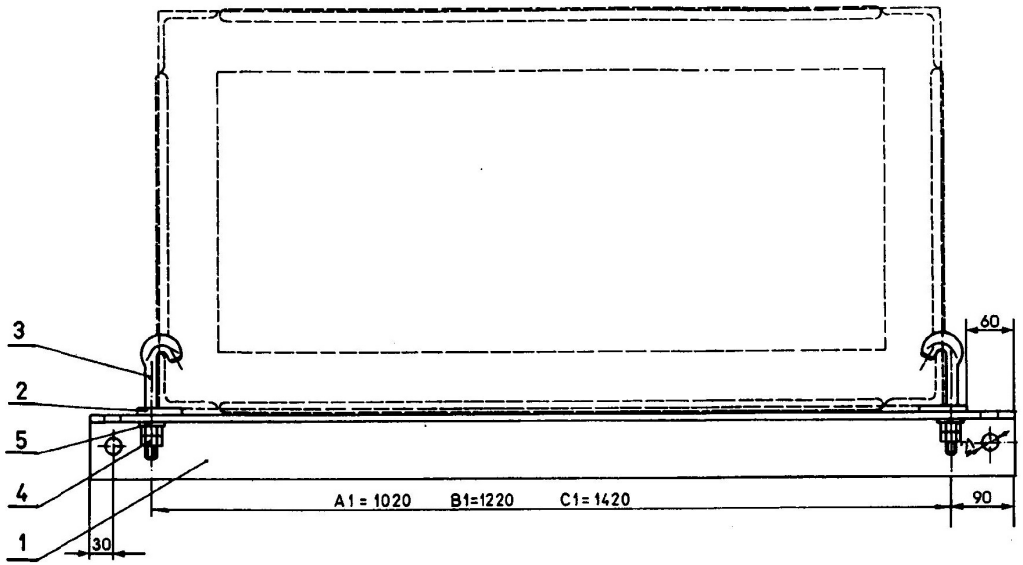

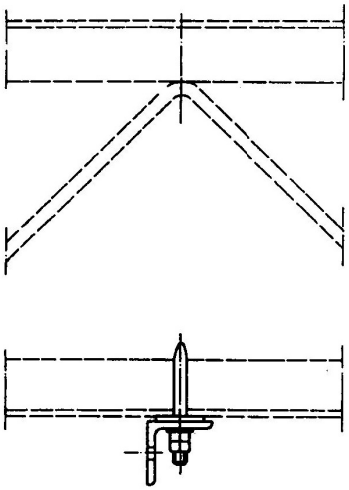

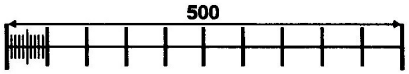

Poz.	Naziv detalja	Materijal	Kol. 172600	Kol. 172700	Kol. 172800	Broj detalja
5	Podložna pločica 17	čelik	2	2	2	(110104)
4	Navrtka M16x13	čelik	4	4	4	(300604)
3	J vijak M16x160/65	čelik	-	-	2	156502
	J vijak M16x140/65	čelik	2	2	-	166502
2	Podmetač	čelik	2	2	2	168602
1	Telo pričvrsnika	čelik	-	-	1	172801 *
	Telo pričvrsnika	čelik	-	1	-	172701 *
	Telo pričvrsnika	čelik	1	-	-	172601

Integral d.o.o. Topola

04.10.91

0	1	2	3	4	5

Pričvrsnik čvrste tačke

(I) A1 (II) B1 (III) C1

172600

3	KATALOG ELEMENATA KONTAKTNE MREŽE MONOFAZNOG SISTEMA 25 kV, 50 Hz	-	173100
		II	173200
		III	173300

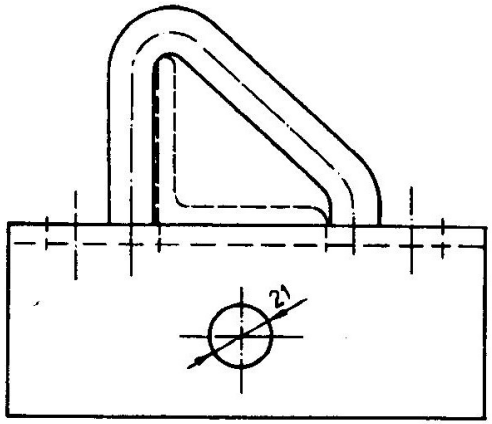

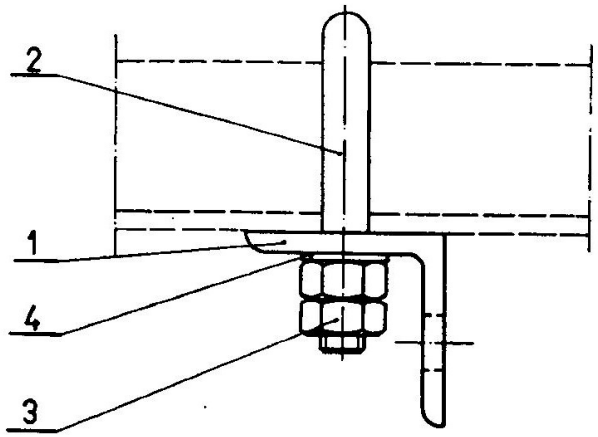

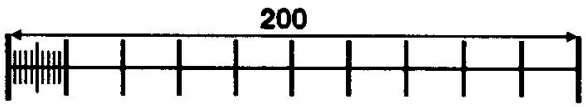

Poz.	Naziv detalja	Materijal	Kol. 173100	Kol. 173200	Kol. 173300	Broj detalja
4	Podložna pločica 17	čelik	2	2	2	110104
3	Navrtka M16x13	čelik	4	4	4	300604
2	D vijak M16/120x145	čelik	-	-	1	173301
	D vijak M16/100x125	čelik	-	1	-	173201
	D vijak M16/80x105	čelik	1	-	-	173102
1	Telo pričvrsnika	čelik	1	1	1	173101

Integral d.o.o. Topola

Pričvrsnik sekcionog izolatora

(I) A (II) A1, B, B1, C (III) C1

04.10.91					
0	1	2	3	4	5

173100

3	KATALOG ELEMENATA KONTAKTNE MREŽE MONOFAZNOG SISTEMA 25 kV, 50 Hz	-	175900

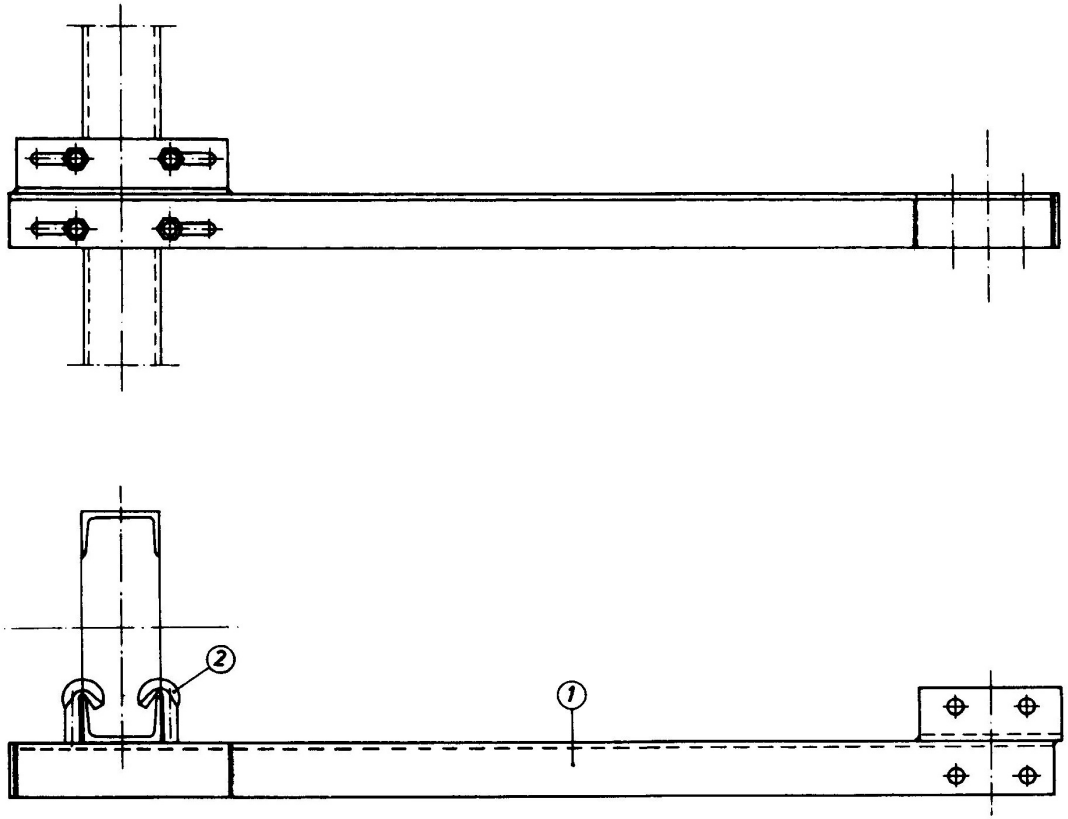

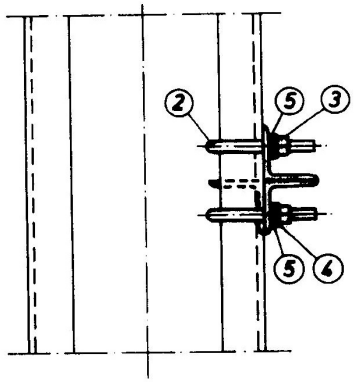

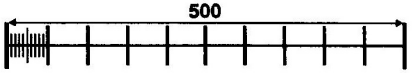

Poz.	Naziv detalja	Materijal	Kol.	Broj detalja
5	Podložna pločica 17	čelik	4	(110104)
4	Elastična podloška B16	čelik	4	(114404)
3	Navrtka M16x13	čelik	4	(300604)
2	J vijak M16x120/65	čelik	4	156202
1	Telo pričvrsnika -levo-	čelik	1	175901

Integral d.o.o. Topola

04.10.91

0	1	2	3	4	5

Konzolni pričvrsnik potpornog izolatora levi U10-U20

175900

3	KATALOG ELEMENATA KONTAKTNE MREŽE MONOFAZNOG SISTEMA 25 kV, 50 Hz	-	176000

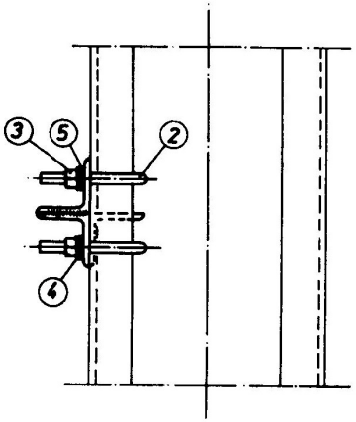

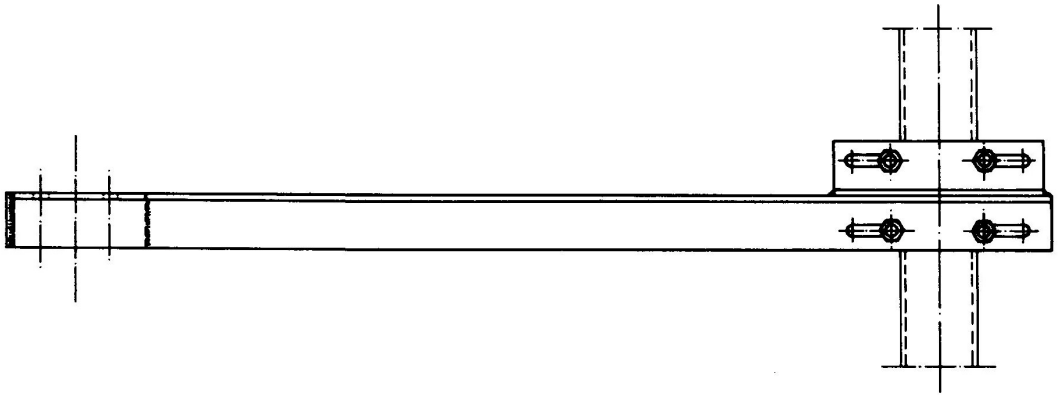

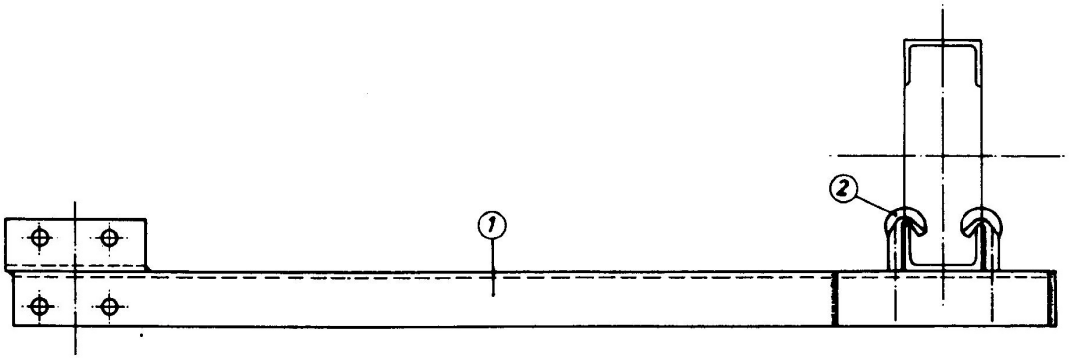

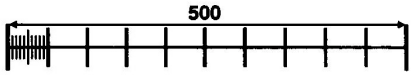

Poz.	Naziv detalja	Materijal	Kol.	Broj detalja
5	Podložna pločica 17	čelik	4	(110104)
4	Elastična podloška B16	čelik	4	(114404)
3	Navrtka M16x13	čelik	4	(300604)
2	J vijak M16x120/65	čelik	4	156202
1	Telo pričvrsnika -desno-	čelik	1	176001

Integral d.o.o. Topola

04.10.91

0	1	2	3	4	5

Konzolni pričvrsnik potpornog izolatora desni U10-U20

176000

3	KATALOG ELEMENATA KONTAKTNE MREŽE MONOFAZNOG SISTEMA 25 kV, 50 Hz	-	176100

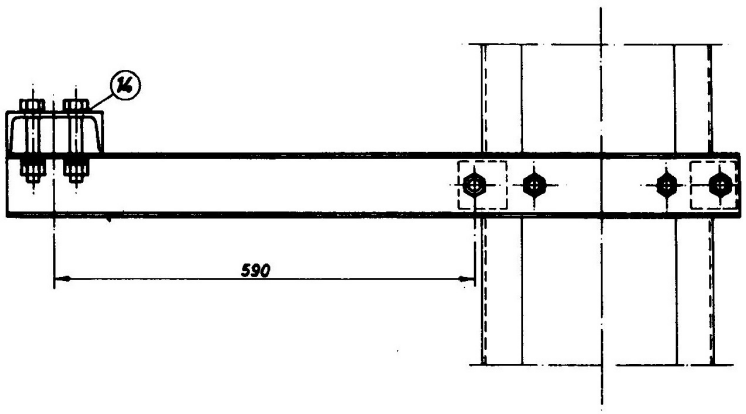

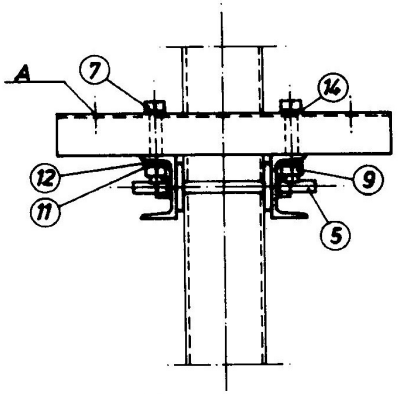

NAPOMENA:

- Pozicije 6, 8, 10 i 13 služe za pričvršćenje rastavljača, a na crtežu su prikazane samo na detalju A.

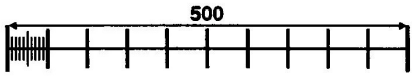

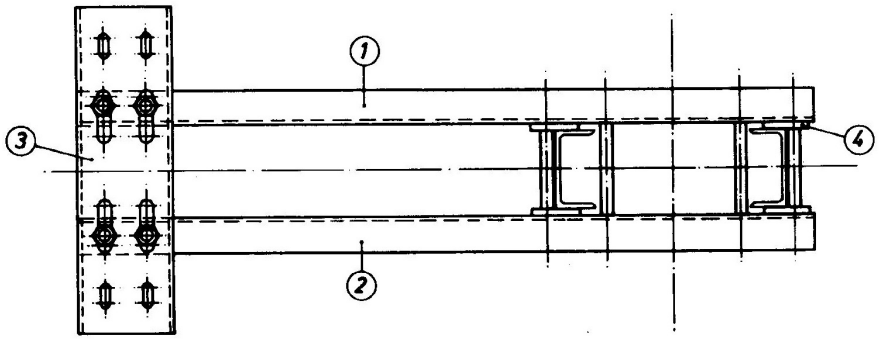

A - Detalj jednog vijka za pričvršćenje rastavljača

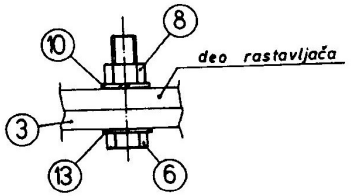

Poz.	Naziv detalja	Materijal	Kol.	Broj detalja
14	Podložna pločica 17	čelik	4	(110104)
13	Podložna pločica 13	prokron	4	(176106)
12	Kosa podložna pločica 18	čelik	4	(121103)
11	Elastična podloška B16	čelik	12	(114404)
10	Elastična podloška B12	P br./prokron	4	(300103)
9	Navrtka M16x13	čelik	12	(300604)
8	Navrtka M12x10	prokron	4	(203206)
7	Vijak M16x90/35	čelik	4	(176105)
6	Vijak M12x50/45	prokron	4	(176104)
5	Svorni vijak M16x230/60/60	čelik	4	161001
4	Podmetač	čelik	4	168602
3	Postolje	čelik	1	176103
2	Desni U profil	čelik	1	176102
1	Levi U profil	čelik	1	176101

Integral d.o.o. Topola

Nosač rastavljača U10-U12

04.10.91					
0	1	2	3	4	5

176100

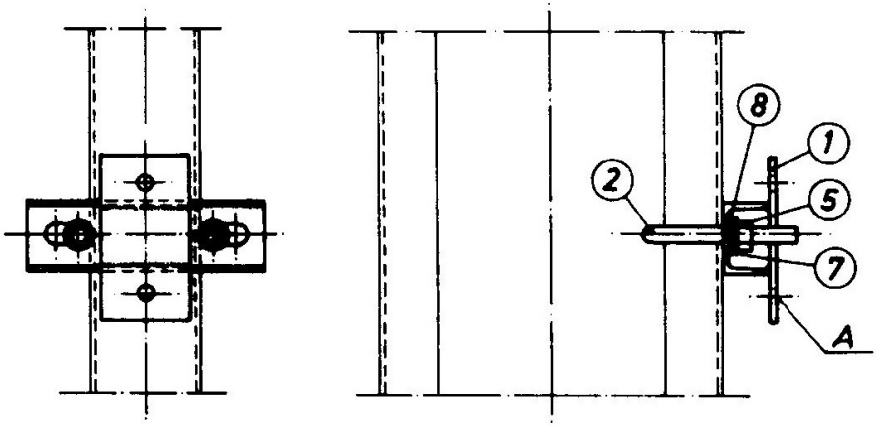

NAPOMENE:

* Detalj 176501 prikazan je na zajedničkom crtežu detalja 176401.

- Pozicije 3, 4 i 6 služe za pričvršćenje zgloba, a na crtežu su prikazane samo na detalju A.

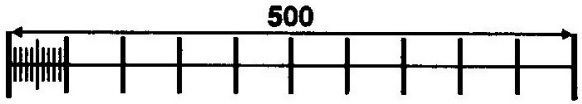

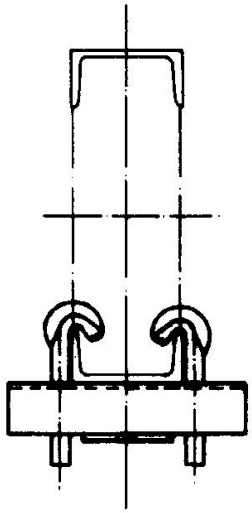

A - Detalj jednog vijka za pričvršćenje zgloba

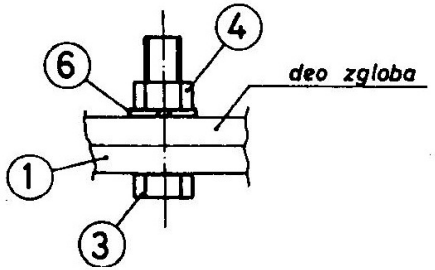

Poz.	Naziv detalja	Materijal	Kol. 176400	Kol. 176500	Broj detalja
8	Podložna pločica 17	čelik	2	2	(110104)
7	Elastična podloška B16	čelik	2	2	(114404)
6	Elastična podloška B12	P br./prokron	2	2	(300103)
5	Navrtka M16x13	čelik	2	2	(300604)
4	Navrtka M12x10	prokron	2	2	(203206)
3	Vijak M12x50/45	prokron	2	2	(176104)
2	J vijak M16x120/65	čelik	2	2	156202
1	Telo pričvrsnika	čelik	-	1	176501
	Telo pričvrsnika	čelik	1	-	176401

Integral d.o.o. Topola

04.10.91

Pričvrsnik zgloba polužja
(I) U10-U14
(II) U16-U20

0 1 2 3 4 5

176400

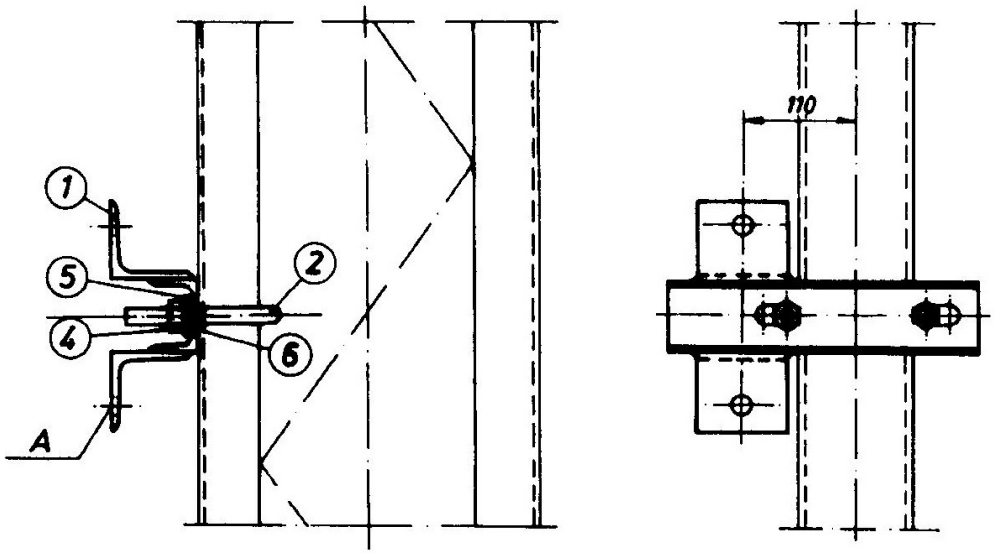

NAPOMENE:

* Detalj 176701 prikazan je na zajedničkom crtežu detalja 176601.

- Pozicija 3 služi za pričvršćenje ručnog pogona.

A - Detalj jednog vijka za pričvršćenje pogona

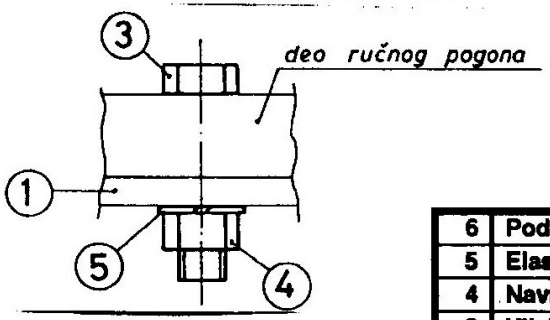

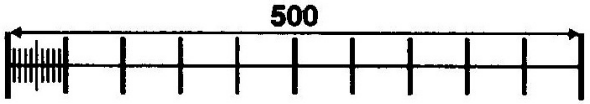

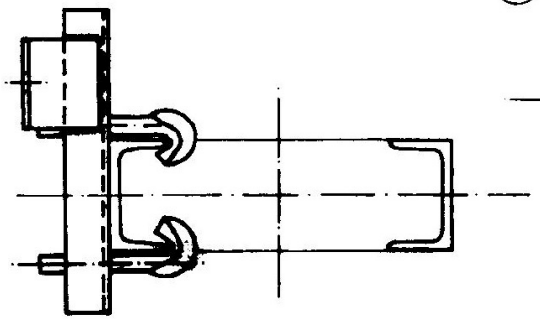

Poz.	Naziv detalja	Materijal	Kol. 176600	Kol. 176700	Broj detalja
6	Podložna pločica 17	čelik	2	2	(110104)
5	Elastična podloška B16	čelik	4	4	(114404)
4	Navrtka M16x13	čelik	4	4	(300604)
3	Vijak M16x65/45	čelik	2	2	(112303)
2	J vijak M16x120/65	čelik	2	2	156202
1	Telo pričvrsnika	čelik	-	1	176701 *
	Telo pričvrsnika	čelik	1	-	176601

Integral d.o.o. Topola

Pričvrsnik ručnog pogona (I) U10-U14 (II) U16-U20

04.10.91

0	1	2	3	4	5

176600

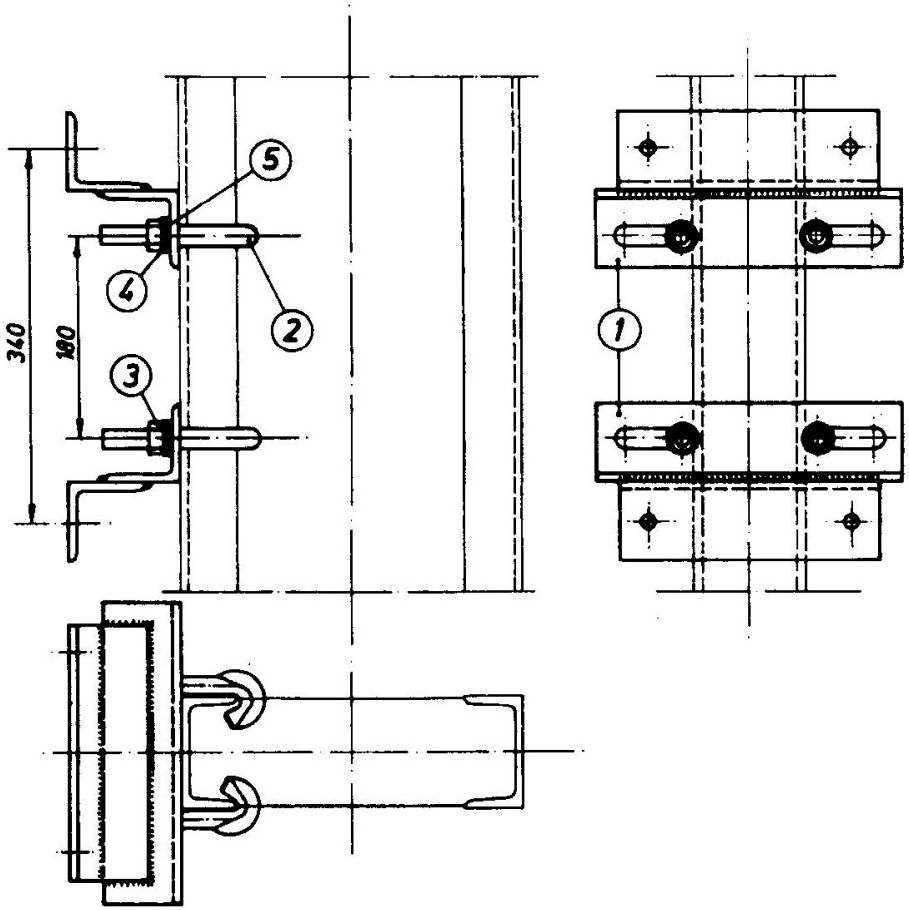

NAPOMENA:

- Elemente za pričvršćenje sadrži sklop elektromotornog pogona.

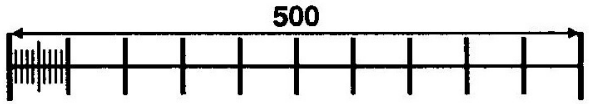

Poz.	Naziv detalja	Materijal	Kol.	Broj detalja
5	Podložna pločica 17	čelik	4	(110104)
4	Elastična podloška B16	čelik	4	(114404)
3	Navrtka M16x13	čelik	4	(300604)
2	J vijak M16x120/65	čelik	4	156202
1	Telo pričvrsnika	čelik	2	176801

Integral d.o.o. Topola

04.10.91

0	1	2	3	4	5

Pričvrsnik elektromotornog pogona U10-U20

176800

3	KATALOG ELEMENATA KONTAKTNE MREŽE MONOFAZNOG SISTEMA 25 kV, 50 Hz	-	176900
		II	177000
		III	177100

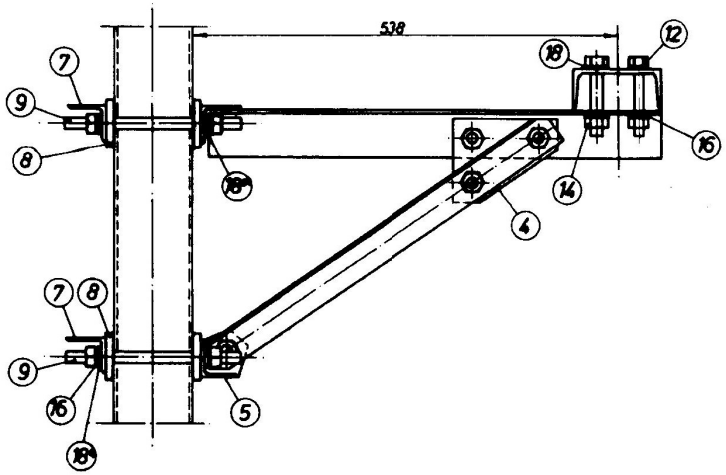

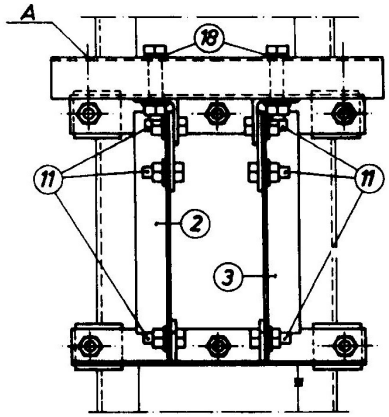

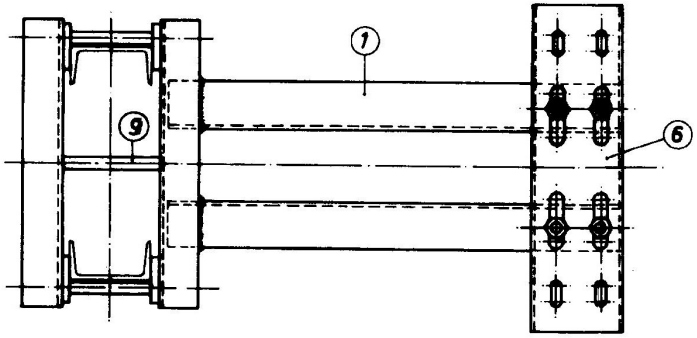

A - Detalj jednog vijka za pričvršćenje rastavljača

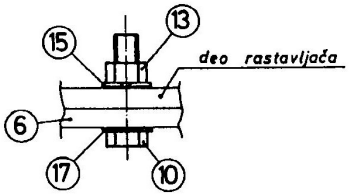

NAPOMENE:

- Pozicije 10, 13, 15 i 17 služe za pričvršćenje rastavljača. a na crtežu su vidljivo prikazane na detalju A.
- Pozicija 18 (*) na sklopu 177100 ne postoji.

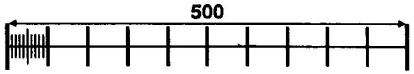

Poz.	Naziv detalja	Materijal	Kol. 176900	Kol. 177000	Kol. 177100	Broj detalja
18	Podložna pločica 17	čelik	12	12	4	(110104)
17	Podložna pločica 13	prokron	4	4	4	(176106)
16	Elastična podloška B16	čelik	24	24	24	(114404)
15	Elastična podloška B12	P br./prokron	4	4	4	(300103)
14	Navrtka M16x13	čelik	24	24	24	(300604)
13	Navrtka M12x10	prokron	4	4	4	(203206)
12	Vijak M16x90/35	čelik	4	4	4	(176105)
11	Vijak M16x40/25	čelik	8	8	8	(128204)
10	Vijak M12x50/45	prokron	4	4	4	(176104)
9	Svorni vijak M16x310/60/60	čelik	-	-	6	162003
	Svorni vijak M16x270/60/60	čelik	-	6	-	161101
	Svorni vijak M16x230/60/60	čelik	6	-	-	161001
8	Podmetač	čelik	8	8	8	168602
7	Telo zadnjeg pričvrsnika	čelik	-	-	2	177103
	Telo zadnjeg pričvrsnika	čelik	2	2	-	176906
6	Postolje	čelik	1	1	1	176103
5	Telo pričvrsnika potpore	čelik	-	-	1	177102
	Telo pričvrsnika potpore	čelik	1	1	-	176905
4	Čvorni lim	čelik	2	2	2	176904
3	Telo desne potpore	čelik	1	1	1	176903
2	Telo leve potpore	čelik	1	1	1	176902
1	Telo nosača	čelik	-	-	1	177101
	Telo nosača	čelik	1	1	-	176901

Integral d.o.o. Topola

04.10.91

0	1	2	3	4	5

Bočni nosač rastavljača
(I) U10-U12 (II) U14-U16 (III) U18-U20

176900

3	KATALOG ELEMENATA KONTAKTNE MREŽE MONOFAZNOG SISTEMA 25 kV, 50 Hz	-	177200
		II	177300

NAPOMENA:

- Pozicije 5, 6 i 8 služe za pričvršćenje zgloba, a na crtežu su prikazane samo na detalju A.

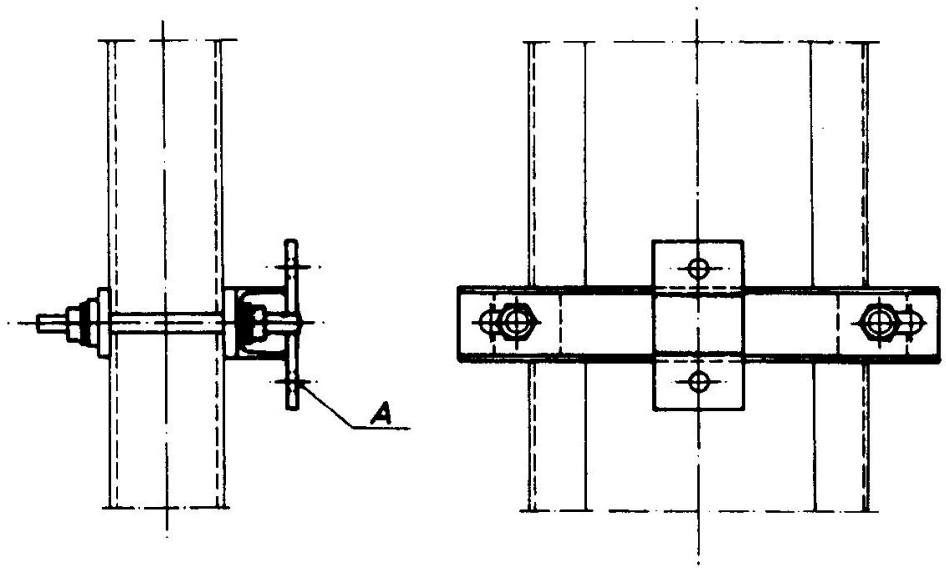

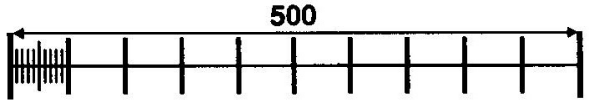

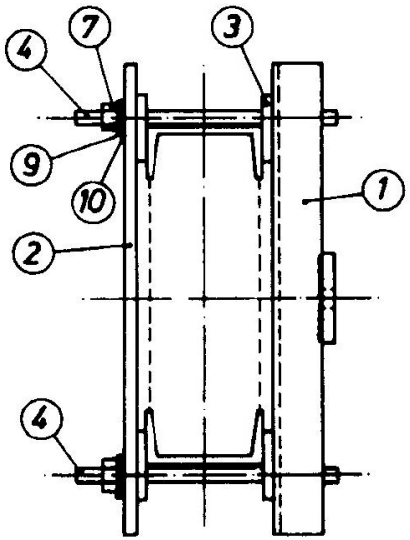

A - Detalj jednog vijka za pričvršćenje zgloba

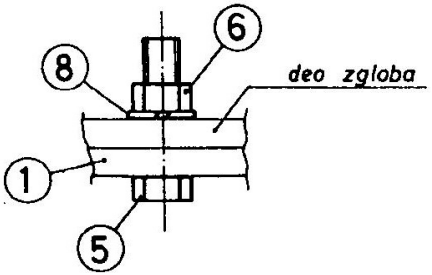

Poz.	Naziv detalja	Materijal	Kol. 177200	Kol. 177300	Broj detalja
10	Podložna pločica 17	čelik	4	4	(110104)
9	Elastična podloška B16	čelik	4	4	(114404)
8	Elastična podloška B12	P br./prokron	2	2	(300103)
7	Navrtka M16x13	čelik	4	4	(300604)
6	Navrtka M12x10	prokron	2	2	(203206)
5	Vijak M12x50/45	prokron	2	2	(176104)
4	Svorni vijak M16x270/60/60	čelik	-	2	161101
	Svorni vijak M16x230/60/60	čelik	2	-	161001
3	Podmetač	čelik	4	4	168602
2	Stezna ploča	čelik	1	1	161802
1	Telo pričvrsnika	čelik	1	1	177201

Integral d.o.o. Topola

04.10.91

0	1	2	3	4	5

Bočni pričvrsnik zgloba polužja

(I) U10-U12 (II) U14-U16

177200

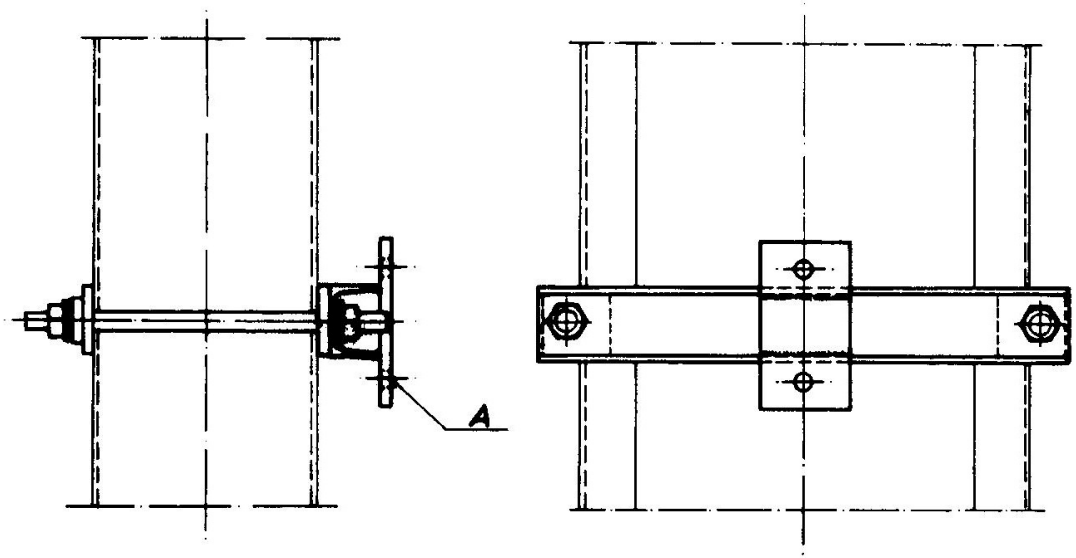

NAPOMENA:

- Pozicije 5, 6 i 8 služe za pričvršćenje zgloba, a na crtežu su prikazane samo na detalju A.

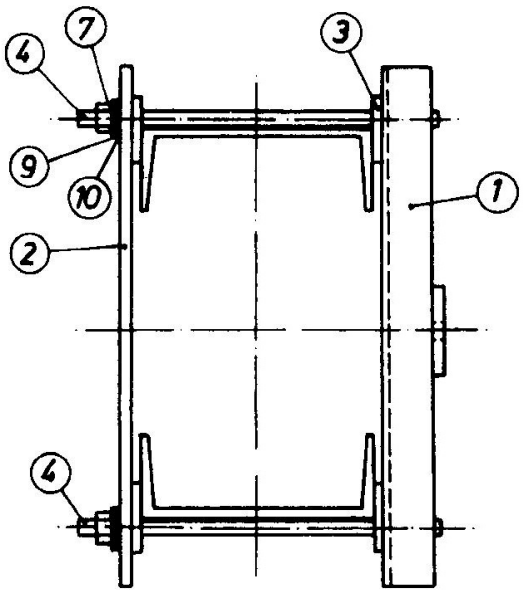

A - Detalj jednog vijka za pričvršćenje zgloba

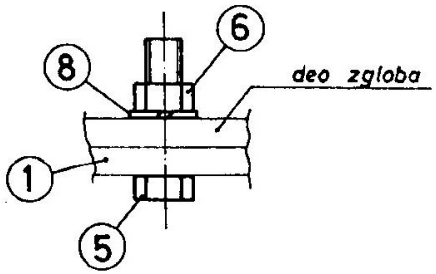

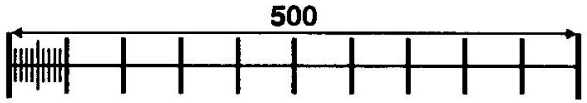

Poz.	Naziv detalja	Materijal	Kol.	Broj detalja
9	Elastična podloška B16	čelik	4	(114404)
8	Elastična podloška B12	P br./prokron	2	(300103)
7	Navrtka M16x13	čelik	4	(300604)
6	Navrtka M12x10	prokron	2	(203206)
5	Vijak M12x50/45	prokron	2	(176104)
4	Svorni vijak M16x310/60/60	čelik	2	162003
3	Podmetač	čelik	4	168602
2	Stezna ploča	čelik	1	162002
1	Telo pričvrsnika	čelik	1	177401

Integral d.o.o. Topola

04.10.91

0 1 2 3 4 5

Bočni pričvrsnik zgloba polužja U18-U20

177400

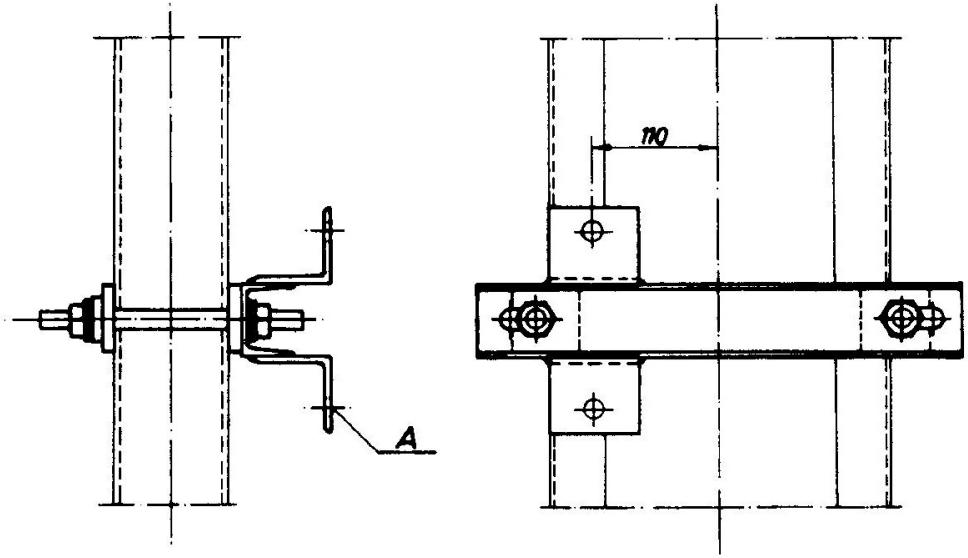

NAPOMENA:

- Pozicija 5 služi za pričvršćenje ručnog pogona.

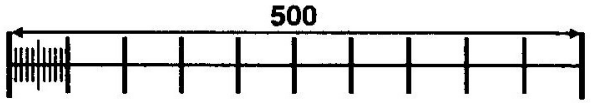

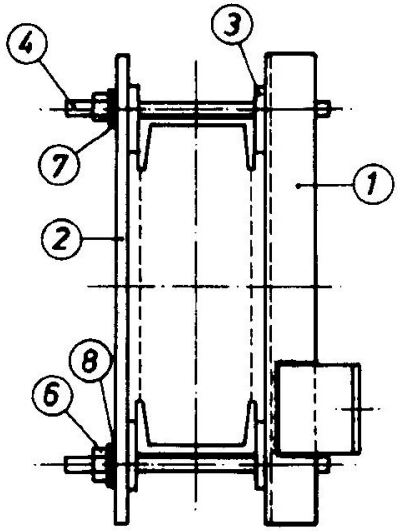

A - Detalj jednog vijka za pričvršćenje pogona

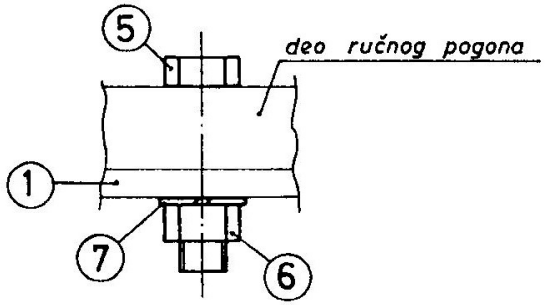

Poz.	Naziv detalja	Materijal	Kol. 177500	Kol. 177600	Broj detalja
8	Podložna pločica 17	čelik	4	4	(110104)
7	Elastična podloška B16	čelik	6	6	(114404)
6	Navrtka M16x13	čelik	6	6	(300604)
5	Vijak M16x65/45	čelik	2	2	(112303)
4	Svorni vijak M16x270/60/60	čelik	-	2	161101
	Svorni vijak M16x230/60/60	čelik	2	-	161001
3	Podmetač	čelik	4	4	168602
2	Stezna ploča	čelik	1	1	161802
1	Telo pričvrsnika	čelik	1	1	177501

Integral d.o.o. Topola

04.10.91

0 1 2 3 4 5

Bočni pričvrsnik ručnog pogona

(I) U10-U12 (II) U14-U16

177500

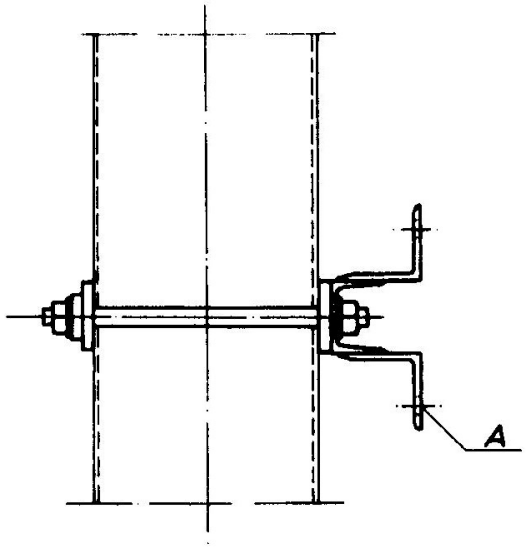

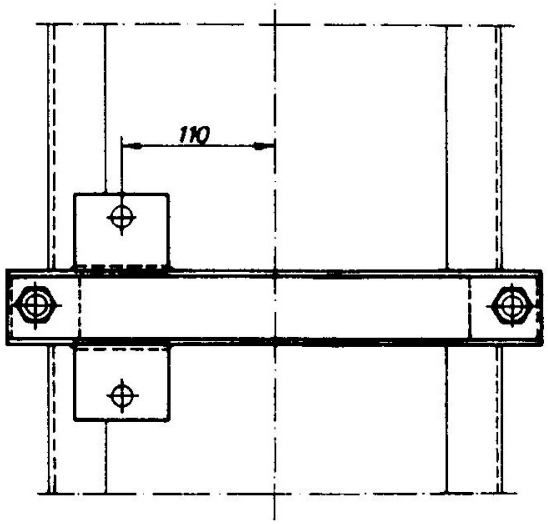

NAPOMENA:

- Pozicija 5 služi za pričvršćenje ručnog pogona.

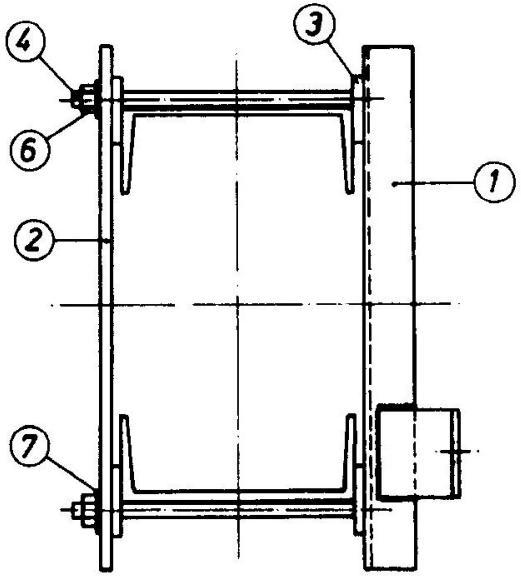

A - Detalj jednog vijka za pričvršćenje pogona

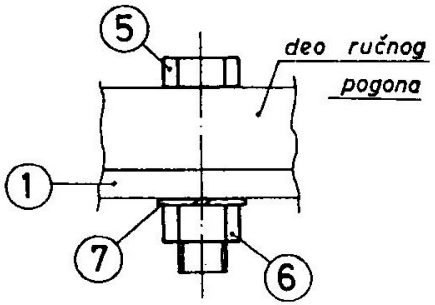

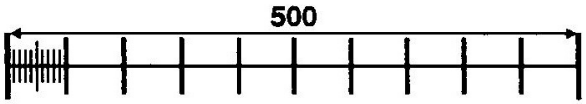

Poz.	Naziv detalja	Materijal	Kol.	Broj detalja
7	Elastična podloška B16	čelik	6	(114404)
6	Navrtka M16x13	čelik	6	(300604)
5	Vijak M16x65/45	čelik	2	(112303)
4	Svorni vijak M16x310/60/60	čelik	2	162003
3	Podmetač	čelik	4	168602
2	Stezna ploča	čelik	1	162002
1	Telo pričvrsnika	čelik	1	177701

Integral d.o.o. Topola

04.10.91

0	1	2	3	4	5

Bočni pričvrsnik ručnog pogona U18-U20

177700

3	KATALOG ELEMENATA KONTAKTNE MREŽE MONOFAZNOG SISTEMA 25 kV, 50 Hz	-	177800
		II	177900

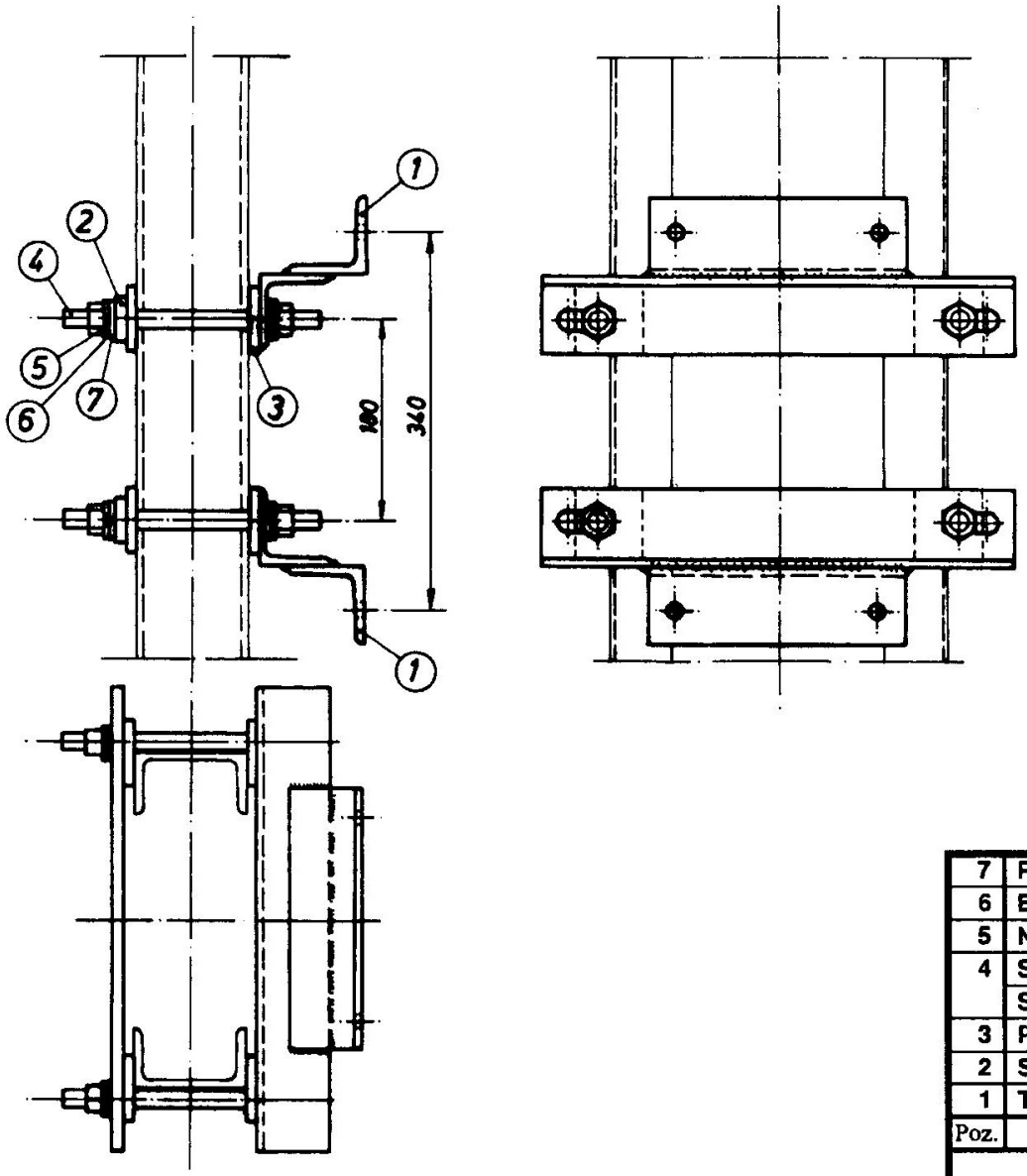

NAPOMENA:

- Elemente za pričvršćenje sadrži sklop elektromotornog pogona.

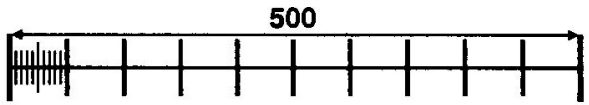

Poz.	Naziv detalja	Materijal	Kol. 177800	Kol. 177900	Broj detalja
7	Podložna pločica 17	čelik	8	8	(110104)
6	Elastična podloška B16	čelik	8	8	(114404)
5	Navrtka M16x13	čelik	8	8	(300604)
4	Svorni vijak M16x270/60/60	čelik	-	4	161101
	Svorni vijak M16x230/60/60	čelik	4	-	161001
3	Podmetač	čelik	8	8	168602
2	Stezna ploča	čelik	2	2	161802
1	Telo pričvrsnika	čelik	2	2	177801

Integral d.o.o. Topola

04.10.91

0	1	2	3	4	5

Bočni pričvrsnik elektromotornog pogona (I) U10-U12 (II) U14-U16

177800

3	KATALOG ELEMENATA KONTAKTNE MREŽE MONOFAZNOG SISTEMA 25 kV, 50 Hz	-	178200

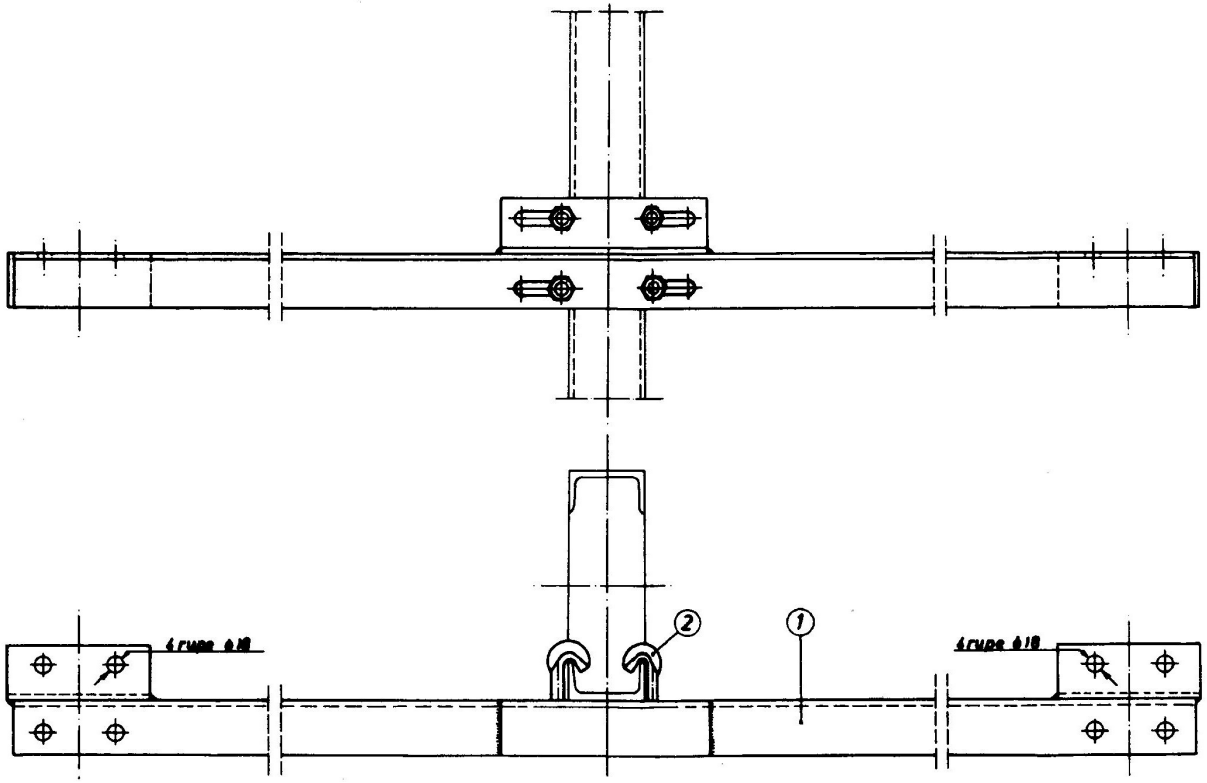

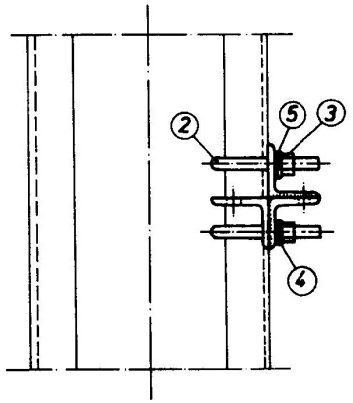

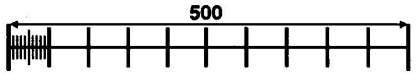

Poz.	Naziv detalja	Materijal	Kol.	Broj detalja
5	Podložna pločica 17	čelik	4	(110104)
4	Elastična podloška B16	čelik	4	(114404)
3	Navrtka M16x13	čelik	4	(300604)
2	J vijak M16x120/65	čelik	4	156202
1	Telo pričvrsnika	čelik	1	178201

Integral d.o.o. Topola

04.10.91

0	1	2	3	4	5

Konzolni pričvrsnik dva potporna izolatora U10-U20

178200

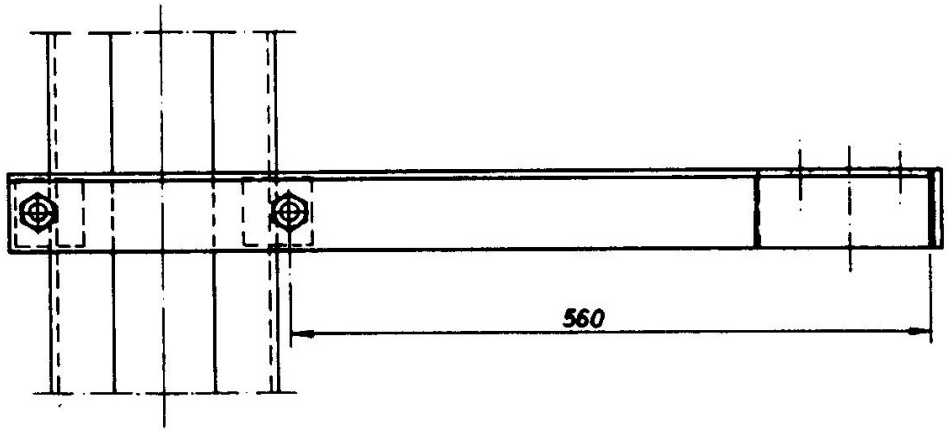

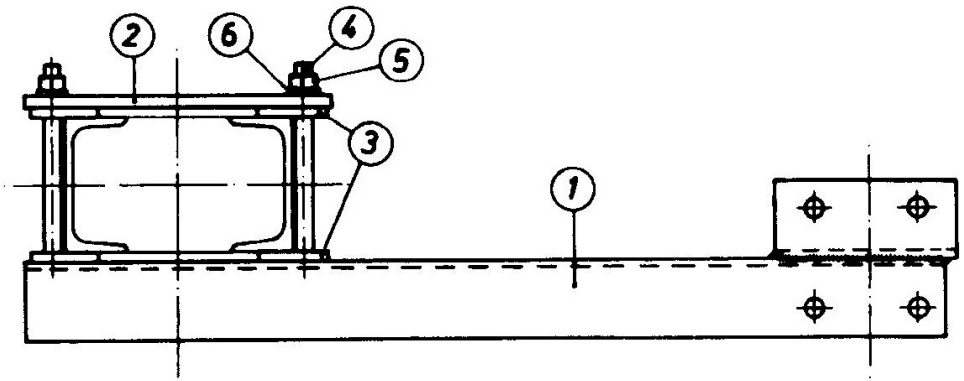

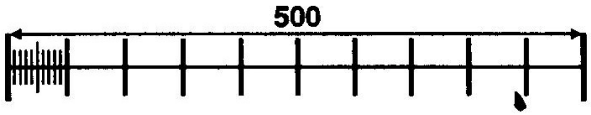

Poz.	Naziv detalja	Materijal	Kol.	Broj detalja
6	Elastična podloška B16	čelik	4	(114404)
5	Navrtka M16x13	čelik	4	(300604)
4	Svorni vijak M16x230/60/60	čelik	2	161001
3	Podmetač	čelik	4	168602
2	Stezna ploča	čelik	1	178302
1	Telo pričvrsnika	čelik	1	178301

Integral d.o.o. Topola

04.10.91

0	1	2	3	4	5

Konzolni pričvrsnik potpornog izolatora na nosaču obilaznog voda

178300

3	KATALOG ELEMENATA KONTAKTNE MREŽE MONOFAZNOG SISTEMA 25 kV, 50 Hz	-	179500

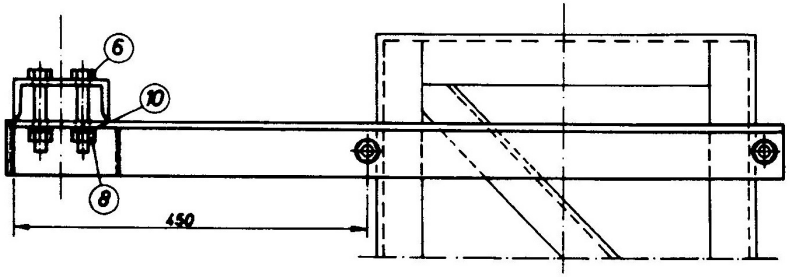

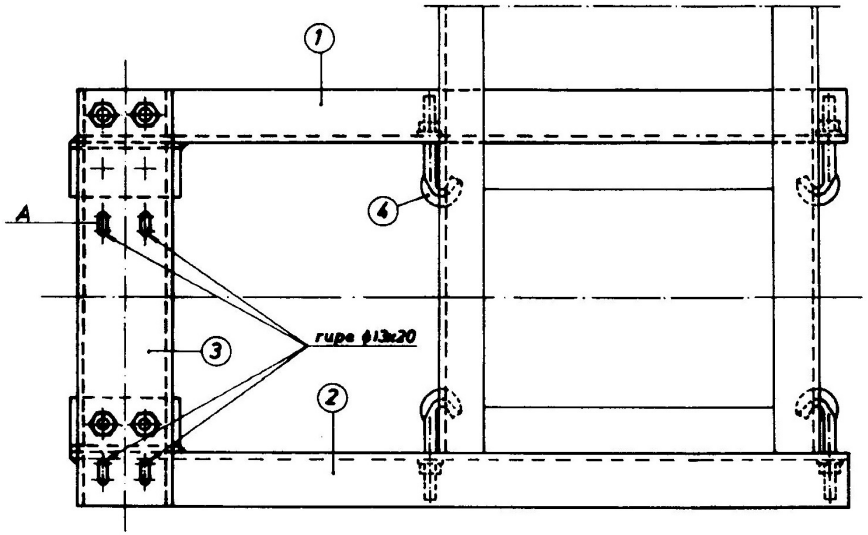

NAPOMENA:

- Pozicije 5, 7, 9 i 11 služe za pričvršćenje rastavljača, a na crtežu su vidljivo prikazane na detalju A.

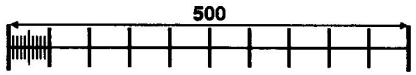

A - Detalj jednog vijka za pričvršćenje rastavljača

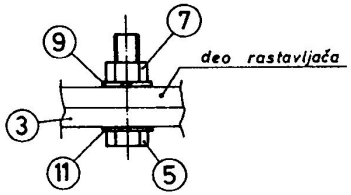

Poz.	Naziv detalja	Materijal	Kol.	Broj detalja
11	Podložna pločica 13	prokron	4	(176106)
10	Elastična podloška B16	čelik	8	(114404)
9	Elastična podloška B12	P br./prokron	4	(300103)
8	Navrtka M16x13	čelik	8	(300604)
7	Navrtka M12x10	prokron	4	(203206)
6	Vijak M16x90/35	čelik	4	(176105)
5	Vijak M12x50/45	prokron	4	(176104)
4	J vijak M16x120/65	čelik	4	156202
3	Postolje	čelik	1	179503
2	Desni ugaonik	čelik	1	179502
1	Levi ugaonik	čelik	1	179501

Integral d.o.o. Topola

04.10.91

0	1	2	3	4	5

Nosač rastavljača A

179500

3	KATALOG ELEMENATA KONTAKTNE MREŽE MONOFAZNOG SISTEMA 25 kV, 50 Hz	-	179600
		II	179700

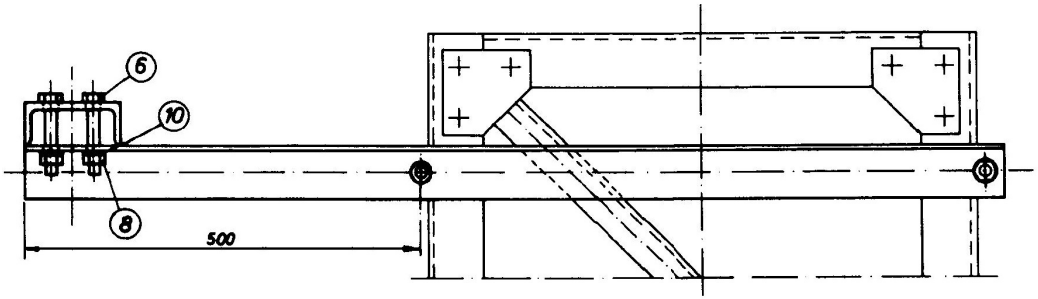

NAPOMENE:

* Detalj 179701 prikazan je na zajedničkom crtežu detalja 179601.
** Detalj 179702 prikazan je na zajedničkom crtežu detalja 179602.
*** Detalj 179703 prikazan je na zajedničkom crtežu detalja 179603.

- Pozicije 5, 7, 9 i 11 služe za pričvršćenje rastavljača, a na crtežu su vidljivo prikazane na detalju A.

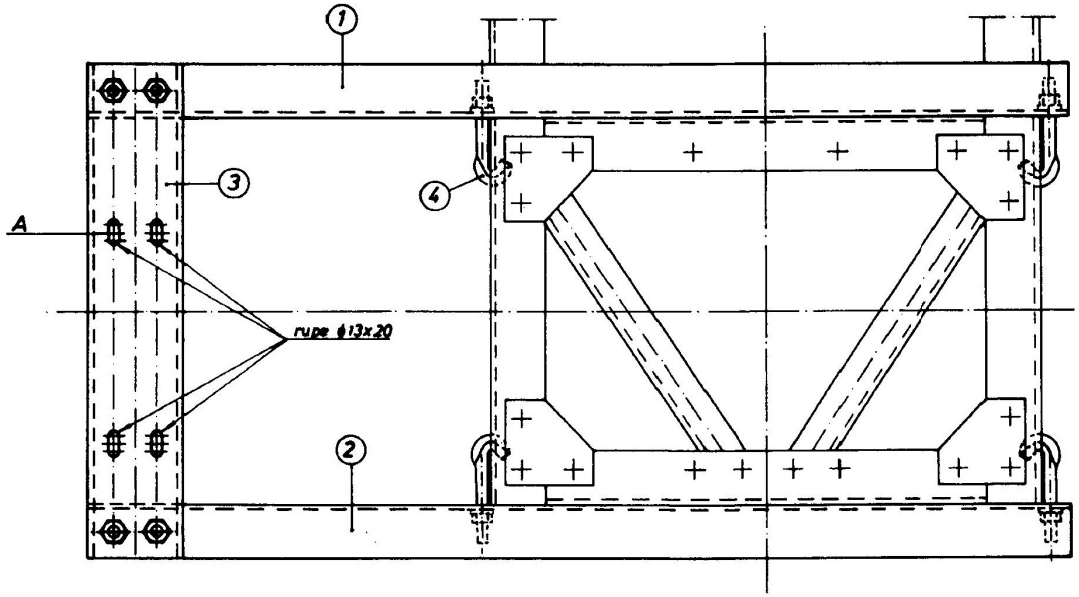

A - Detalj jednog vijka za pričvršćenje rastavljača

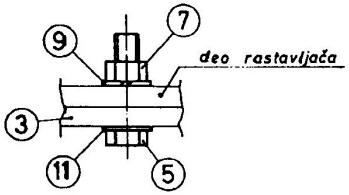

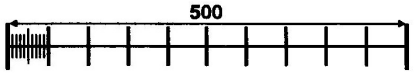

Poz.	Naziv detalja	Materijal	Kol. 179600	Kol. 179700	Broj detalja
11	Podložna pločica 13	prokron	4	4	(176106)
10	Elastična podloška B16	čelik	8	8	(114404)
9	Elastična podloška B12	P br./prokron	4	4	(300103)
8	Navrtka M16x13	čelik	8	8	(300604)
7	Navrtka M12x10	prokron	4	4	(203206)
6	Vijak M16x90/35	čelik	4	4	(176105)
5	Vijak M12x50/45	prokron	4	4	(176104)
4	J vijak M16x120/65	čelik	4	4	156202
3	Postolje	čelik	-	1	179703 ***
	Postolje	čelik	1	-	179603
2	Desni ugaonik	čelik	-	1	179702 **
	Desni ugaonik	čelik	1	-	179602
1	Levi ugaonik	čelik	-	1	179701 *
	Levi ugaonik	čelik	1	-	179601

Integral d.o.o. Topola

04.10.91

0	1	2	3	4	5

Nosač rastavljača
(I) B (II) C

179600

3	KATALOG ELEMENATA KONTAKTNE MREŽE MONOFAZNOG SISTEMA 25 kV, 50 Hz	-	179800
		II	179900
		III	180000

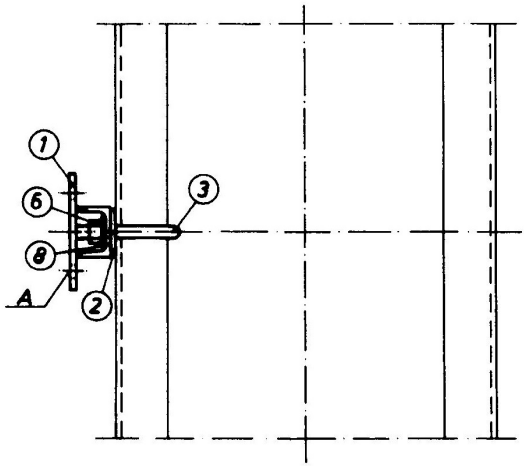

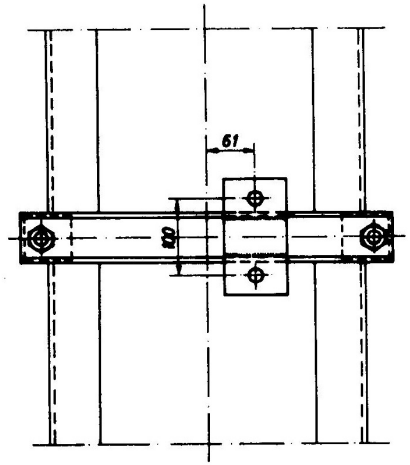

NAPOMENE:

* Detalji 179901 i 180001 prikazani su na svom zajedničkom crtežu detalja 179801.

- Pozicije 4, 5 i 7 služe za pričvršćenje zgloba, a na crtežu su prikazane samo na detalju A.

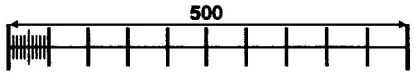

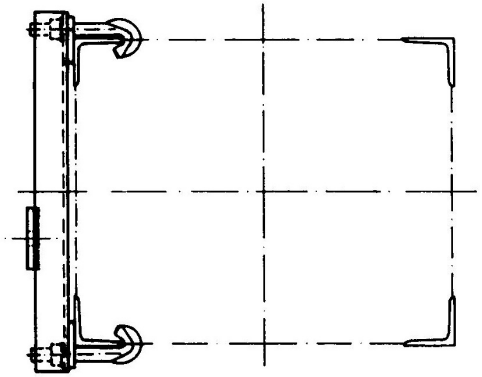

A - Detalj jednog vijka za pričvršćenje zgloba

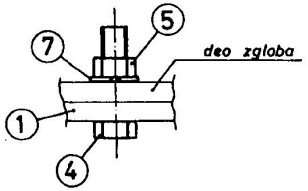

Poz.	Naziv detalja	Materijal	Kol. 179800	Kol. 179900	Kol. 180000	Broj detalja
8	Elastična podloška B16	čelik	2	2	2	(114404)
7	Elastična podloška B12	P br./prokron	2	2	2	(300103)
6	Navrtka M16x13	čelik	2	2	2	(300604)
5	Navrtka M12x10	prokron	2	2	2	(203206)
4	Vijak M12x50/45	prokron	2	2	2	(176104)
3	J vijak M16x140/65	čelik	-	2	2	166502
	J vijak M16x120/65	čelik	2	-	-	156202
2	Podmetač	čelik	2	2	2	168602
1	Telo pričvrsnika	čelik	-	-	1	180001*
	Telo pričvrsnika	čelik	-	1	-	179901*
	Telo pričvrsnika	čelik	1	-	-	179801

Integral d.o.o. Topola

04.10.91

Pričvrsnik zgloba polužja

(I) A, AG, AR (II) B, BG, BR (III) C, CG, CR

0	1	2	3	4	5

179800

3	KATALOG ELEMENATA KONTAKTNE MREŽE MONOFAZNOG SISTEMA 25 kV, 50 Hz	-	180100
		II	180200
		III	180300

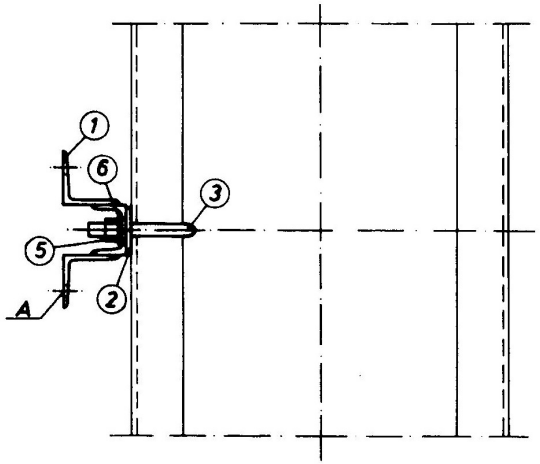

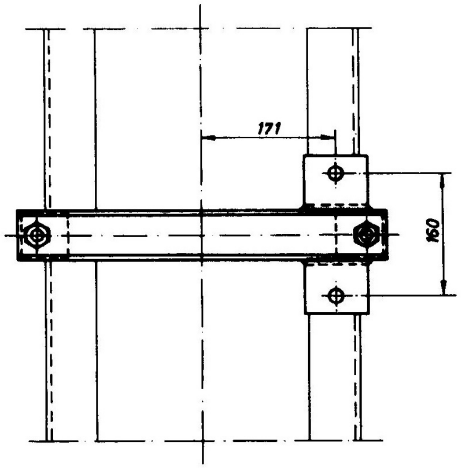

NAPOMENE:

* Detalji 180201 i 180301 prikazani su na svom zajedničkom crtežu detalja 180101.

- Pozicija 4 služi za pričvršćenje ručnog pogona.

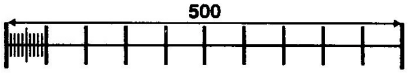

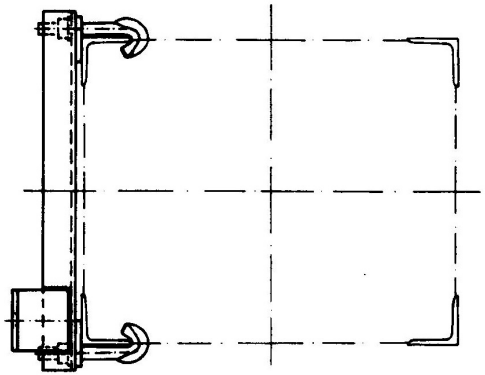

A - Detalj jednog vijka za pričvršćenje pogona

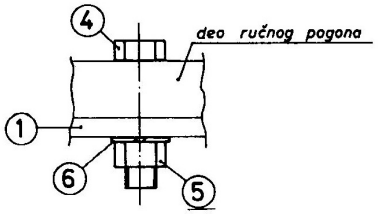

Poz.	Naziv detalja	Materijal	Kol. 180100	Kol. 180200	Kol. 180300	Broj detalja
6	Elastična podloška B16	čelik	4	4	4	(114404)
5	Navrtka M16x13	čelik	4	4	4	(300604)
4	Vijak M16x65/45	čelik	2	2	2	(112303)
3	J vijak M16x140/65	čelik	-	2	2	166502
	J vijak M16x120/65	čelik	2	-	-	156202
2	Podmetač	čelik	2	2	2	168602
1	Telo pričvrsnika	čelik	-	-	1	180301*
	Telo pričvrsnika	čelik	-	1	-	180201*
	Telo pričvrsnika	čelik	1	-	-	180101

Integral d.o.o. Topola

04.10.91

0	1	2	3	4	5

Pričvrsnik ručnog pogona
(I) A, AG, AR (II) B, BG, BR (III) C, CG, CR

180100

3	KATALOG ELEMENATA KONTAKTNE MREŽE MONOFAZNOG SISTEMA 25 kV, 50 Hz	-	180400
		II	180500
		III	180600

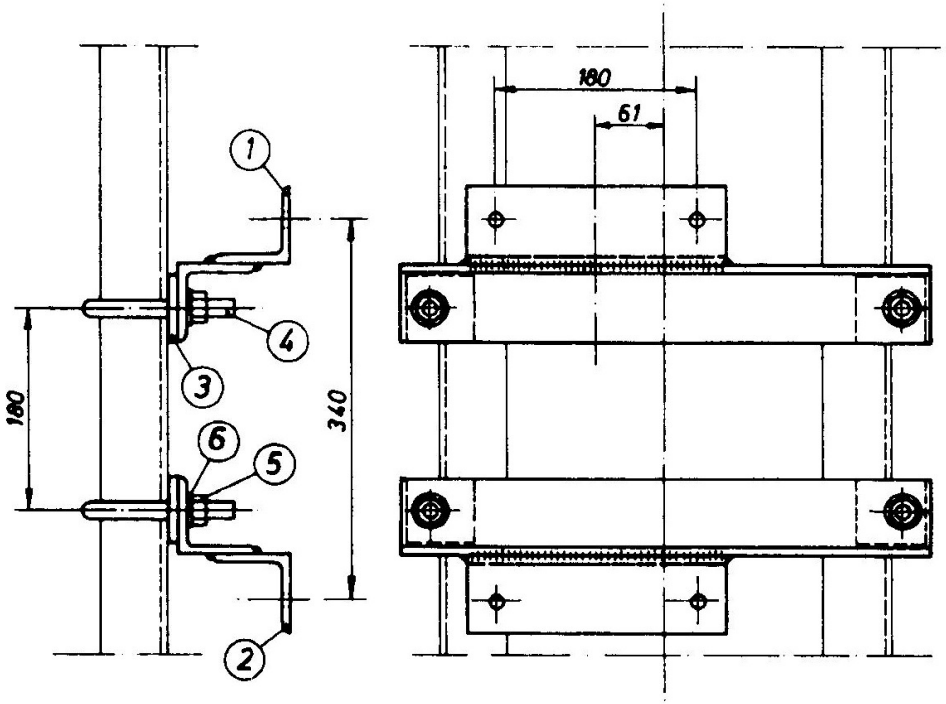

NAPOMENE:

* Detalji 180501 i 180601 prikazani su na svom zajedničkom crtežu detalja 180401.

** Detalji 180502 i 180602 prikazani su na svom zajedničkom crtežu detalja 180402.

- Elemente za pričvršćenje sadrži sklop elektromotornog pogona.

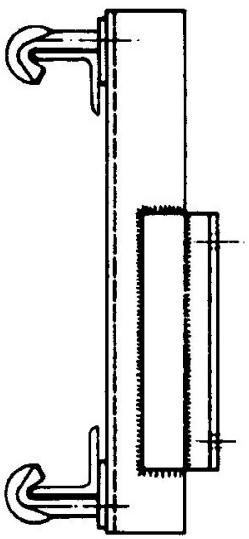

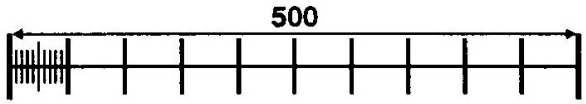

Poz.	Naziv detalja	Materijal	Kol. 180400	Kol. 180500	Kol. 180600	Broj detalja
6	Elastična podloška B16	čelik	4	4	4	(114404)
5	Navrtka M16x13	čelik	4	4	4	(300604)
4	J vijak M16x140/65	čelik	-	4	4	166502
	J vijak M16x120/65	čelik	4	-	-	156502
3	Podmetač	čelik	4	4	4	168602
2	Donji nosač	čelik	-	-	1	180602 **
	Donji nosač	čelik	-	1	-	180502 **
	Donji nosač	čelik	1	-	-	180402
1	Gornji nosač	čelik	-	-	1	180601 *
	Gornji nosač	čelik	-	1	-	180501 *
	Gornji nosač	čelik	1	-	-	180401

Integral d.o.o. Topola

04.10.91

Pričvrsnik elektromotornog pogona

(I) A, AG, AR (II) B, BG, BR
(III) C, CG, CR

0	1	2	3	4	5

180400

3	KATALOG ELEMENATA KONTAKTNE MREŽE MONOFAZNOG SISTEMA 25 kV, 50 Hz	-	180700

NAPOMENA:

- Pozicije 4, 6, 8 i 10 služe za pričvršćenje rastavljača, a na crtežu su vidljivo prikazane na detalju A.

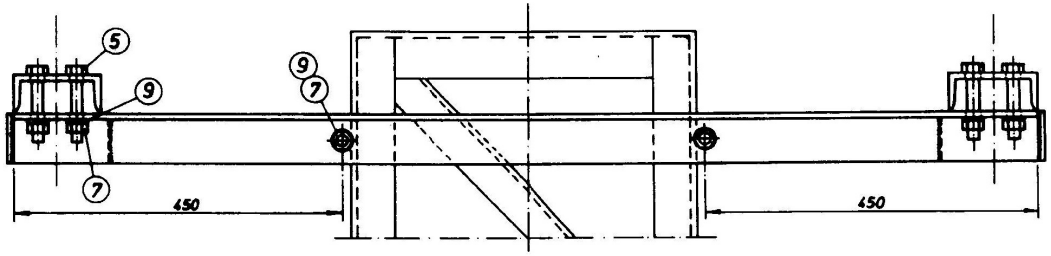

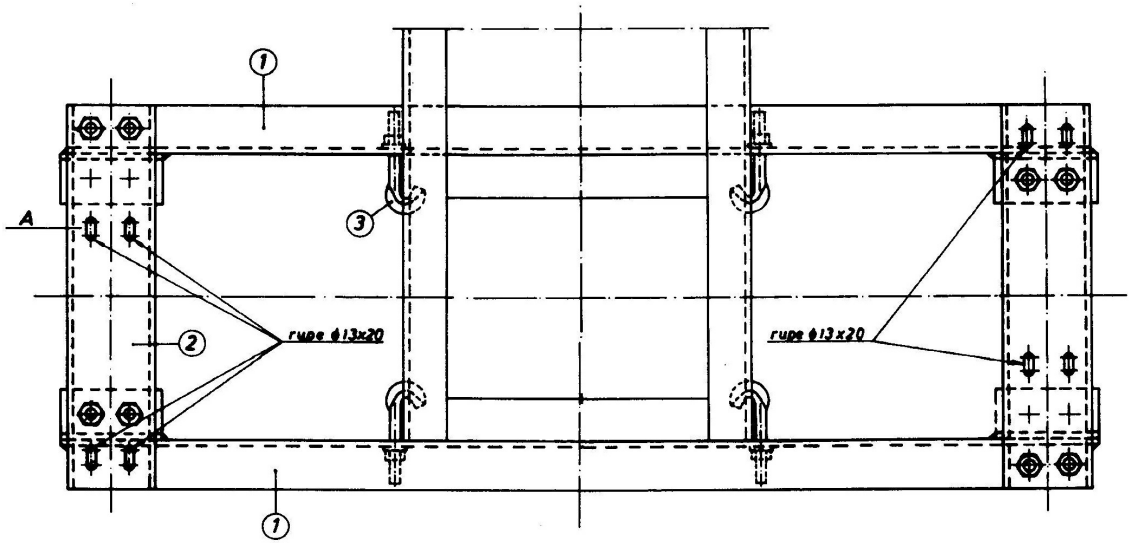

A - Detalj jednog vijka za pričvršćenje rastavljača

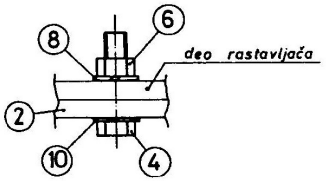

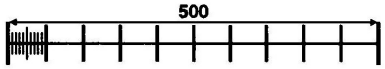

Poz.	Naziv detalja	Materijal	Kol.	Broj detalja
10	Podložna pločica 13	prokron	8	(176106)
9	Elastična podloška B16	čelik	12	(114404)
8	Elastična podloška B12	P br./prokron	8	(300103)
7	Navrtka M16x13	čelik	12	(300604)
6	Navrtka M12x10	prokron	8	(203206)
5	Vijak M16x90/35	čelik	8	(176105)
4	Vijak M12x50/45	prokron	8	(176104)
3	J vijak M16x120/65	čelik	4	156202
2	Postolje	čelik	2	179503
1	Telo nosača	čelik	2	180701

Integral d.o.o. Topola

04.10.91

0 1 2 3 4 5

Nosač dva rastavljača A

180700

3	KATALOG ELEMENATA KONTAKTNE MREŽE MONOFAZNOG SISTEMA 25 kV, 50 Hz	-	180800
		II	180900

NAPOMENE:

* Detalj 180901 prikazan je na zajedničkom crtežu detalja 180801.

** Detalj 179703 prikazan je na zajedničkom crtežu detalja 179603.

- Pozicije 4, 6, 8 i 10 služe za pričvršćenje rastavljača, a na crtežu su vidljivo prikazane na detalju A.

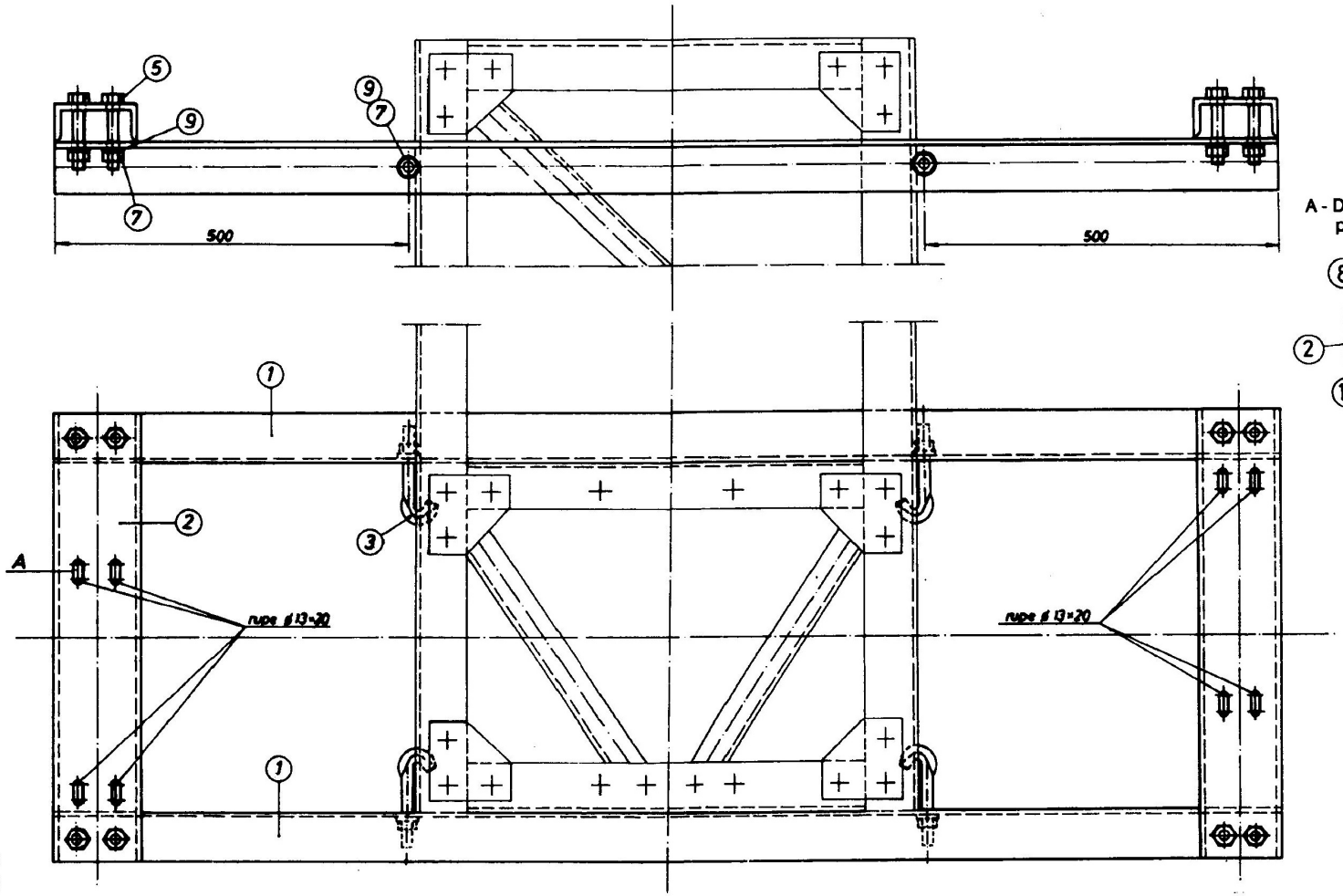

A - Detalj jednog vijka za pričvršćenje rastavljača

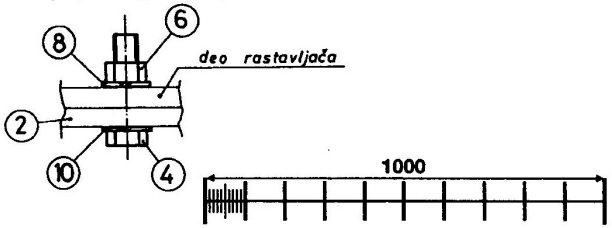

Poz.	Naziv detalja	Materijal	Kol. 180800	Kol. 180900	Broj detalja
10	Podložna pločica 13	prokron	8	8	(176106)
9	Elastična podloška B16	čelik	12	12	(114404)
8	Elastična podloška B12	P br./prokron	8	8	(300103)
7	Navrtka M16x13	čelik	12	12	(300604)
6	Navrtka M12x10	prokron	8	8	(203206)
5	Vijak M16x90/35	čelik	8	8	(176105)
4	Vijak M12x50/45	prokron	8	8	(176104)
3	J vijak M16x120/65	čelik	4	4	156202
2	Postolje	čelik	-	2	179703 **
	Postolje	čelik	2	-	179603
1	Telo nosača	čelik	-	2	180901 *
	Telo nosača	čelik	2	-	180801

Integral d.o.o. Topola

04.10.91

Nosač dva rastavljača
(I) B (II) C

0	1	2	3	4	5

180800

3	KATALOG ELEMENATA KONTAKTNE MREŽE MONOFAZNOG SISTEMA 25 kV, 50 Hz	-	181000

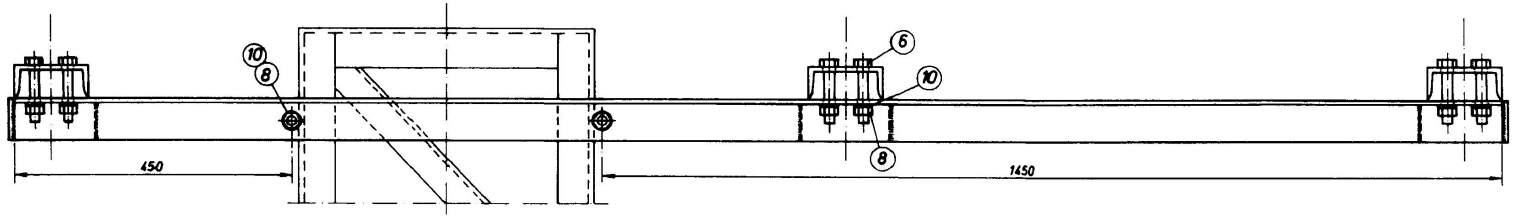

NAPOMENA:

- Pozicije 5, 7, 9 i 11 služe za pričvršćenje rastavljača, a na crtežu su prikazane samo na detalju A.

A - Detalj jednog vijka za pričvršćenje rastavljača

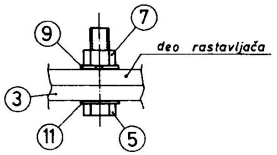

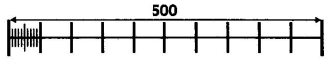

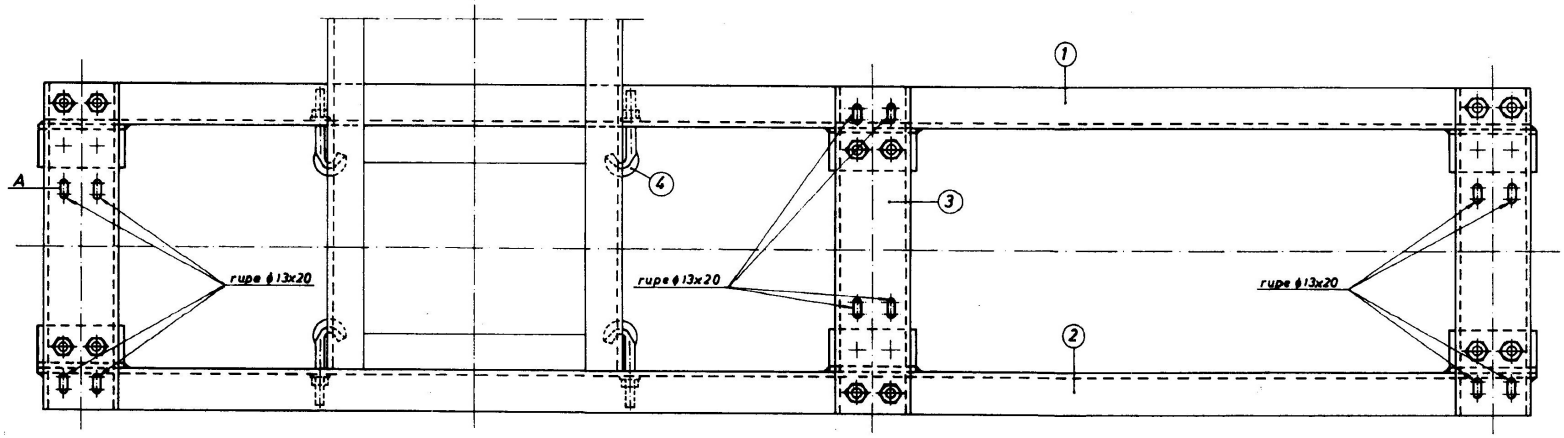

Poz.	Naziv detalja	Materijal	Kol.	Broj detalja
11	Podložna pločica 13	prokron	12	(176106)
10	Elastična podloška B16	čelik	16	(114404)
9	Elastična podloška B12	P br./prokron	12	(300103)
8	Navrtka M16x13	čelik	16	(300604)
7	Navrtka M12x10	prokron	12	(203206)
6	Vijak M16x90/35	čelik	12	(176105)
5	Vijak M12x50/45	prokron	12	(176104)
4	J vijak M16x120/65	čelik	4	156202
3	Postolje	čelik	3	179503
2	Telo nosača desno	čelik	1	181002
1	Telo nosača levo	čelik	1	181001

Integral d.o.o. Topola

Nosač tri rastavljača
A

04.10.91

0	1	2	3	4	5

181000

3	KATALOG ELEMENATA KONTAKTNE MREŽE MONOFAZNOG SISTEMA 25 kV, 50 Hz	-	181100
		II	181200

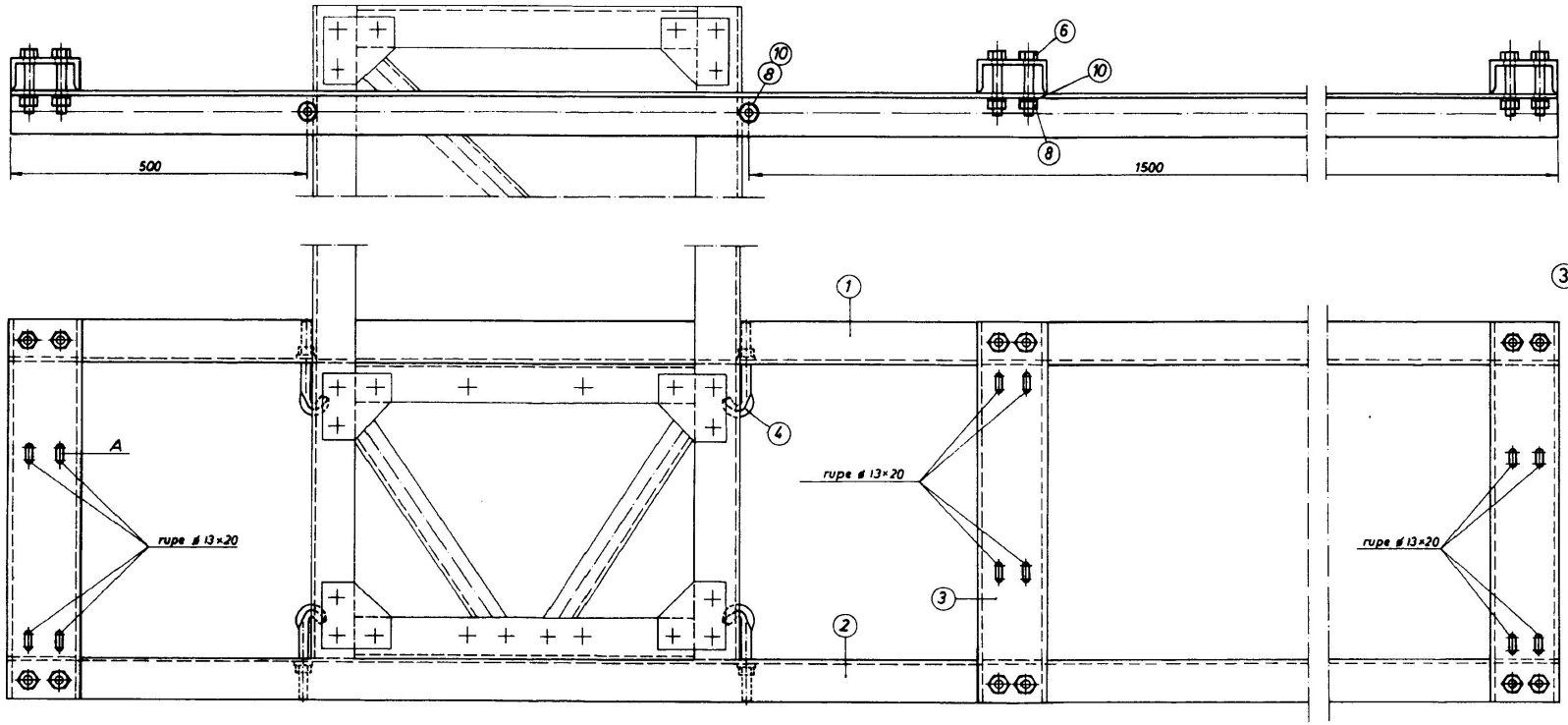

NAPOMENE:

* Detalj 181201 prikazan je na zajedničkom crtežu detalja 181101.
** Detalj 181202 prikazan je na zajedničkom crtežu detalja 181102.
*** Detalj 179703 prikazan je na zajedničkom crtežu detalja 179603.

- Pozicije 5, 7, 9 i 11 služe za pričvršćenje rastavljača, a na crtežu su vidljivo prikazane na detalju A.

A - Detalj jednog vijka za pričvršćenje rastavljača

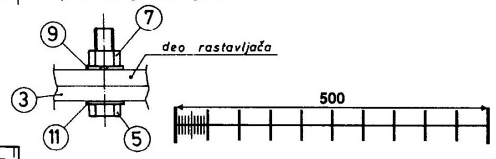

Poz.	Naziv detalja	Materijal	Kol. 181100	Kol. 181200	Broj detalja
11	Podložna pločica 13	prokron	12	12	(176106)
10	Elastična podloška B16	čelik	16	16	(114404)
9	Elastična podloška B12	P br./prokron	12	12	(300103)
8	Navrtka M16x13	čelik	16	16	(300604)
7	Navrtka M12x10	prokron	12	12	(203206)
6	Vijak M16x90/35	čelik	12	12	(176105)
5	Vijak M12x50/45	prokron	12	12	(176104)
4	J vijak M16x120/65	čelik	4	4	156202
3	Postolje	čelik	-	3	179703 ***
	Postolje	čelik	3	-	179603
2	Telo nosača desno	čelik	-	1	181202 **
	Telo nosača desno	čelik	1	-	181102
1	Telo nosača levo	čelik	-	1	181201 *
	Telo nosača levo	čelik	1	-	181101

Integrasl d.o.o. Topola

Nosač tri rastavljača
(I) B (II) C

04.10.91

0	1	2	3	4	5

181100

3	KATALOG ELEMENATA KONTAKTNE MREŽE MONOFAZNOG SISTEMA 25 kV, 50 Hz	-	181300
		II	181400
		III	181500

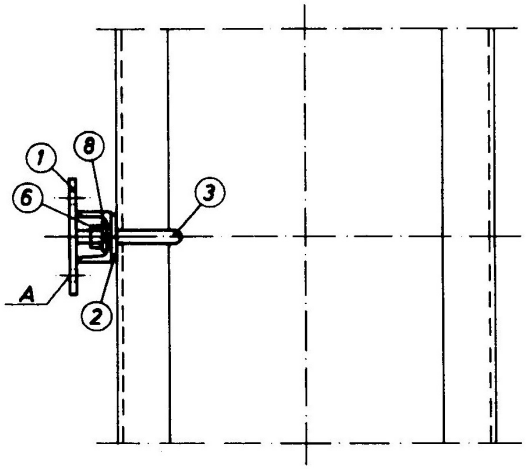

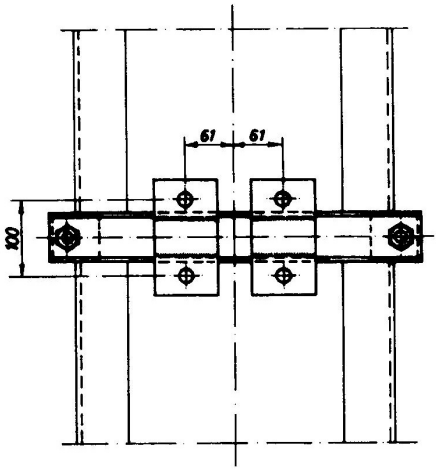

NAPOMENE:

* Detalji 181401 i 181501 prikazani su na svom zajedničkom crtežu detalja 181301.
- Pozicije 4, 5 i 7 služe za pričvršćenje zgloba, a na crtežu su prikazane samo na detalju A.

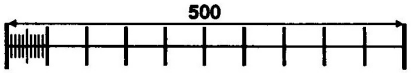

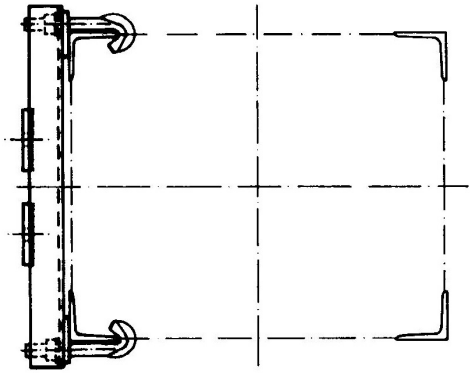

A - Detalj jednog vijka za pričvršćenje zgloba

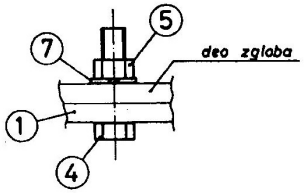

Poz.	Naziv detalja	Materijal	Kol. 181300	Kol. 181400	Kol. 181500	Broj detalja
8	Elastična podloška B16	čelik	2	2	2	(114404)
7	Elastična podloška B12	P br./prokron	4	4	4	(300103)
6	Navrtka M16x13	čelik	2	2	2	(300604)
5	Navrtka M12x10	prokron	4	4	4	(203206)
4	Vijak M12x50/45	prokron	4	4	4	(176104)
3	J vijak M16x140/65	čelik	-	2	2	166502
	J vijak M16x120/65	čelik	2	-	-	156202
2	Podmetač	čelik	2	2	2	168602
1	Telo pričvrsnika	čelik	-	-	1	181501 *
	Telo pričvrsnika	čelik	-	1	-	181401 *
	Telo pričvrsnika	čelik	1	-	-	181301

Integral d.o.o. Topola

04.10.91

0	1	2	3	4	5

Pričvrsnik dva zgloba polužja

(I) A, AG, AR (II) B, BG, BR
(III) C, CG, CR

181300

3	KATALOG ELEMENATA KONTAKTNE MREŽE MONOFAZNOG SISTEMA 25 kV, 50 Hz	-	181600
		II	181700
		III	181800

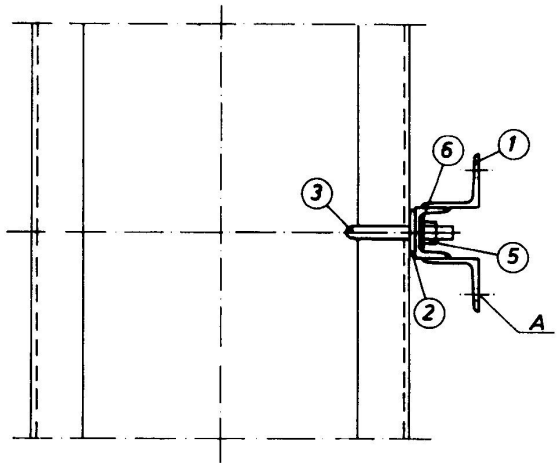

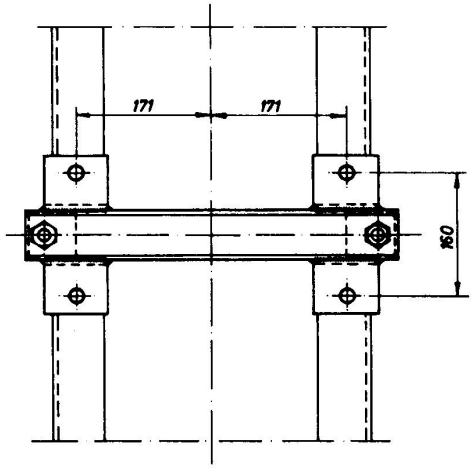

NAPOMENE:

* Detalji 181701 i 181801 prikazani su na svom zajedničkom crtežu detalja 181601.
- Pozicija 4 služi za pričvršćenje ručnog pogona.

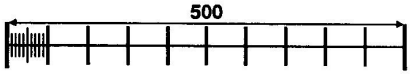

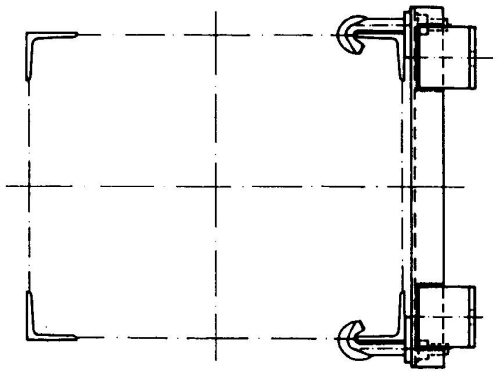

A - Detalj jednog vijka za pričvršćenje pogona

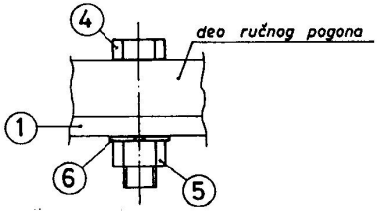

Poz.	Naziv detalja	Materijal	Kol. 181600	Kol. 181700	Kol. 181800	Broj detalja
6	Elastična podloška B16	čelik	6	6	6	(114404)
5	Navrtka M16x13	čelik	6	6	6	(300604)
4	Vijak M16x65/45	čelik	4	4	4	(112303)
3	J vijak M16x140/65	čelik	-	2	2	166502
	J vijak M16x120/65	čelik	2	-	-	156202
2	Podmetač	čelik	2	2	2	168602
1	Telo pričvrsnika	čelik	-	-	1	181801*
	Telo pričvrsnika	čelik	-	1	-	181701*
	Telo pričvrsnika	čelik	1	-	-	181601

Integral d.o.o. Topola

04.10.91

0	1	2	3	4	5

Pričvrsnik dva ruč. pogona
(I) A, AG, AR (II) B, BG, BR
(III) C, CG, CR

181600

3	KATALOG ELEMENATA KONTAKTNE MREŽE MONOFAZNOG SISTEMA 25 kV, 50 Hz	-	183400

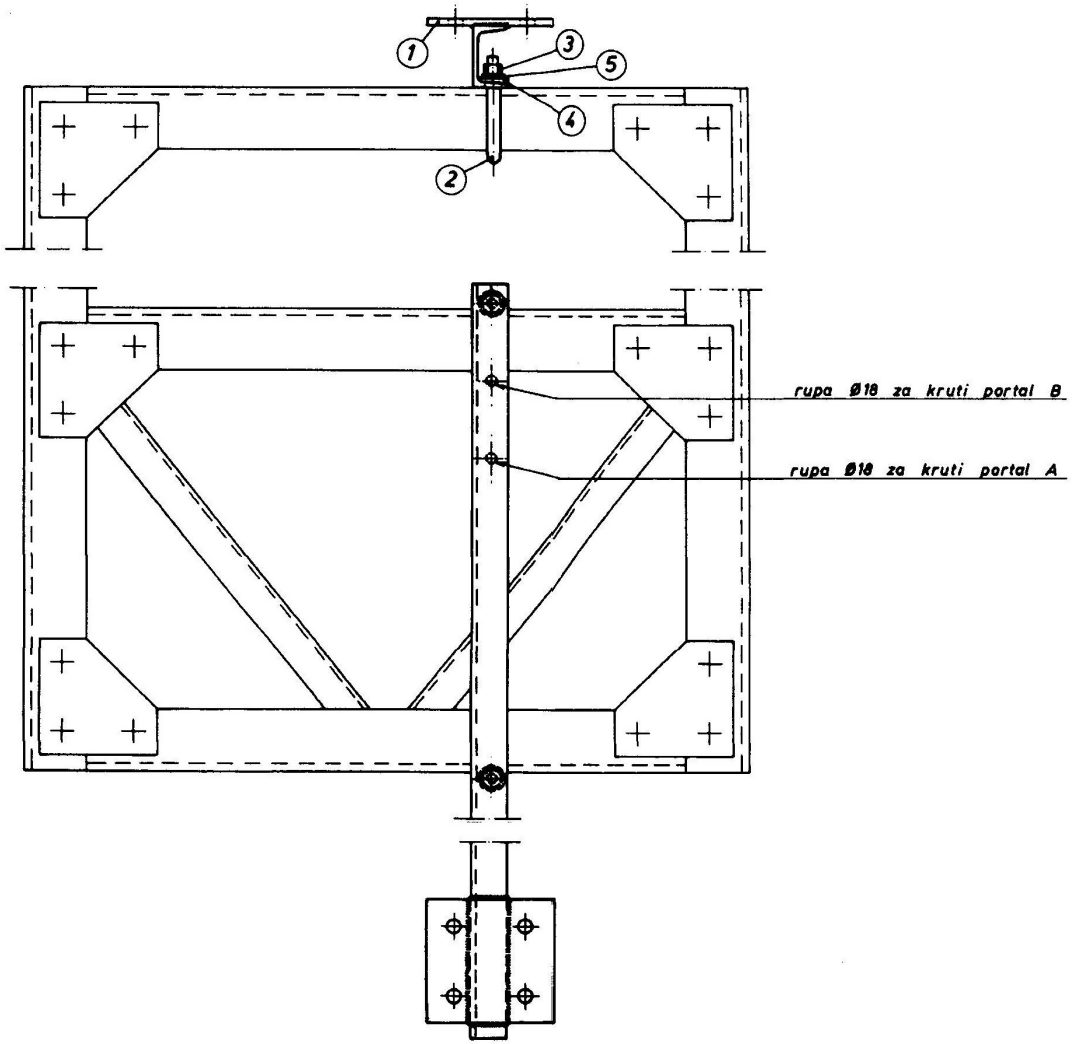

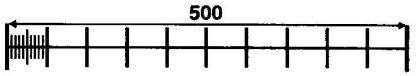

Poz.	Naziv detalja	Materijal	Kol.	Broj detalja
5	Elastična podloška B16	čelik	2	(114404)
4	Kosa podložna pločica 18	čelik	2	(121103)
3	Navrtka M16x13	čelik	2	(300604)
2	J vijak M16x120/65	čelik	2	156202
1	Telo pričvrsnika	čelik	1	183401

Integral d.o.o. Topola

Bočni konzolni pričvrsnik potpornog izolatora A, B, C

04.10.91

0	1	2	3	4	5

183400

3	KATALOG ELEMENATA KONTAKTNE MREŽE MONOFAZNOG SISTEMA 25 kV, 50 Hz	-	183600
		II	183700

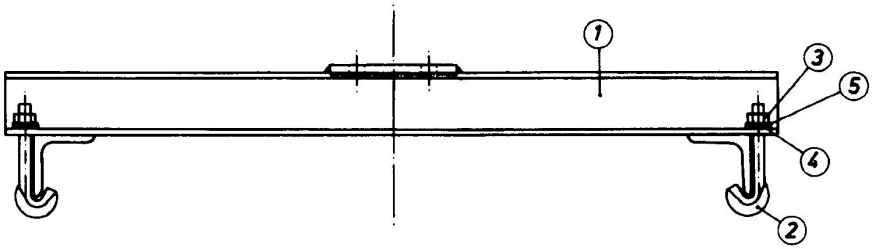

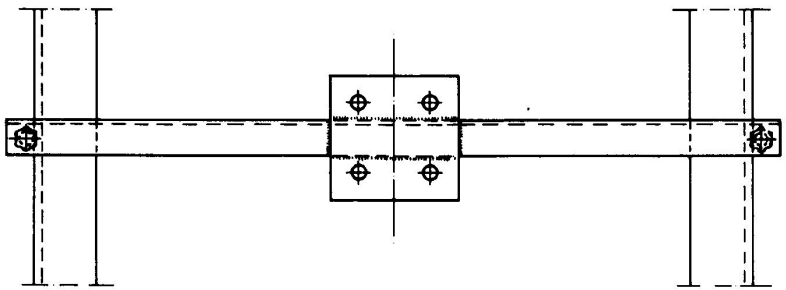

NAPOMENA:

* Detalji 183601 i 183701 prikazani su na svom zajedničkom crtežu detalja 183501.

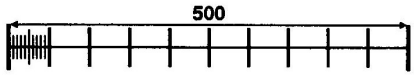

Poz.	Naziv detalja	Materijal	Kol. 183600	Kol. 183700	Broj detalja
5	Elastična podloška B16	čelik	2	2	(114404)
4	Kosa podložna pločica 18	čelik	2	2	(121103)
3	Navrtka M16x13	čelik	2	2	(300604)
2	J vijak M16x120/65	čelik	2	2	156202
1	Telo pričvrsnika	čelik	-	1	183701*
	Telo pričvrsnika	čelik	1	-	183601*

Integral d.o.o. Topola

Simetrični pričvrsnik potpornog izolatora (I) B (II) C

04.10.91					
0	1	2	3	4	5

183600

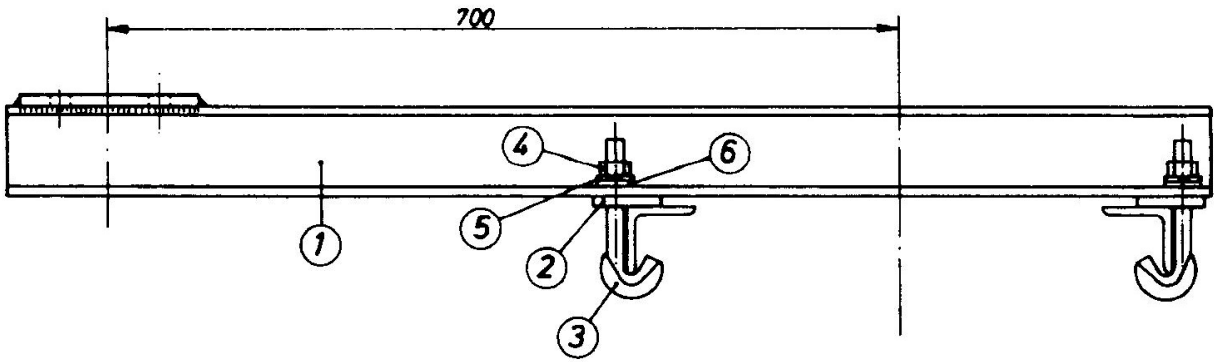

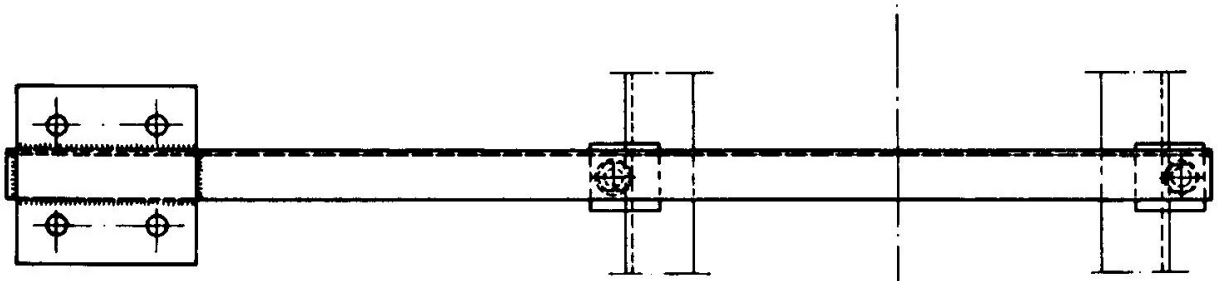

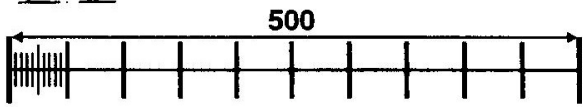

Poz.	Naziv detalja	Materijal	Kol.	Broj detalja
6	Elastična podloška B16	čelik	2	(114404)
5	Kosa podložna pločica 18	čelik	2	(121103)
4	Navrtka M16x13	čelik	2	(300604)
3	J vijak M16x120/65	čelik	2	156202
2	Podmetač	čelik	2	168602
1	Telo pričvrsnika	čelik	1	183801

Integral d.o.o. Topola

Nesimetrični pričvrsnik potpornog izolatora A

04.10.91					
0	1	2	3	4	5

183800

3	KATALOG ELEMENATA KONTAKTNE MREŽE MONOFAZNOG SISTEMA 25 kV, 50 Hz	-	183900
		II	184000

NAPOMENA:

* Detalji 183901 i 184001 prikazani su na svom zajedničkom crtežu detalja 183801.

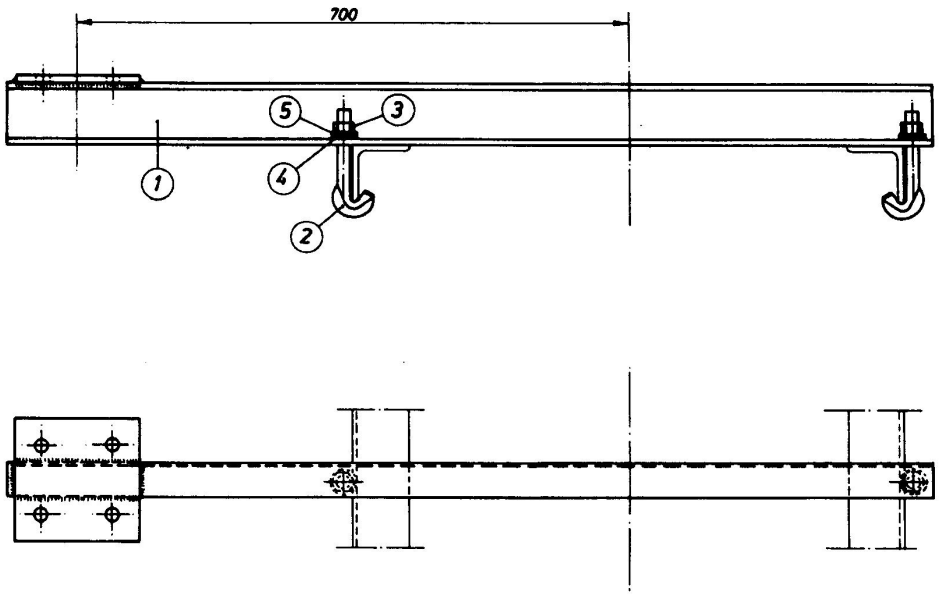

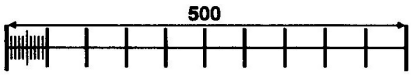

Poz.	Naziv detalja	Materijal	Kol. 183900	Kol. 184000	Broj detalja
5	Elastična podloška B16	čelik	2	2	(114404)
4	Kosa podložna pločica 18	čelik	2	2	(121103)
3	Navrtka M16x13	čelik	2	2	(300604)
2	J vijak M16x120/65	čelik	2	2	156202
1	Telo pričvrsnika	čelik	-	1	184001*
	Telo pričvrsnika	čelik	1	-	183901*

Integral d.o.o. Topola

Nesimetrični pričvrsnik potpornog izolatora
(I) B (II) C

04.10.91					
0	1	2	3	4	5

183900

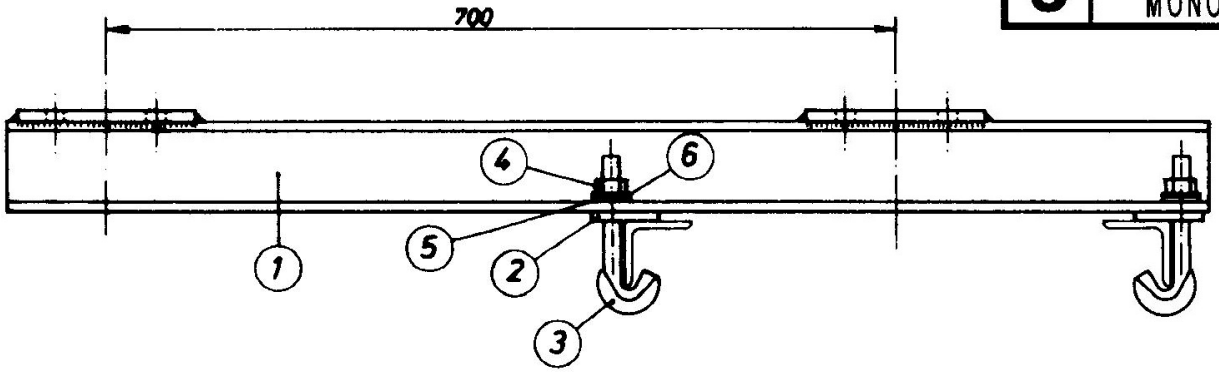

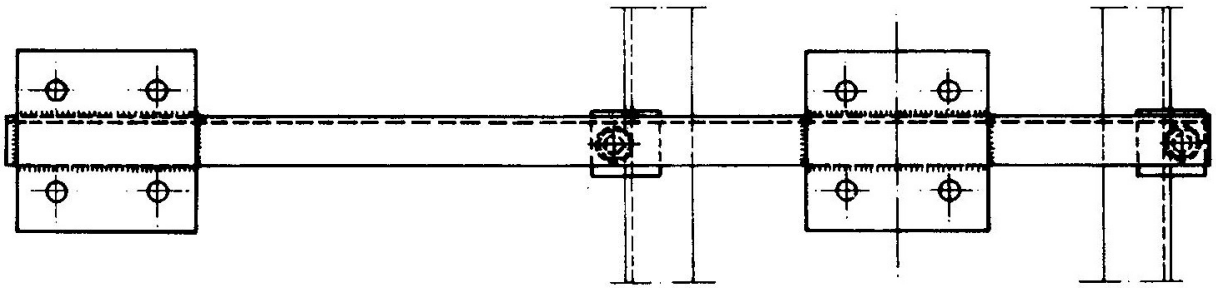

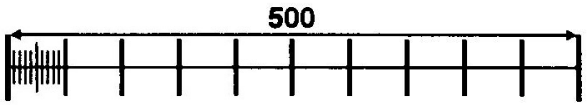

Poz.	Naziv detalja	Materijal	Kol.	Broj detalja
6	Elastična podloška B16	čelik	2	(114404)
5	Kosa podložna pločica 18	čelik	2	(121103)
4	Navrtka M16x13	čelik	2	(300604)
3	J vijak M16x120/65	čelik	2	156202
2	Podmetač	čelik	2	168602
1	Telo pričvrsnika	čelik	1	184101

Integral d.o.o. Topola

04.10.91

0	1	2	3	4	5

Nesimetrični pričvrsnik dva potporna izolatora A

184100

3	KATALOG ELEMENATA KONTAKTNE MREŽE MONOFAZNOG SISTEMA 25 kV, 50 Hz	-	184200
		II	184300

NAPOMENA:

* Detalji 184201 i 184301 prikazani su na svom zajedničkom crtežu detalja 184101.

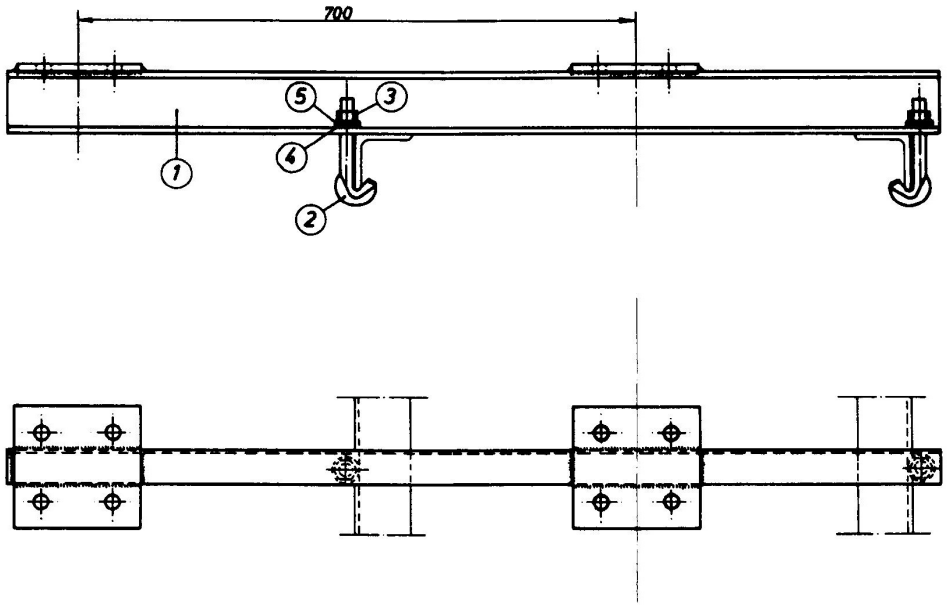

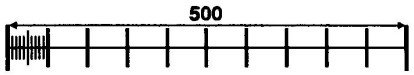

Poz.	Naziv detalja	Materijal	Kol. 184200	Kol. 184300	Broj detalja
5	Elastična podloška B16	čelik	2	2	(114404)
4	Kosa podložna pločica 18	čelik	2	2	(121103)
3	Navrtka M16x13	čelik	2	2	(300604)
2	J vijak M16x120/65	čelik	2	2	156202
1	Telo pričvrsnika	čelik	-	1	184301 *
	Telo pričvrsnika	čelik	1	-	184201 *

Integral d.o.o. Topola

04.10.91

0	1	2	3	4	5

Nesimetrični pričvrsnik dva potporna izolatora (I) B (II) C

184200

3	KATALOG ELEMENATA KONTAKTNE MREŽE MONOFAZNOG SISTEMA 25 kV, 50 Hz	-	184400

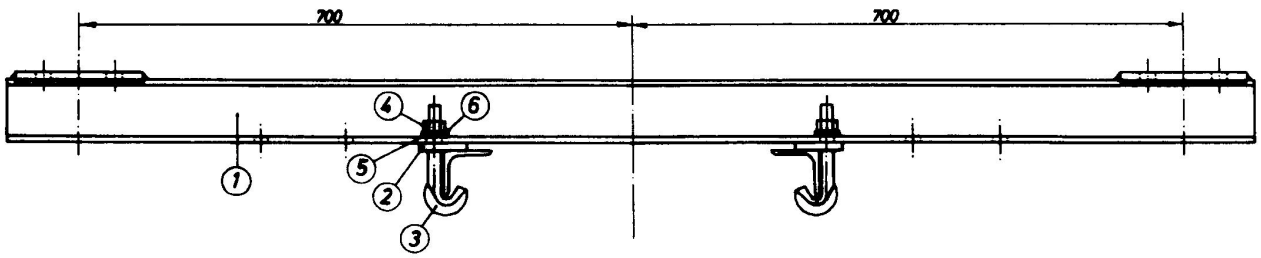

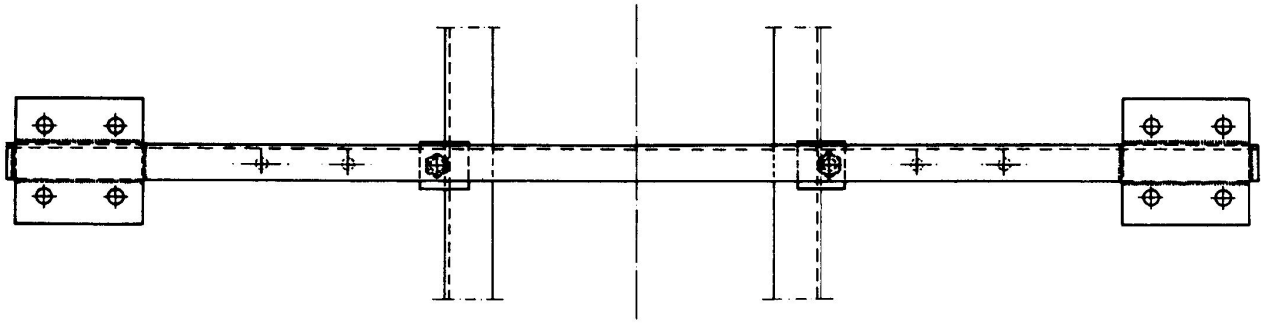

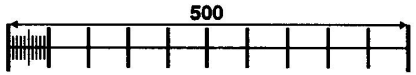

Poz.	Naziv detalja	Materijal	Kol.	Broj detalja
6	Elastična podloška B16	čelik	2	(114404)
5	Kosa podložna pločica 18	čelik	2	(121103)
4	Navrtka M16x13	čelik	2	(300604)
3	J vijak M16x120/65	čelik	2	156202
2	Podmetač	čelik	2	168602
1	Telo pričvrsnika	čelik	1	184401

Integral d.o.o. Topola

04.10.91

0 1 2 3 4 5

Simetrični pričvrsnik dva potporna izolatora A

184400

3	KATALOG ELEMENATA KONTAKTNE MREŽE MONOFAZNOG SISTEMA 25 kV, 50 Hz	-	184500

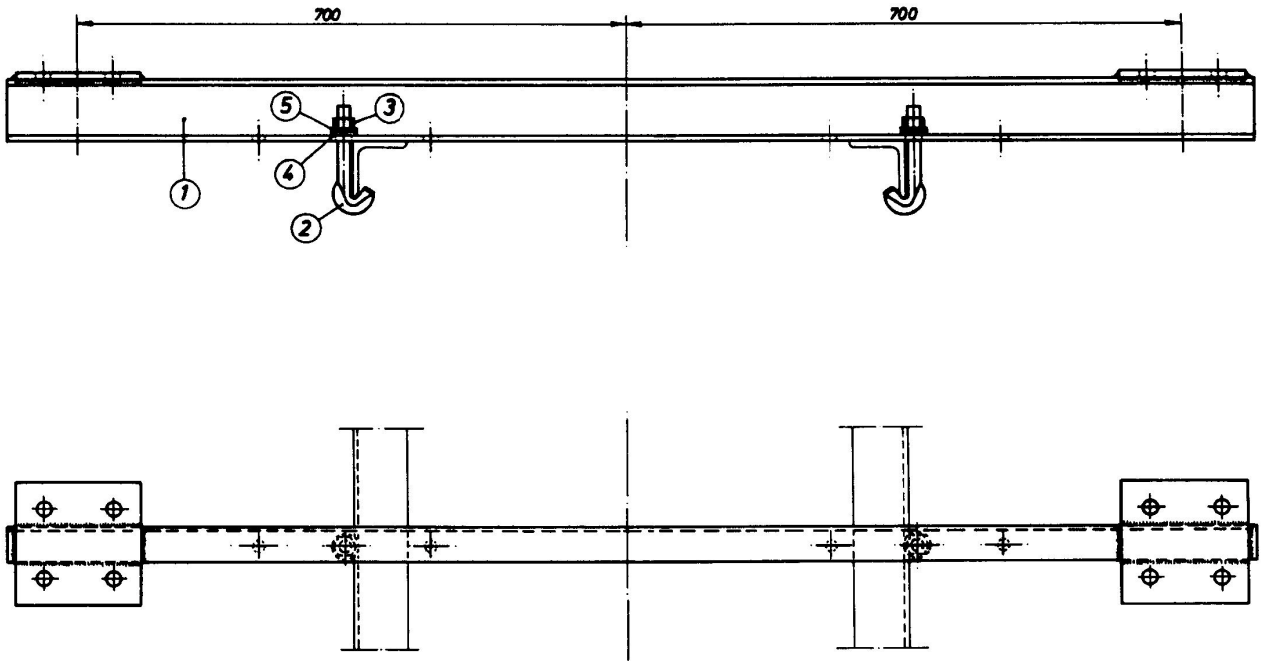

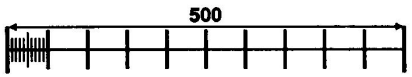

Poz.	Naziv detalja	Materijal	Kol.	Broj detalja
5	Elastična podloška B16	čelik	2	(114404)
4	Kosa podložna pločica 18	čelik	2	(121103)
3	Navrtka M16x13	čelik	2	(300604)
2	J vijak M16x120/65	čelik	2	156202
1	Telo pričvrsnika	čelik	1	184401

Integral d.o.o. Topola

Simetrični pričvrsnik dva potporna izolatora B, C

04.10.91

0	1	2	3	4	5

184500

3	KATALOG ELEMENATA KONTAKTNE MREŽE MONOFAZNOG SISTEMA 25 kV, 50 Hz	-	184600

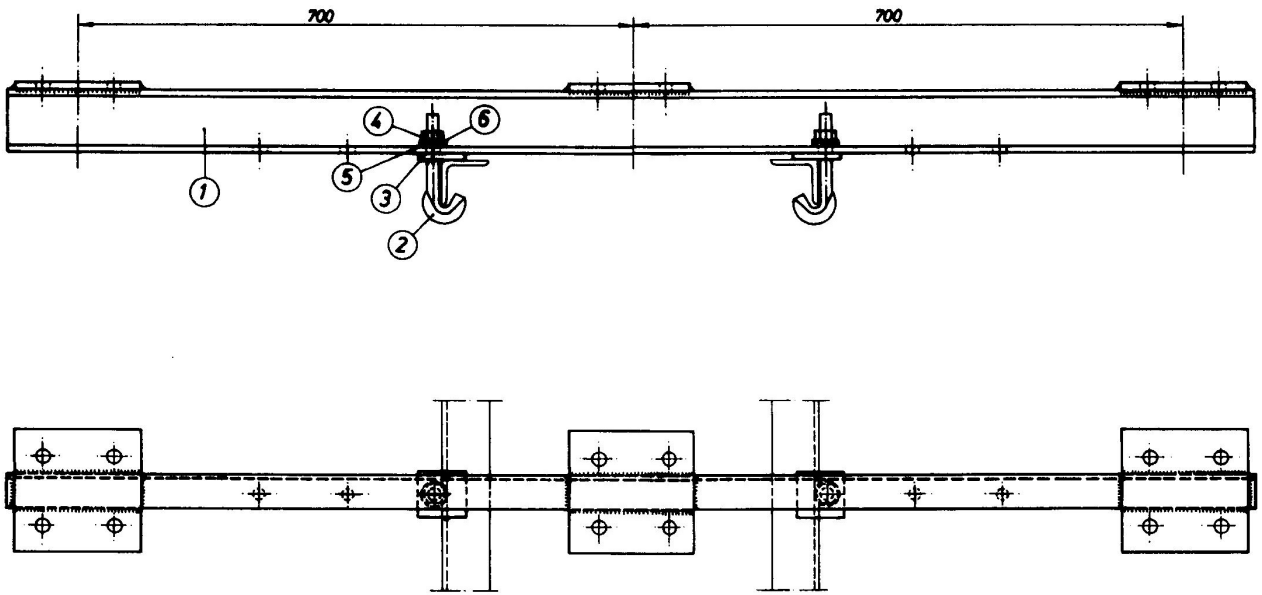

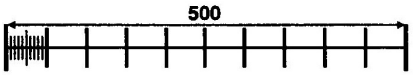

Poz.	Naziv detalja	Materijal	Kol.	Broj detalja
6	Elastična podloška B16	čelik	2	(114404)
5	Kosa podložna pločica 18	čelik	2	(121103)
4	Navrtka M16x13	čelik	2	(300604)
3	J vijak M16x120/65	čelik	2	156202
2	Podmetač	čelik	2	168602
1	Telo pričvrsnika	čelik	1	184601

Integral d.o.o. Topola

Simetrični pričvrsnik tri potporna izolatora A

04.10.91

0	1	2	3	4	5

184600

3	KATALOG ELEMENATA KONTAKTNE MREŽE MONOFAZNOG SISTEMA 25 kV, 50 Hz	-	184700

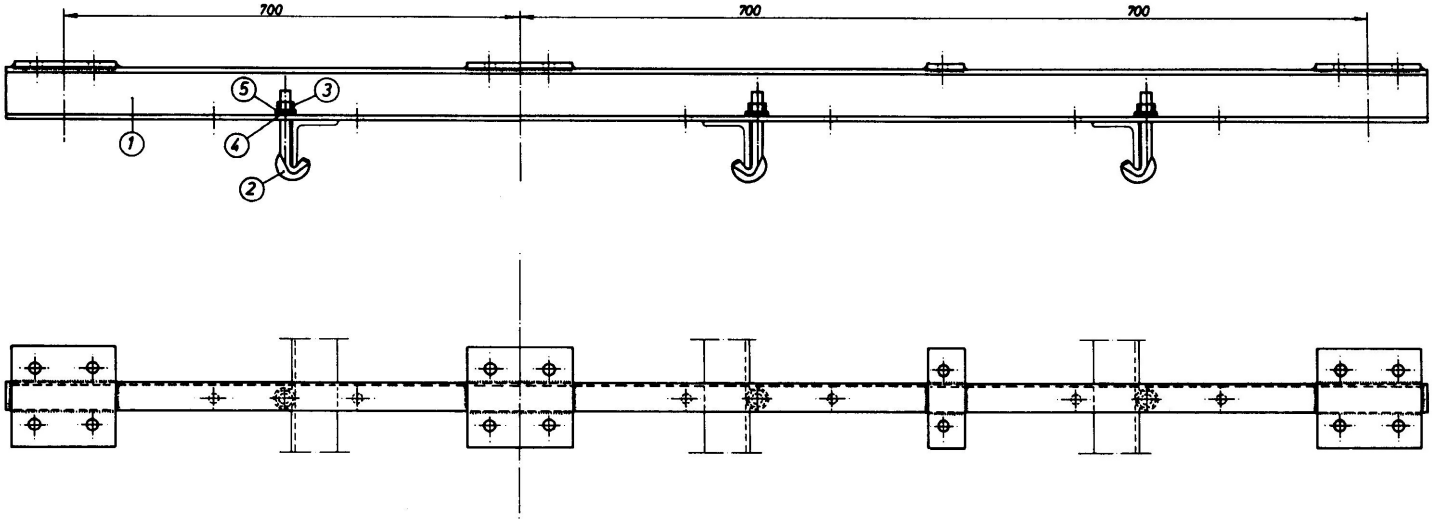

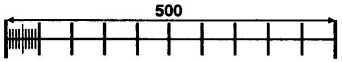

Poz.	Naziv detalja	Materijal	Kol.	Broj detalja
5	Elastična podloška B16	čelik	2	(114404)
4	Kosa podložna pločica 18	čelik	2	(121103)
3	Navrtka M16x13	čelik	2	(300604)
2	J vijak M16x120/65	čelik	2	156202
1	Telo pričvrsnika	čelik	1	184601

Integral d.o.o. Topola

Simetrični pričvrsnik tri potporna izolatora B, C

04.10.91

0	1	2	3	4	5

184700

3	KATALOG ELEMENATA KONTAKTNE MREŽE MONOFAZNOG SISTEMA 25 kV, 50 Hz	-	184800

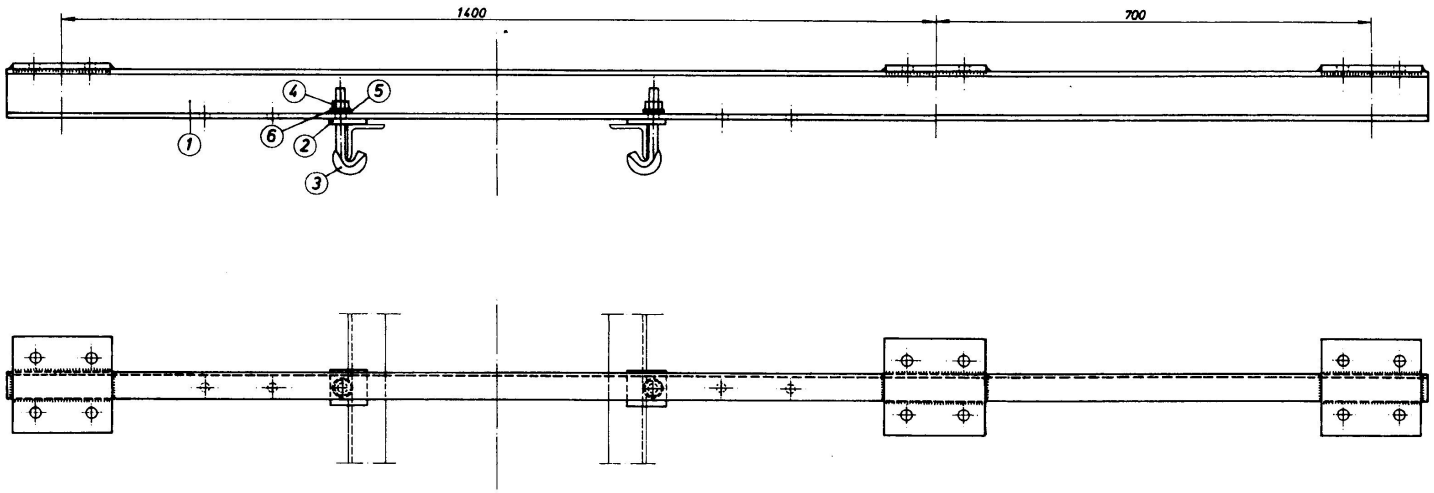

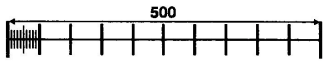

Poz.	Naziv detalja	Materijal	Kol.	Broj detalja
6	Elastična podloška B16	čelik	2	(114404)
5	Kosa podložna pločica 18	čelik	2	(121103)
4	Navrtka M16x13	čelik	2	(300604)
3	J vijak M16x120/65	čelik	2	156202
2	Podmetač	čelik	2	168602
1	Telo pričvrsnika	čelik	1	184801

Integral d.o.o. Topola

Nesimetrični pričvrsnik tri potporna izolatora A

04.10.91

0	1	2	3	4	5

184800

3	KATALOG ELEMENATA KONTAKTNE MREŽE MONOFAZNOG SISTEMA 25 kV, 50 Hz	-	184900

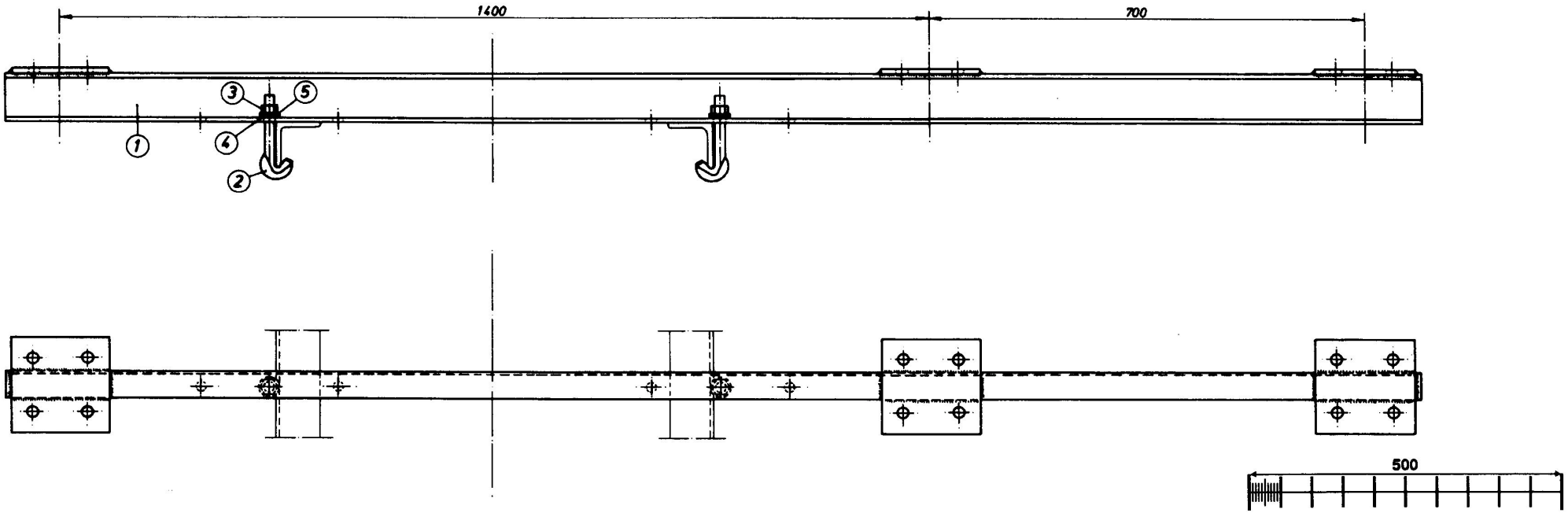

Poz.	Naziv detalja	Materijal	Kol.	Broj detalja
5	Elastična podloška B16	čelik	2	(114404)
4	Kosa podložna pločica 18	čelik	2	(121103)
3	Navrtka M16x13	čelik	2	(300604)
2	J vijak M16x120/65	čelik	2	156202
1	Telo pričvrsnika	čelik	1	184801

Integral d.o.o. Topola

04.10.91

0	1	2	3	4	5

Nesimetrični pričvrsnik tri potporna izolatora B, C

184900

3	KATALOG ELEMENATA KONTAKTNE MREŽE MONOFAZNOG SISTEMA 25 kV, 50 Hz	-	185900

NAPOMENA:
* Jedan podmetač (b) je zavaren na vijak (a) i prikazan u poziciji 1, a sadržan u poziciji 3, dok je drugi podmetač slobodan (pozicija 3).

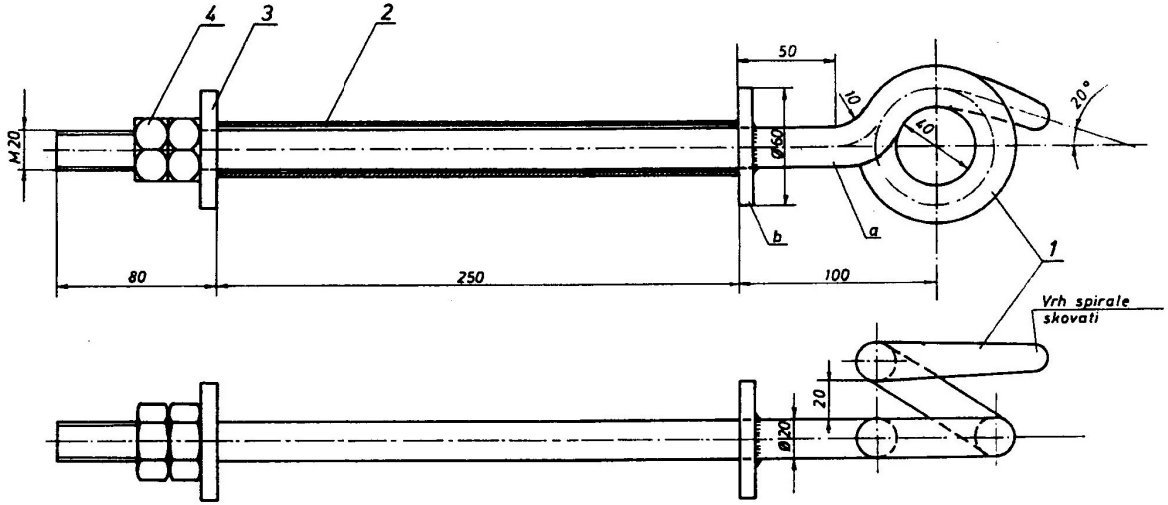

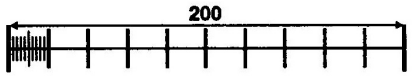

Poz.	Naziv detalja	Materijal	Kol.	Broj detalja
4	Navrtka M20x16	čelik	2	(301011)
3	Podmetač	čelik	2*	185903
2	Zaštitna cev	čelik	1	185902
1	Vijak M20 sa kukom i podmetačem	čelik	1	185901

Integral d.o.o. Topola

01.12.94

0 1 2 3 4 5

Zatezna kuka

185900

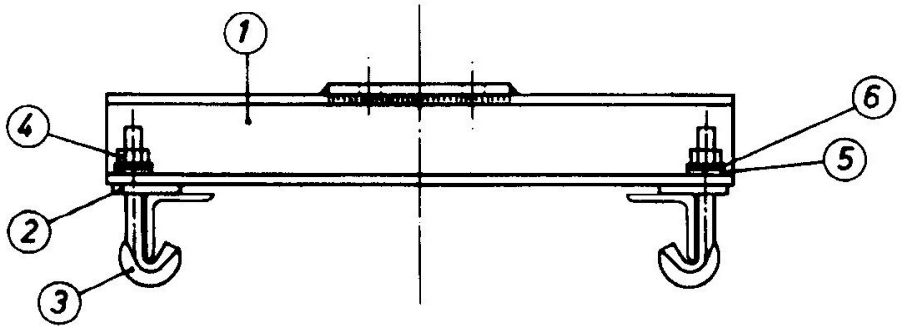

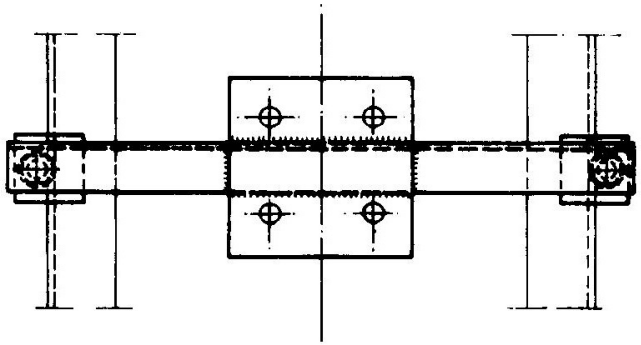

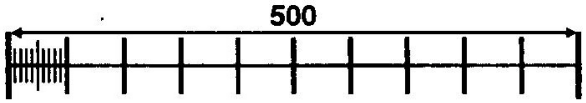

Poz.	Naziv detalja	Materijal	Kol.	Broj detalja
6	Elastična podloška B16	čelik	2	(114404)
5	Kosa podložna pločica 18	čelik	2	(121103)
4	Navrtka M16x13	čelik	2	(300604)
3	J vijak M16x120/65	čelik	2	156202
2	Podmetač	čelik	2	168602
1	Telo pričvrsnika	čelik	1	183501

Integral d.o.o. Topola

04.10.91

0	1	2	3	4	5

Simetrični pričvrsnik potpornog izolatora A

183500

3	KATALOG ELEMENATA KONTAKTNE MREŽE MONOFAZNOG SISTEMA 25 kV, 50 Hz	-	190100

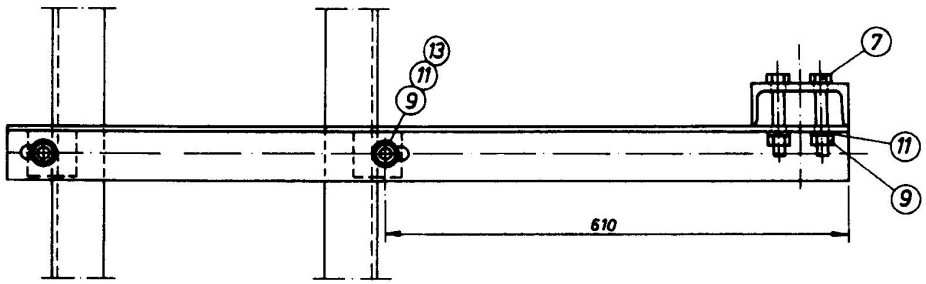

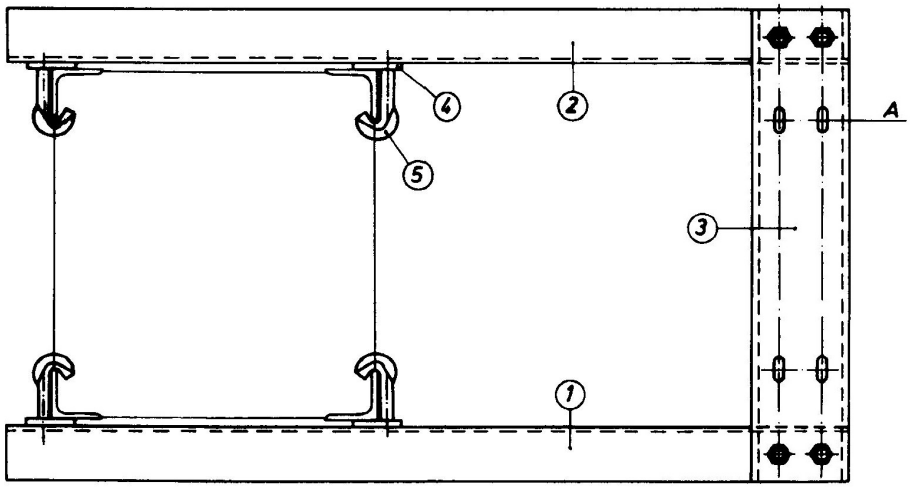

NAPOMENA:

- Pozicije 6, 8, 10 i 12 služe za pričvršćenje rastavljača, a na crtežu su prikazane samo na detalju A.

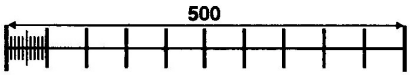

Poz.	Naziv detalja	Materijal	Kol.	Broj detalja
13	Podložna pločica 17	čelik	4	(110104)
12	Podložna pločica 13	prokron	4	(176106)
11	Elastična podloška B16	čelik	8	(114404)
10	Elastična podloška B12	P br./prokron	4	(300103)
9	Navrtka M16x13	čelik	8	(300604)
8	Navrtka M12x10	prokron	4	(203206)
7	Vijak M16x90/35	čelik	4	(176105)
6	Vijak M12x50/45	prokron	4	(176104)
5	J vijak M16x120/65	čelik	4	156202
4	Podmetač	čelik	4	168602
3	Postolje	čelik	1	190103
2	Desni ugaonik	čelik	1	190102
1	Levi ugaonik	čelik	1	190101

Integral d.o.o. Topola

04.10.91

0	1	2	3	4	5

Nosač rastavljača
P 11,5

190100

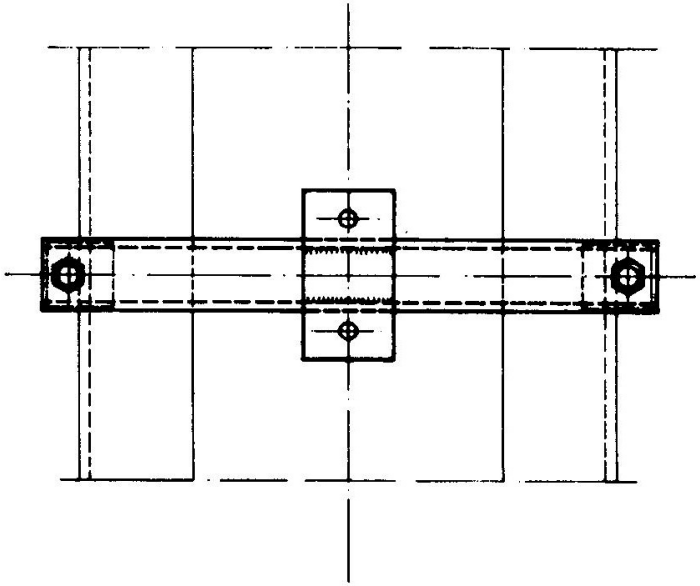

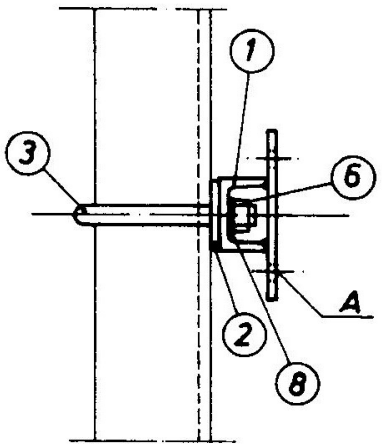

NAPOMENA:

- Pozicije 4, 5 i 7 služe za pričvršćenje zgloba, a na crtežu su prikazane samo na detalju A.

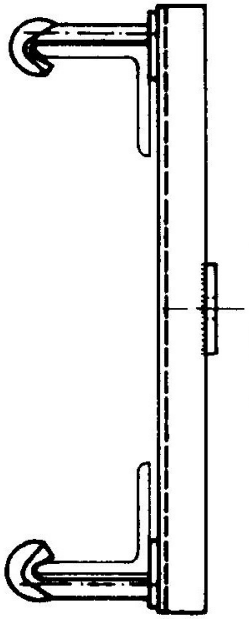

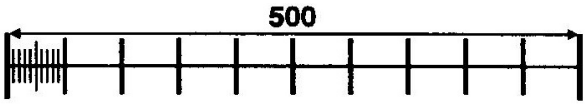

A - Detalj jednog vijka za pričvršćenje zgloba

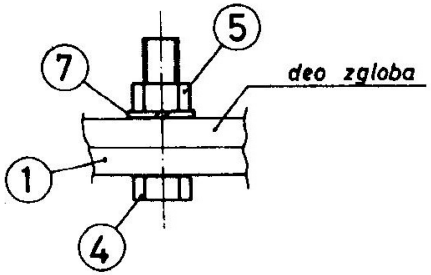

Poz.	Naziv detalja	Materijal	Kol.	Broj detalja
8	Elastična podloška B16	čelik	2	(114404)
7	Elastična podloška B12	P br./prokron	2	(300103)
6	Navrtka M16x13	čelik	2	(300604)
5	Navrtka M12x10	prokron	2	(203206)
4	Vijak M12x50/45	prokron	2	(176104)
3	J vijak M16x140/65	čelik	2	166502
2	Podmetač	čelik	2	168602
1	Telo pričvrsnika	čelik	1	190201

Integral d.o.o. Topola

04.10.91

0	1	2	3	4	5

Pričvrsnik zgloba polužja P 11,5

190200

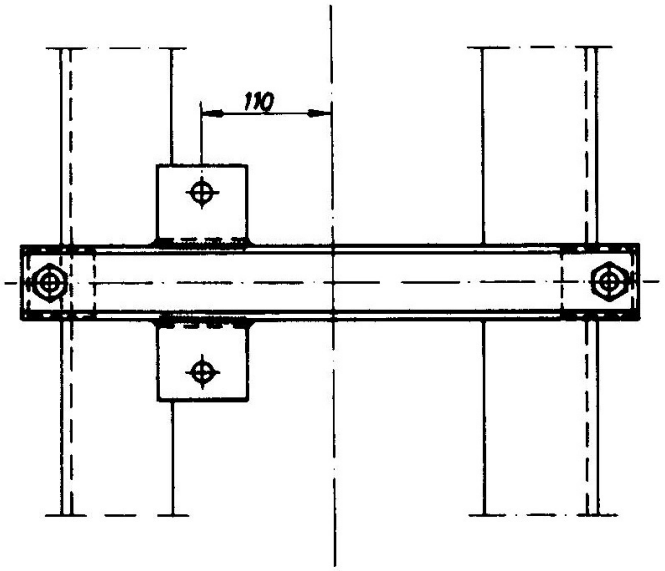

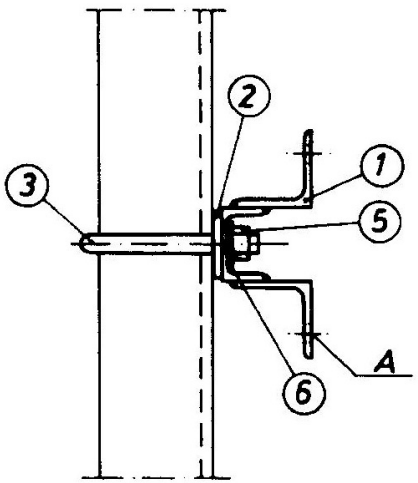

NAPOMENA:

- Pozicija 4 služi za pričvršćenje ručnog pogona.

A - Detalj jednog vijka za pričvršćenje pogona

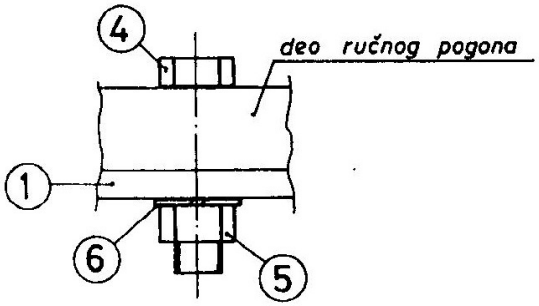

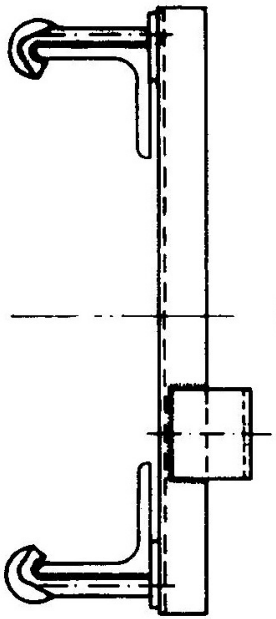

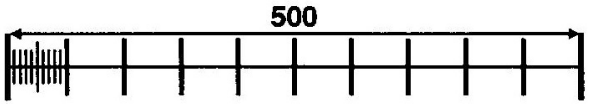

Poz.	Naziv detalja	Materijal	Kol.	Broj detalja
6	Elastična podloška B16	čelik	4	(114404)
5	Navrtka M16x13	čelik	4	(300604)
4	Vijak M16x65/45	čelik	2	(112303)
3	J vijak M16x140/65	čelik	2	166502
2	Podmetač	čelik	2	168602
1	Telo pričvrsnika	čelik	1	190301

Integral d.o.o. Topola

Pričvrsnik ručnog pogona P 11,5

04.10.91					
0	1	2	3	4	5

190300

3	KATALOG ELEMENATA KONTAKTNE MREŽE MONOFAZNOG SISTEMA 25 kV, 50 Hz	-	190400

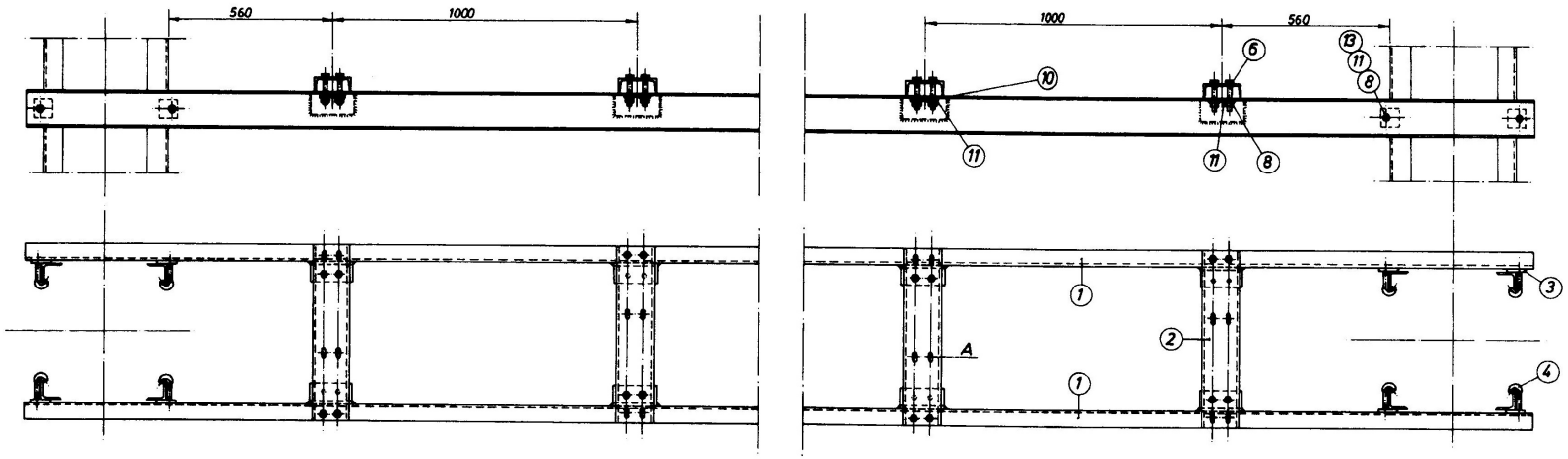

NAPOMENA:

- Pozicije 5, 7, 9 i 12 služe za pričvršćenje rastavljača, a na crtežu su vidljivc prikazane na detalju A.

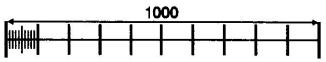

Poz.	Naziv detalja	Materijal	Kol.	Broj detalja
13	Podložna pločica 17	čelik	8	(110104)
12	Podložna pločica 13	prokron	16	(176106)
11	Elastična podloška B16	čelik	24	(114404)
10	Kosa podložna pločica 18	čelik	8	(121103)
9	Elastična podloška B12	P br./prokron	16	(300103)
8	Navrtka M16x13	čelik	24	(300604)
7	Navrtka M12x10	prokron	16	(203206)
6	Vijak M16x90/35	čelik	16	(176105)
5	Vijak M12x50/45	prokron	16	(176104)
4	J vijak M16x120/65	čelik	8	156202
3	Podmetač	čelik	8	168602
2	Postolje	čelik	4	190402
1	U profil	čelik	2	190401

Integral d.o.o. Topola

Nosač četiri rastavljača P 11,5

04.10.91					
0	1	2	3	4	5

190400

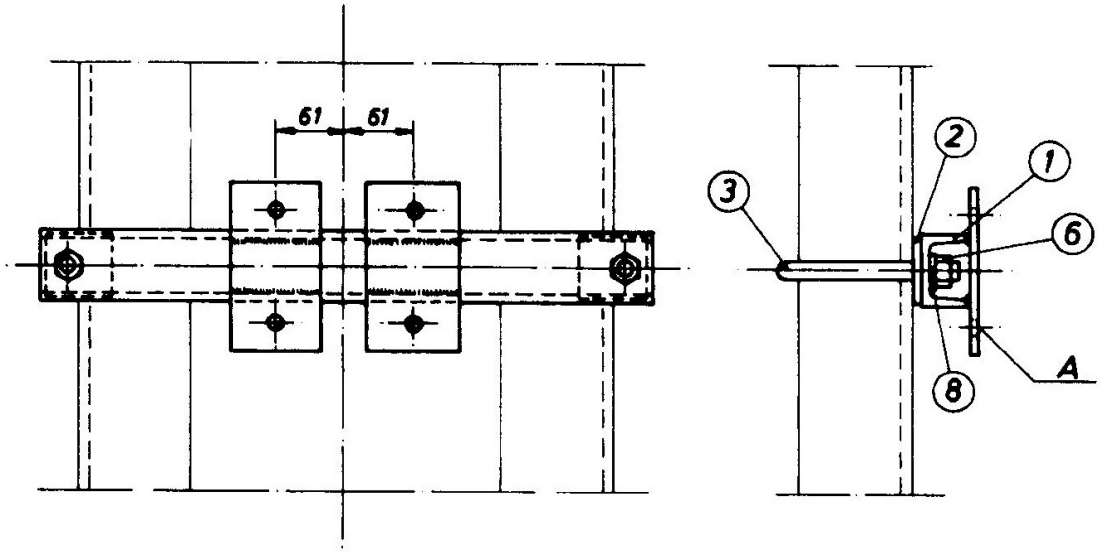

NAPOMENA:

- Pozicije 4, 5 i 7 služe za pričvršćenje zglobova, a na crtežu su prikazane samo na detalju A.

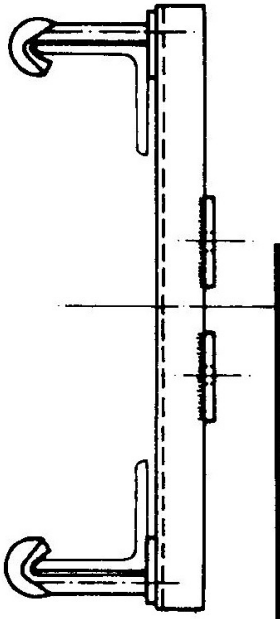

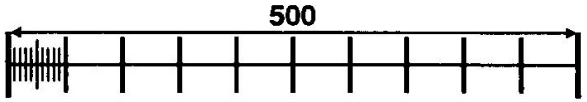

A - Detalj jednog vijka za pričvršćenje zgloba

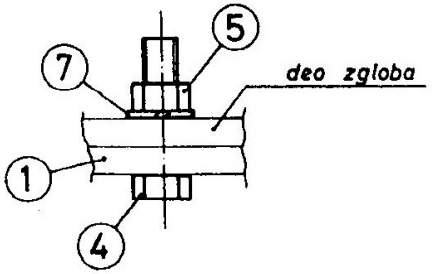

Poz.	Naziv detalja	Materijal	Kol.	Broj detalja
8	Elastična podloška B16	čelik	2	(114404)
7	Elastična podloška B12	P br./prokron	4	(300103)
6	Navrtka M16x13	čelik	2	(300604)
5	Navrtka M12x10	prokron	4	(203206)
4	Vijak M12x50/45	prokron	4	(176104)
3	J vijak M16x140/65	čelik	2	166502
2	Podmetač	čelik	2	168602
1	Telo pričvrsnika	čelik	1	190501

Integral d.o.o. Topola

04.10.91

0	1	2	3	4	5

Pričvrsnik dva zgloba polužja P 11,5

190500

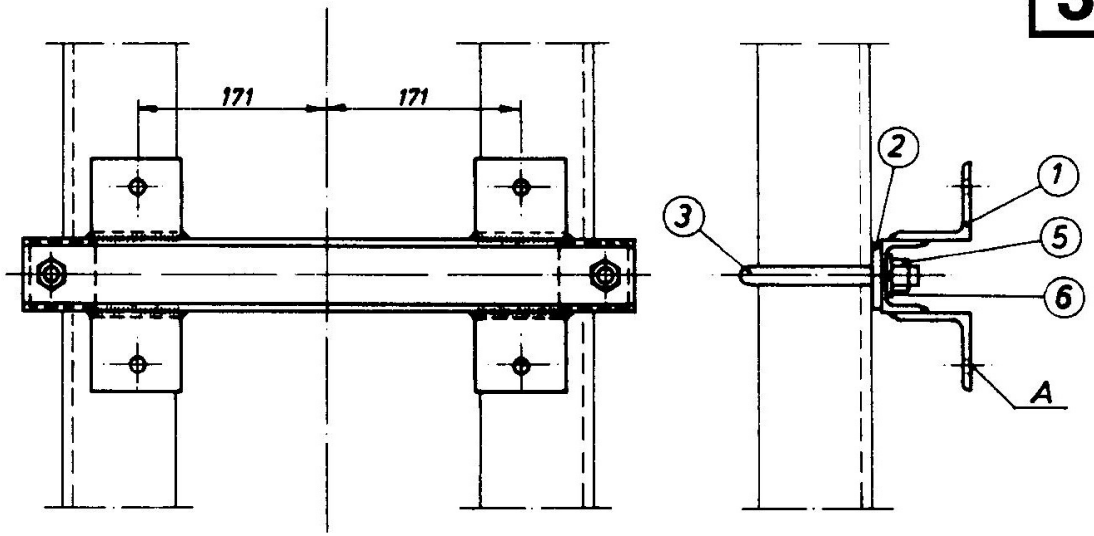

NAPOMENA:

- Pozicija 4 služi za pričvršćenje ručnih pogona.

A - Detalj jednog vijka za pričvršćenje pogona

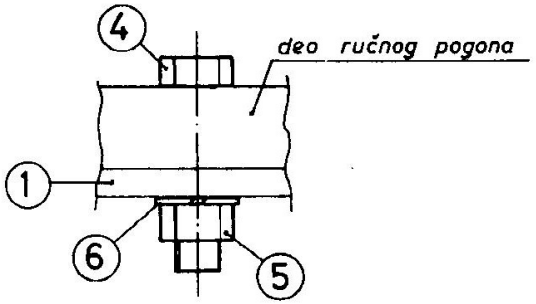

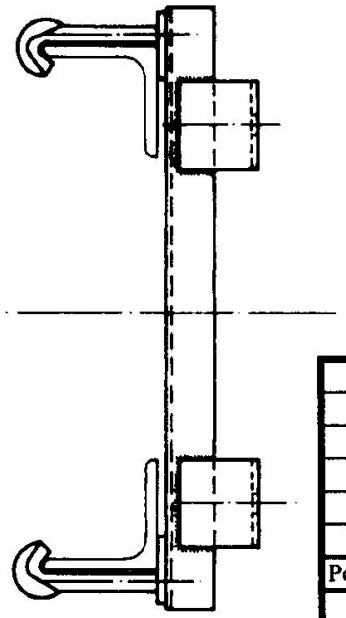

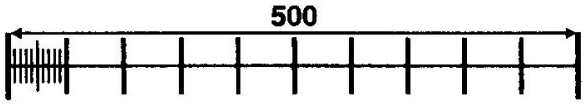

Poz.	Naziv detalja	Materijal	Kol.	Broj detalja
6	Elastična podloška B16	čelik	6	(114404)
5	Navrtka M16x13	čelik	6	(300604)
4	Vijak M16x65/45	čelik	4	(112303)
3	J vijak M16x140/65	čelik	2	166502
2	Podmetač	čelik	2	168602
1	Telo pričvrsnika	čelik	1	190601

Integral d.o.o. Topola

04.10.91

0	1	2	3	4	5

Pričvrsnik dva ručna pogona P 11,5

190600

3	KATALOG ELEMENATA KONTAKTNE MREŽE MONOFAZNOG SISTEMA 25 kV, 50 Hz	-	190700

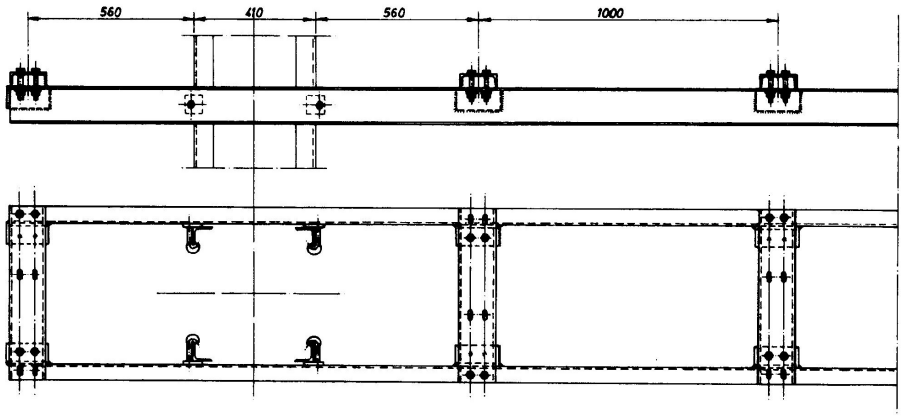

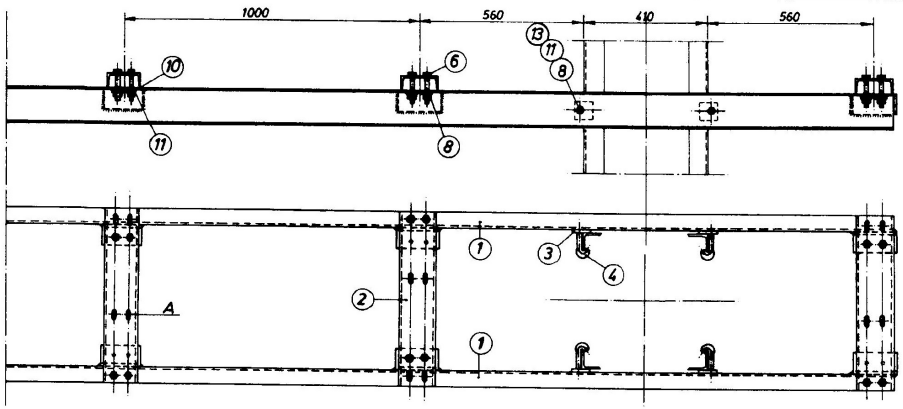

NAPOMENA:

- Pozicije 5, 7, 9 i 12 služe za pričvršćenje rastavljača, a na crtežu su vidljivo prikazane na detalju A.

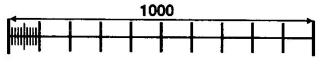

A - Detalj jednog vijka za pričvršćenje rastavljača

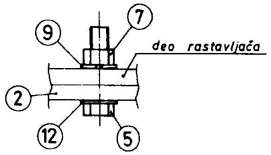

Poz.	Naziv detalja	Materijal	Kol.	Broj detalja
13	Podložna pločica 17	čelik	8	(110104)
12	Podložna pločica 13	prokron	24	(176106)
11	Elastična podloška B16	čelik	32	(114404)
10	Kosa podložna pločica 18	čelik	12	(121103)
9	Elastična podloška B12	P br./prokron	24	(300103)
8	Navrtka M16x13	čelik	32	(300604)
7	Navrtka M12x10	prokron	24	(203206)
6	Vijak M16x90/35	čelik	24	(176105)
5	Vijak M12x50/45	prokron	24	(176104)
4	J vijak M16x120/65	čelik	8	156202
3	Podmetač	čelik	8	168602
2	Postolje	čelik	6	190402
1	U profil	čelik	2	190701

Integral d.o.o. Topola

Nosač šest rastavljača P 11,5

04.10.91					
0	1	2	3	4	5

190700

3	KATALOG ELEMENATA KONTAKTNE MREŽE MONOFAZNOG SISTEMA 25 kV, 50 Hz	-	190800

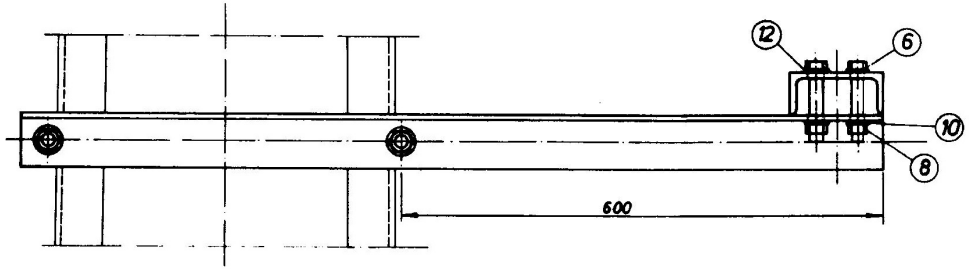

NAPOMENA:

- Pozicije 5, 7, 9 i 11 služe za pričvršćenje rastavljača, a na crtežu su vidljivo prikazane na detalju A.

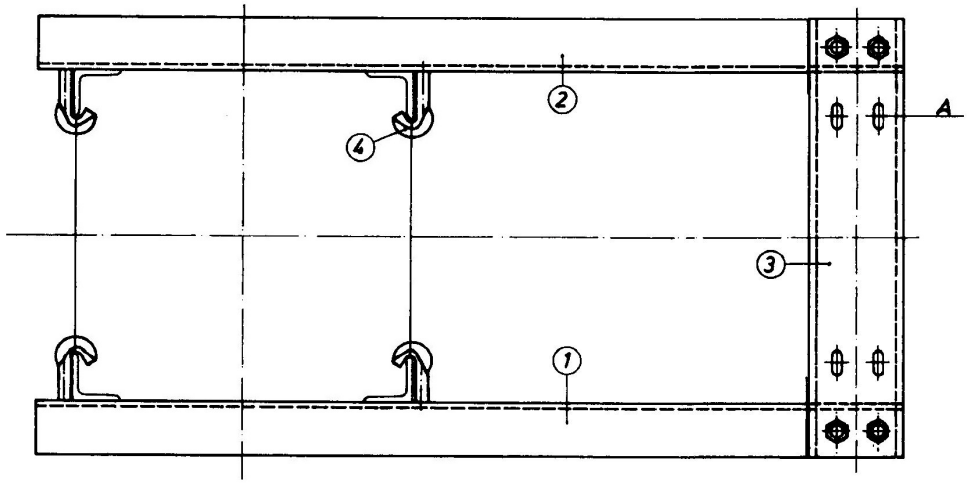

A - Detalj jednog vijka za pričvršćenje rastavljača

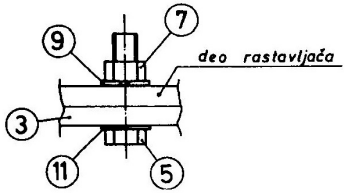

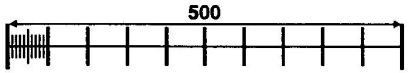

Poz.	Naziv detalja	Materijal	Kol.	Broj detalja
12	Podložna pločica 17	čelik	8	(110104)
11	Podložna pločica 13	prokron	4	(176106)
10	Elastična podloška B16	čelik	8	(114404)
9	Elastična podloška B12	P br./prokron	4	(300103)
8	Navrtka M16x13	čelik	8	(300604)
7	Navrtka M12x10	prokron	4	(203206)
6	Vijak M16x90/35	čelik	4	(176105)
5	Vijak M12x50/45	prokron	4	(176104)
4	J vijak M16x120/65	čelik	4	156202
3	Postolje	čelik	1	190801
2	Desni ugonik	čelik	1	190102
1	Levi ugaonik	čelik	1	190101

Integral d.o.o. Topola

04.10.91

0	1	2	3	4	5

Nosač rastavljača
T 10,5 - 11,5

190800

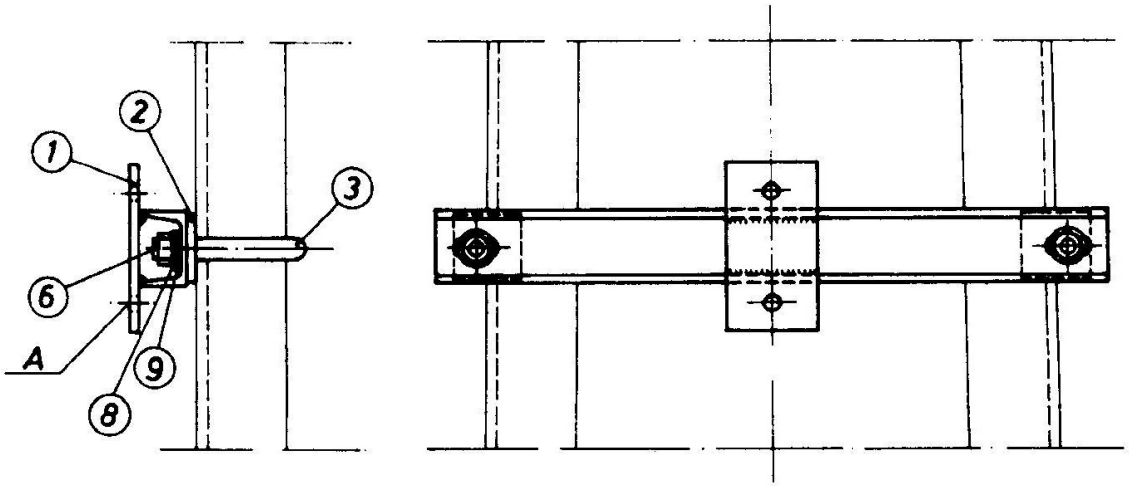

NAPOMENA:

- Pozicije 4, 5 i 7 služe za pričvršćenje zgloba, a na crtežu su prikazane samo na detalju A.

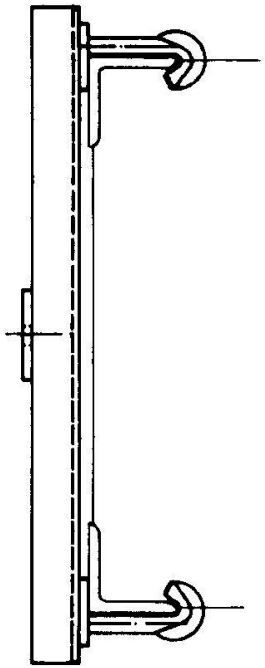

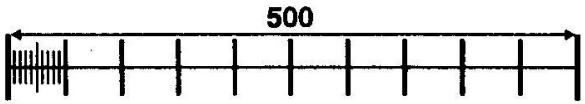

A - Detalj jednog vijka za pričvršćenje zgloba

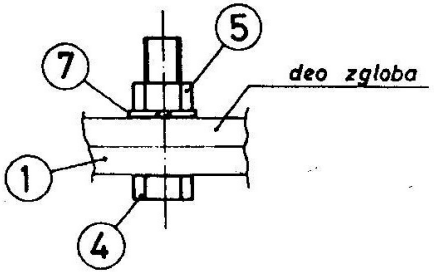

Poz.	Naziv detalja	Materijal	Kol.	Broj detalja
9	Podložna pločica 17	čelik	2	(110104)
8	Elastična podloška B16	čelik	2	(114404)
7	Elastična podloška B12	P br./prokron	2	(300103)
6	Navrtka M16x13	čelik	2	(300604)
5	Navrtka M12x10	prokron	2	(203206)
4	Vijak M12x50/45	prokron	2	(176104)
3	J vijak M16x140/65	čelik	2	166502
2	Podmetač	čelik	2	168602
1	Telo pričvrsnika	čelik	1	190901

Integral d.o.o. Topola

04.10.91

0	1	2	3	4	5

Pričvrsnik zgloba polužja T 10,5 - 11,5

190900

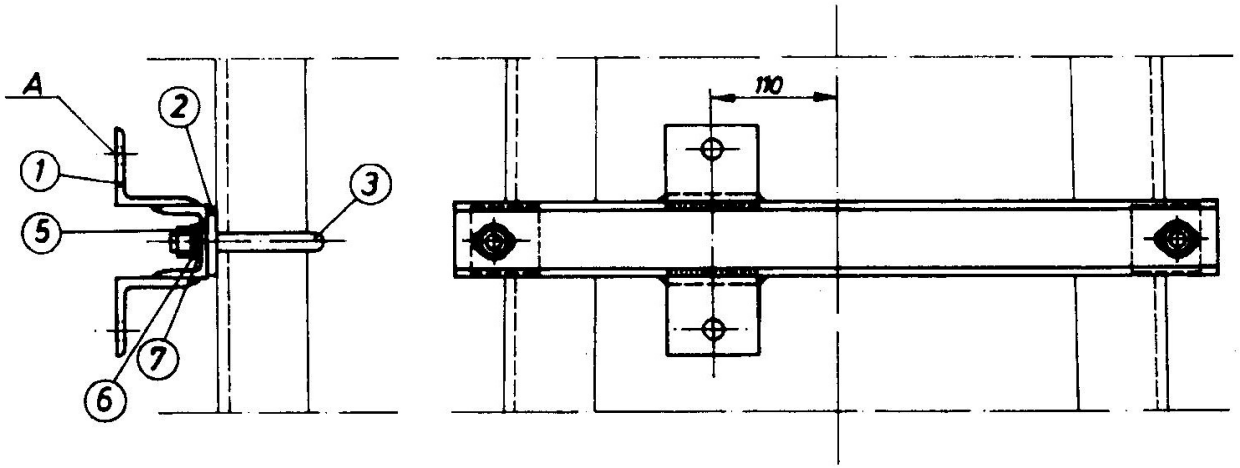

NAPOMENA:

- Pozicija 4 služi za pričvršćenje ručnog pogona.

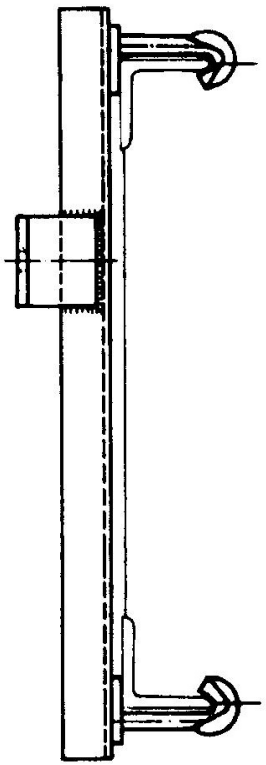

A - Detalj jednog vijka za pričvršćenje pogona

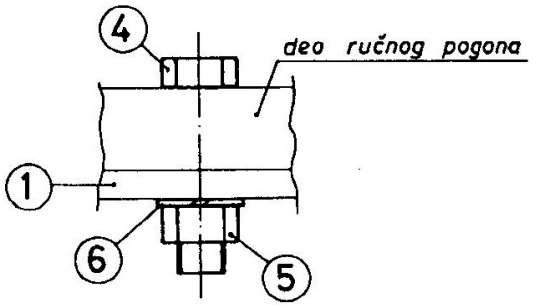

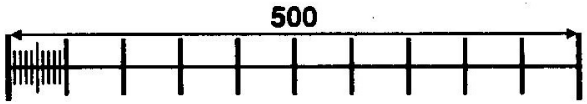

Poz.	Naziv detalja	Materijal	Kol.	Broj detalja
7	Podložna pločica 17	čelik	2	(110104)
6	Elastična podloška B16	čelik	4	(114404)
5	Navrtka M16x13	čelik	4	(300604)
4	Vijak M16x65/45	čelik	2	(112303)
3	J vijak M16x140/65	čelik	2	166502
2	Podmetač	čelik	2	168602
1	Telo pričvrsnika	čelik	1	191001

Integral d.o.o. Topola

04.10.91

0 1 2 3 4 5

Pričvrsnik ručnog pogona T 10,5 - 11,5

191000

3	KATALOG ELEMENATA KONTAKTNE MREŽE MONOFAZNOG SISTEMA 25 kV, 50 Hz	-	191100

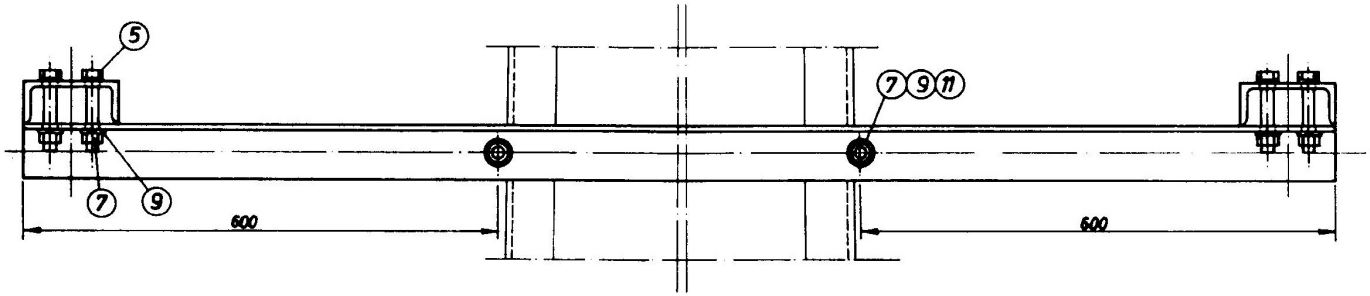

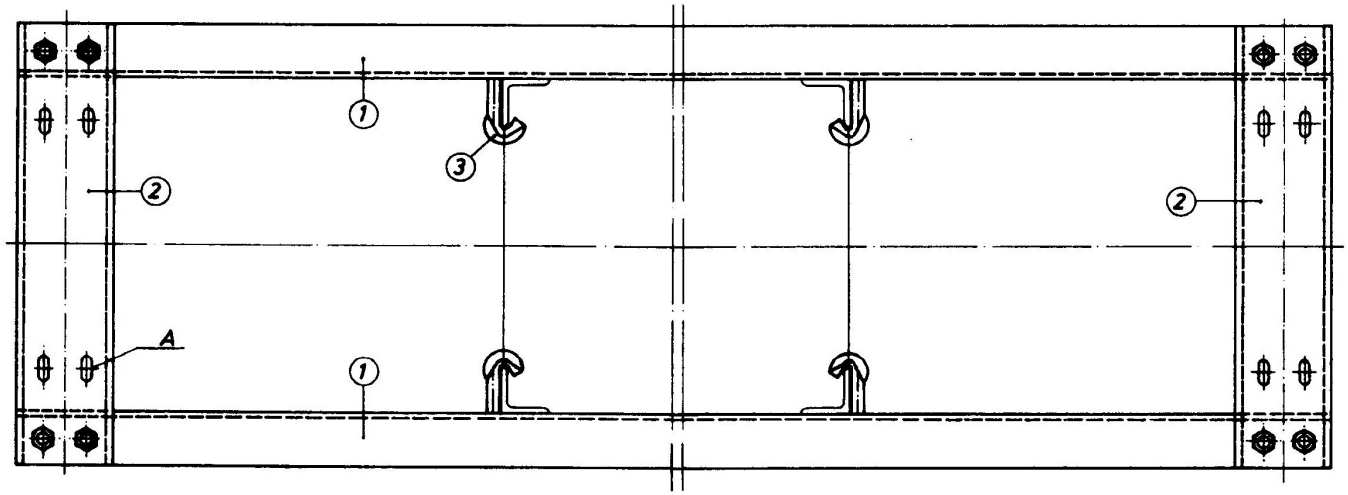

NAPOMENA:

- Pozicije 4, 6, 8 i 10 služe za pričvršćenje rastavljača, a na crtežu su vidljivo prikazane na detalju A.

A - Detalj jednog vijka za pričvršćenje rastavljača

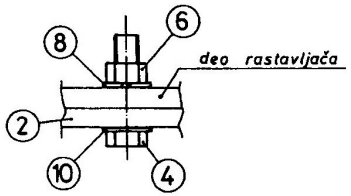

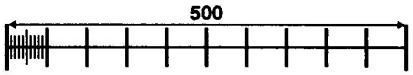

Poz.	Naziv detalja	Materijal	Kol.	Broj detalja
11	Podložna pločica 17	čelik	12	(110104)
10	Podložna pločica 13	prokron	8	(176106)
9	Elastična podloška B16	čelik	12	(114404)
8	Elastična podloška B12	P br./prokron	8	(300103)
7	Navrtka M16x13	čelik	12	(300604)
6	Navrtka M12x10	prokron	8	(203206)
5	Vijak M16x90/35	čelik	8	(176105)
4	Vijak M12x50/45	prokron	8	(176104)
3	J vijak M16x120/65	čelik	4	156202
2	Postolje	čelik	2	190801
1	Ugaonik	čelik	2	191101

Integral d.o.o. Topola

04.10.91

0	1	2	3	4	5

Nosač dva rastavljača
T 10,5 - 11,5

191100

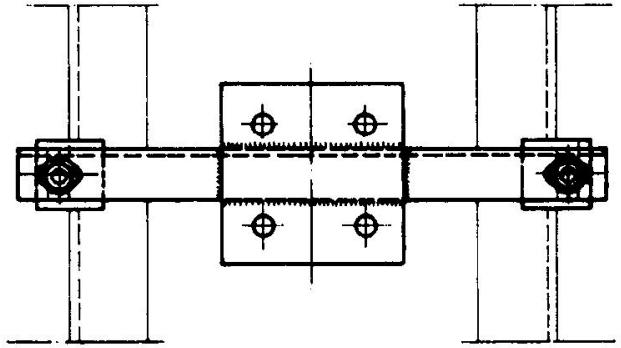

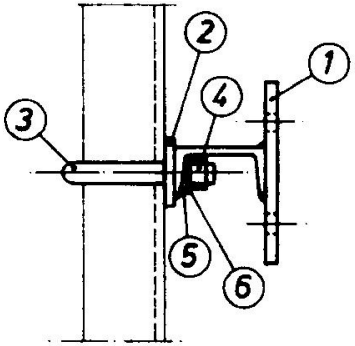

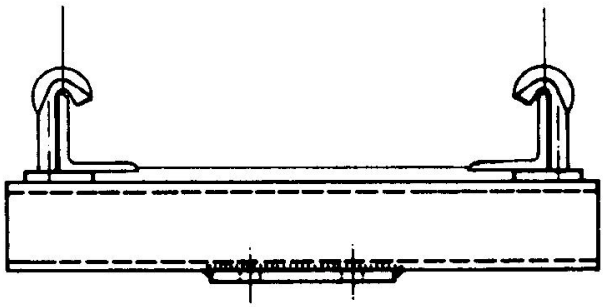

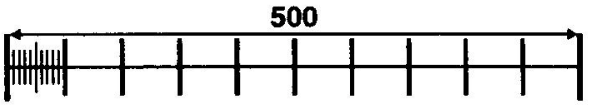

Poz.	Naziv detalja	Materijal	Kol.	Broj detalja
6	Elastična podloška B16	čelik	2	(114404)
5	Kosa podložna pločica 18	čelik	2	(121103)
4	Navrtka M16x13	čelik	2	(300604)
3	J vijak M16x120/65	čelik	2	156202
2	Podmetač	čelik	2	168602
1	Telo pričvrsnika	čelik	1	191201

Integral d.o.o. Topola

Pričvrsnik potpornog izolatora P 11,5

04.10.91

0	1	2	3	4	5

191200

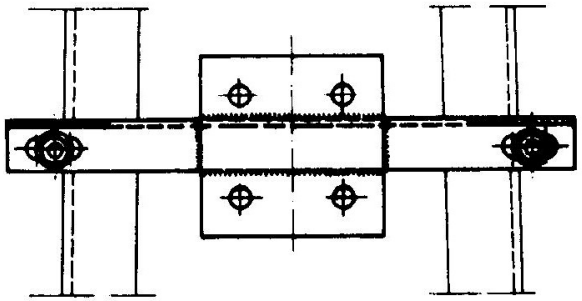

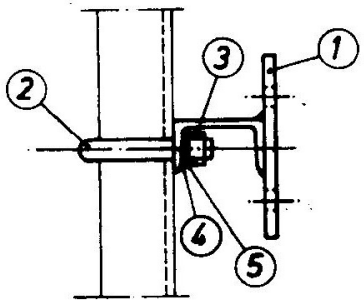

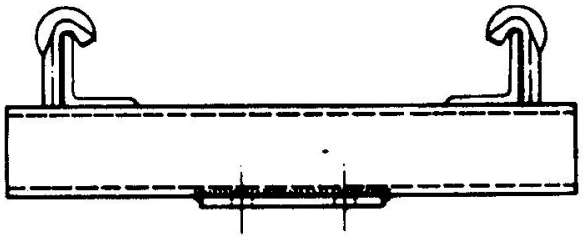

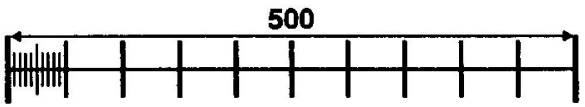

Poz.	Naziv detalja	Materijal	Kol.	Broj detalja
5	Elastična podloška B16	čelik	2	(114404)
4	Kosa podložna pločica 18	čelik	2	(121103)
3	Navrtka M16x13	čelik	2	(300604)
2	J vijak M16x120/65	čelik	2	156202
1	Telo pričvrsnika	čelik	1	191301

Integral d.o.o. Topola

04.10.91

0	1	2	3	4	5

Pričvrsnik potpornog izolatora T 10,5 - 11,5

191300